

ГОСУДАРСТВЕННЫЕ СТАНДАРТЫ
СОЮЗА ССР

ВОРОТКИ ДЛЯ ИНСТРУМЕНТА С КВАДРАТНЫМИ ХВОСТОВИКАМИ

ОСНОВНЫЕ РАЗМЕРЫ

ГОСТ 22398-77—ГОСТ 22405-77

Издание официальное

ГОСУДАРСТВЕННЫЙ КОМИТЕТ СТАНДАРТОВ
СОВЕТА МИНИСТРОВ СССР
Москва

gost.e-ecolog.ru

РАЗРАБОТАНЫ Всесоюзным научно-исследовательским инструментальным институтом (ВНИИ)

Зам. директора **Ю. Л. Боровой**
Руководитель темы **М. Ш. Зильберштейн**
Исполнитель **Е. А. Сухарева**

ВНЕСЕНЫ Министерством станкостроительной и инструментальной промышленности

Член Коллегии **В. А. Трефилов**

ПОДГОТОВЛЕНЫ К УТВЕРЖДЕНИЮ Всесоюзным научно-исследовательским институтом по нормализации в машиностроении (ВНИИНМАШ)

Директор **В. А. Грешников**

УТВЕРЖДЕНЫ И ВВЕДЕНЫ В ДЕЙСТВИЕ Постановлением Государственного комитета стандартов Совета Министров СССР от 22 марта 1977 г. № 679

УДК 621.993.1 : 006.354

Группа Г24

ГОСУДАРСТВЕННЫЙ СТАНДАРТ СОЮЗА ССР

ВОРОТКИ ОДНОГНЕЗДНЫЕ ДЛЯ ИНСТРУМЕНТА С КВАДРАТНЫМИ ХВОСТОВИКАМИ

Основные размеры

Tap wrenches with one nest for tools with square shanks
Basic dimensions

ГОСТ 22398—77

Взамен
МН 518—60

Постановлением Государственного комитета стандартов Совета Министров СССР от 22 марта 1977 г. № 679 срок действия установлен

с 01.01 1979 г.
до 01.01 1984 г.

Несоблюдение стандарта преследуется по закону

1. Настоящий стандарт распространяется на одногнездные воротки для инструмента с хвостовиками по СТ СЭВ 150—75 с размерами сторон квадрата от 1,8 до 31,5 мм.

2. Воротки должны изготовляться исполнений:

1 — цельные;

2 — сборные.

3. Основные размеры воротков исполнения 1 должны соответствовать указанным на чертеже и в табл. 1, исполнения 2 — на чертеже и в табл. 2.

Издание официальное

★

Перепечатка воспрещена

©Издательство стандартов, 1977

Исполнение 1

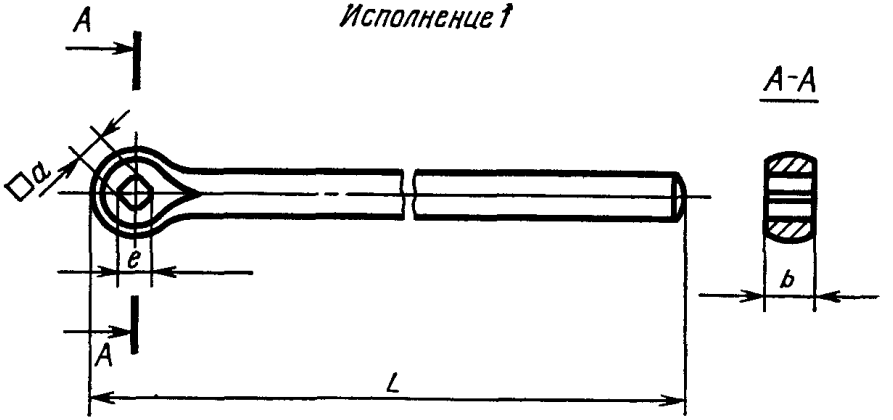

Исполнение 2

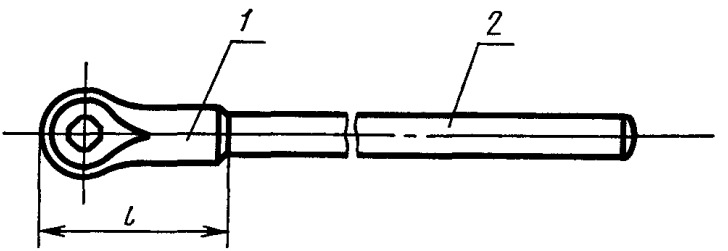

1—головка; 2—ручка

Таблица 1

мм

Обозначение воротков	Применяемость	a (пред. откл. по D 11)	e, не менее	b	L
6910-0014		1,80	2,45	4	90
6910-0015		2,00	2,74		
6910-0016		2,24	3,08	5	
6910-0001		2,50	3,44		
6910-0002		2,80	3,85		
6910-0003		3,15	4,35	6	
6910-0004		3,55	4,87		
6910-0005		4,00	5,42	7	100
6910-0006		4,50	6,12		

Продолжение табл. 1

мм

Обозначение воротков	Применяемость	a (пред. откл. по D 11)	e, не менее	b	L
6910-0007		5,00	6,85	8	100
6910-0008		5,60	7,65		
6910-0009		6,30	8,65	9	130
6910-0010		7,10	9,65	10	
6910-0011		8,00	10,78	11	
6910-0012		9,00	11,98	12	
6910-0013		10,00	13,38	13	
6910-0017		11,20	15,18	14	270

Пример условного обозначения воротка с размером стороны квадрата $a=2{,}24$ мм:

Вороток 6910-0016 ГОСТ 22398—77

Таблица 2

мм

Обозначение воротков	Применяемость	a (пред. откл. по D 11)	e, не менее	b	L	l
6910-0018		5,00	6,85	8	100	33
6910-0019		5,60	7,65			
6910-0021		6,30	8,65	11	130	55
6910-0022		7,10	9,65			
6910-0023		8,00	10,78			
6910-0024		9,00	11,98			
6910-0025		10,00	13,38			
6910-0026		11,20	15,18	22	270	80
6910-0027		12,50	17,18			
6910-0028		14,00	19,21			

Продолжение табл. 2

мм

Обозначение воротков	Применяемость	a (пред. откл по D 11)	e, не менее	b	L	l
6910-0029		16,00	21,41	22	270	80
6910-0051		18,00	23,81	30	340	100
6910-0052		20,00	26,71			
6910-0053		22,40	30,21			
6910-0054		25,00	33,75	40	470	130
6910-0055		28,00	37,75			
6910-0056		31,50	42,75			

Пример условного обозначения воротка с размером стороны квадрата $a=8{,}00$ мм:

Вороток 6910-0023 ГОСТ 22398—77

4. По заказу потребителя допускается изготовлять воротки с предельными отклонениями стороны квадрата a по B12.

5. Неуказанные предельные отклонения размеров — $\pm \frac{IT16}{2}$.

6. Предельные отклонения размеров установлены по СТ СЭВ 144—75 и СТ СЭВ 145—75.

7. Конструктивные размеры деталей воротков указаны в рекомендуемом приложении.

ПРИЛОЖЕНИЕ
Рекомендуемое

КОНСТРУКТИВНЫЕ РАЗМЕРЫ ДЕТАЛЕЙ ВОРОТКОВ

Воротки исполнения 1 (черт. 1, табл. 1)

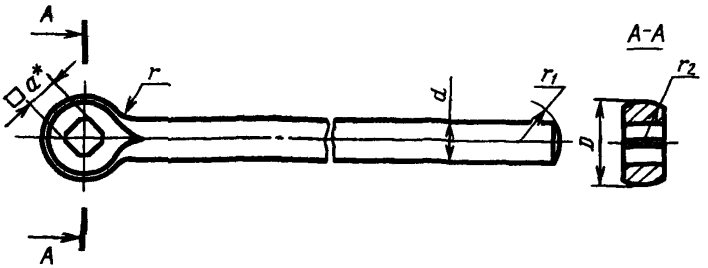

Черт. 1

* Размер для справок.

Таблица 1

мм

a	D (пред. откл. по h16)	d (пред. откл. по h14)	r (пред. откл. $\pm\frac{IT15}{2}$)	r_1	r_2
				Пред. откл. $\pm\frac{IT16}{2}$	
1,80; 2,00	7	4	4	4	3,5
2,24; 2,50		5	5		
2,80	8				4,0
3,15		6	6	6	
3,55	9				4,5
4,00	10	7	7		5,0
4,50	11				5,5
5,00	12	8	8	10	6,0
5,60	14				7,0
6,30	16	9	9		8,0
7,10	18	10	10		9,0
8,00	20	11	11		10,0
9,00	22	12	12		11,0
10,00	25	13	13	16	12,5
11,20	28	14	14		14,0

Воротки исполнения 2 (черт. 2—4, табл. 2—4)

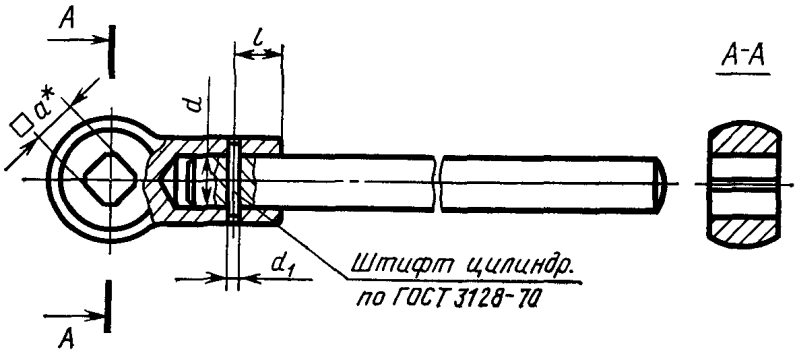

Черт. 2

* Размер для справок.

Таблица 2

мм

a	d (пред. откл. по $\frac{H7}{j6}$)	d_1 (пред. откл. по $\frac{H7}{k6}$)	l
5,0; 5,6	8	2,0	8
6,3; 7,1; 8,0; 9,0; 10,0	10		9
11,2; 12,5; 14,0; 16,0	16	2,5	9
18,0; 20,0; 22,4	20	3,0	12
25,0; 28,0; 31,5	22	4,0	14

1. Головка (черт. 3, табл. 3)

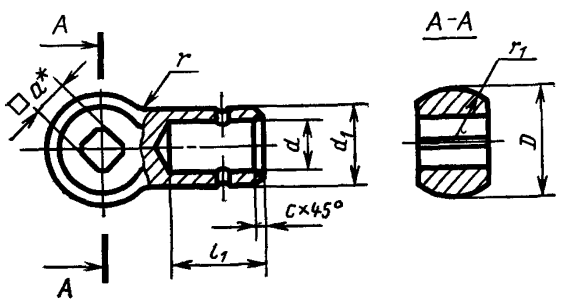

Черт. 3

* Размер для справок.

Таблица 3

мм

a	D (пред. откл. по h16)	d (пред. откл. по H7)	d_1 (пред. откл. по h16)	l_1	r	r_1	c
5,0 5,6	18	8	12	18	13	7,0	1,0
6,3 7,1 8,0 9,0 10,0	28	10	16	25	15	12,5	1,0
11,2 12,5 14,0 16,0	40	16	26	28	21	20,0	1,6
18,0 20,0 22,4	56	20	32	35	24	28,0	2,0
25,0 28,0 31,5	80	22	38	39	31	40,0	2,5

2. Ручка (черт. 4, табл. 4)

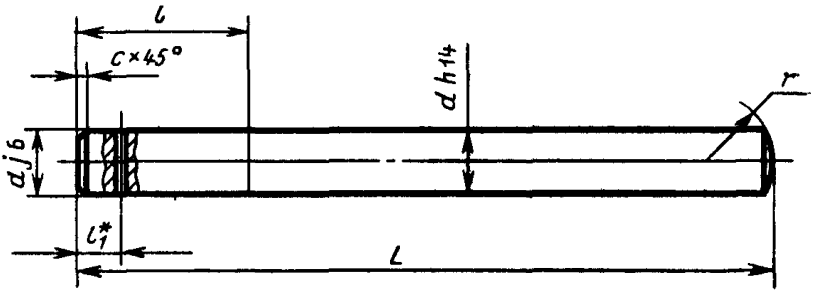

Черт. 4

* Размер для справок.

Таблица 4

мм

Для воротков размером стороны квадрата a	L (пред. откл. $\pm\frac{IT17}{2}$)	l	l_1	d	r (пред. откл. $\pm\frac{IT15}{2}$)	c
5,0; 5,6	78	16	8	8	10	1,0
6,3; 7,1; 8,0; 9,0; 10,0	98	23	14	10		
11,2; 12,5; 14,0; 16,0	215	25	16	16	16	1,5
18,0; 20,0; 22,4	270	30	18	20		2,0
25,0; 28,0; 31,5	374	35	20	22	25	

Неуказанные предельные отклонения размеров — $\pm\frac{IT16}{2}$

gost.e-ecolog.ru