

ГОСУДАРСТВЕННЫЙ СТАНДАРТ
СОЮЗА ССР

ОБЛОЖКИ И КРЫШКИ ПЕРЕПЛЕТНЫЕ

КЛАССИФИКАЦИЯ

ГОСТ 22240—76

Издание официальное

ГОСУДАРСТВЕННЫЙ КОМИТЕТ СССР ПО СТАНДАРТАМ
Москва

gost.e-ecolog.ru

Редактор *С. Г. Вилькина*
Технический редактор *Л. В. Вейнберг*
Корректор *Л. А. Царева*

Сдано в наб. 24.11.82 Подп. в печ. 24.12.82 0,75 п. л. 0,50 уч.-изд. л. Тир. 4000 Цена 3 коп.

Ордена «Знак Почета» Издательство стандартов, Москва, Д-557, Новопресненский пер., д. 3.
Вильнюсская типография Издательства стандартов, ул. Миндауго, 12/14. Зак. 5402

УДК 686.122.001.33 : 006.354 Группа У35

ГОСУДАРСТВЕННЫЙ СТАНДАРТ СОЮЗА ССР

ОБЛОЖКИ И КРЫШКИ ПЕРЕПЛЕТНЫЕ

Классификация

Covers and bindings Classification

ГОСТ 22240—76*

Постановлением Государственного комитета стандартов Совета Министров СССР от 22 ноября 1976 г. № 2609 срок действия установлен

с 01.01. 1978 г.

Проверен в 1982 г. Срок действия продлен до 01.01. 1988 г.

Несоблюдение стандарта преследуется по закону

1. Настоящий стандарт распространяется на обложки и переплетные крышки книжных изданий, выпускаемых промышленным способом, и устанавливает их классификацию.

Стандарт не распространяется на обложки и переплетные крышки для фиксимильных, экспериментальных изданий и изданий, выполняемых по особым художественно-техническим требованиям.

Стандарт соответствует рекомендации СЭВ РС 1833—75 в части, касающейся конструкции обложек, переплетных крышек и применяемых материалов.

2. Обложки и переплетные крышки в зависимости от конструкции и применяемых материалов подразделяются на типы, указанные в таблице и справочном приложении.

Издание официальное **Перепечатка воспрещена**

** Переиздание апрель 1982 г с Изменением № 1, утвержденным в марте 1982 г (ИУС 6—1982 г)*

© Издательство стандартов, 1983

Тип	Наименование обложек и переплетных крышек	Материал для								
		Материал наружный								
		Бумага для печати массой 1 м² не менее 100 г (1)	Бумага для печати массой 1 м² не менее 100 г с прозрачным полимером, нанесенным с одной стороны (2)	Бумага для печати массой 1 м² не менее 100 г с прозрачным полимером, нанесенным с двух сторон (3)	Переплетный материал на бумажной основе (4)	Переплетный материал на тканой основе (5)	Переплетный материал на ткани (6)	Картон переплетный толщиной не более 0,9 мм (7)	Картон переплетный толщиной не более 0,9 мм с прозрачным полимером (8)	Пластикат (9)
1	Обложка для крытья внакидку	Р	Р	Р	Р	Р	—	Д	Д	—
2	Обложка для обыкновенного крытья	Р	Р	—	Р	Р	—	Д	Д	—
3	Обложка для крытья вроспуск	Р	Р	—	Р	Р	—	Д	Д	—
4	Составная обложка с окантованым корешком	Р	Р	Д	Д	Д	—	Р	Р	—
5	Переплетная крышка составная. Картонные сторонки и отстав соединены корешком из одного вида материала, а сторонки покрыты другим видом материала	Р	Р	—	Р	Р	Р	—	—	—
6	Переплетная крышка из одной детали. Состоит из одного материала	Д	Р	—	Р	Р	—	Р	Р	Р
7	Переплетная крышка цельнокрытая. Картонные сторонки и отстав покрыты одним материалом	Д	Р	—	Р	Р	Р	—	—	—
8	Переплетная крышка с накладными сторонками и накладным корешком. Картонные сторонки покрыты материалом с загибкой с четырех сторон. Корешок покрыт материалом с загибкой с двух сторон (сверху и снизу)	Д	Р	—	Р	Р	Р	—	—	—

обложек и переплетных крышек

Материал для корешка			Материал для сторонок		Материал для отстава			Форма корешка			Наличие канта	
Переплетный материал на бумажной основе (10)	Переплетный материал на тканой основе (11)	Переплетный материал на ткани (12)	Картон переплетный толщиной не более 0,9 мм (13) (при ручном изготовлении переплетных крышек)	Картон переплетный толщиной не менее 1,0 мм (14)	Бумага массой 1 м² от 120 до 200 г (гибкий отстав) (15)	Картон переплетный толщиной 0,5—0,6 мм (полужесткий отстав) (16)	Картон переплетный толщиной не менее 1,0 мм (жесткий отстав) (17)	Фальцованный (18)	Прямой (19)	Круглёный (20)	Без канта (21)	С кантом (22)
—	—	—	—	—	—	—	—	Р	—	—	Р	—
—	—	—	—	—	—	—	—	—	Р	—	Р	—
—	—	—	—	—	—	—	—	—	Р	—	Р	—
Р	Р	Д	—	—	—	—	—	—	Р	—	Р	—
—	Р	Р	—	Р	Р	Д	Д	—	Д	Р	—	Р
—	—	—	—	—	—	—	—	—	Р	Д	Р	Р
—	—	—	Р	Р	Р	Р	Р	—	Р	Р	—	Р
Д	Р	Р	—	Р	—	—	Р	—	Р	—	Д	Р

Тип	Наименование обложек и переплетных крышек	Материал для									
		Материал наружный									
		Бумага для печати массой 1 м² не менее 100 г (А)	Бумага для печати массой 1 м² не менее 100 г с прозрачным полимером, нанесенным с одной стороны (Б)	Бумага для печати массой 1 м² не менее 100 г с прозрачным полимером, нанесенным с двух сторон (В)	Переплетный материал на бумажной основе (Г)	Переплетный материал на тканой основе (Д)	Переплетный материал на ткани (Е)	Картон переплетный толщиной не более 0,9 мм (Ж)	Картон переплетный толщиной не более 0,9 мм с прозрачным полимером (З)	Пластикат (И)
9	Переплетная крышка с накладными сторонками и окантованным корешком. Картонные сторонки покрыты материалом с загибкой с четырех сторон. Корешком служит материал окантовки	Р	Р	—	Р	Р	Д	—	—	—

Обозначения символов: Р — рекомендуется; Д — допускается; «—» — не до

Примечания:

1. Обложки и переплетные крышки выпускают с прямыми углами. По согла ных крышек с прямыми оклеенными и круглеными углами.

2. В качестве наружного материала допускается вместо переплетного картона ниже, чем у переплетного картона.

3. Условное обозначение обложек и переплетных крышек состо риала для сторонок, материала для отстава формы корешка, нали

Пример условного обозначения переплетной сос сой 1 м² не менее 100 г (1), крытьем корешка переплетным матери 1,0 мм (14), с отставом из бумаги массой 1 м² от 120 до 200 г (15),

Крышка переплетная 5.1.12.14.15.20.22 ГОСТ 22240—76

2, 3. (Измененная редакция, Изм. № 1).

обложек и переплетных крышек												
Материал для корешка			Материал для сторонок		Материал для отстава			Форма корешка			Наличие канта	
Переплетный материал на бумажной основе (К)	Переплетный материал на тканой основе (Л)	Переплетный материал на ткани (М)	Картон переплетный толщиной не более 0,9 мм (Н)	Картон переплетный толщиной не менее 1,0 мм (О)	Бумага массой 1 м² от 120 до 200 г (П)	Картон переплетный толщиной 0,5—0,6 мм (полужесткий отстав) (16)	Картон переплетный толщиной не менее 1,0 мм (жесткий отстав) (17)	Фальцованный (Т)	Прямой (У)	Круглёный (Ф)	Без канта (Х)	С кантом (Ц)
Р	Р	Д	—	Р	—	—	—	—	Р	—	Д	Р

пускается

сованию с полиграфическими предприятиями допускается конструкция переплет-

применять другие виды картона, основные качественные показатели которых не

ит из типа, наружного материала, материала для корешка, мате чия канта, обозначения настоящего стандарта.

тавной крышки типа 5, с крытьем сторонок бумагой для печати мас алом на ткани (12), с картонными сторонками толщиной не менее с кругленым корешком (20), кантом (22):

ПРИЛОЖЕНИЕ
Справочное

КОНСТРУКЦИИ ТИПОВ ОБЛОЖЕК И ПЕРЕПЛЕТНЫХ КРЫШЕК

Тип 1

Обложка для крытья внакидку

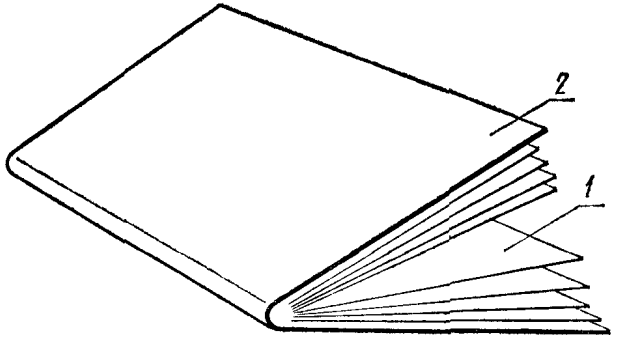

1—блок; *2*—обложка

Черт. 1

Тип 2

Обложка для обыкновенного крытья

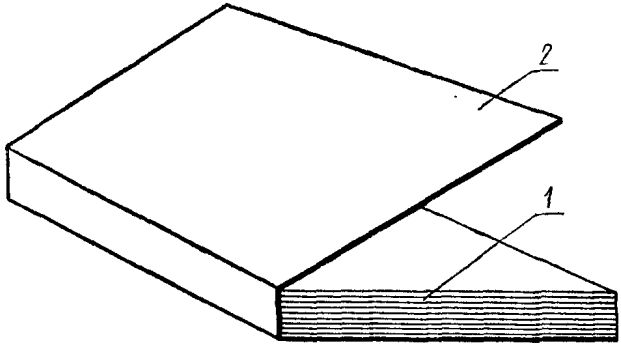

1—блок; *2*—обложка

Черт. 2

Тип 3

Обложка для крытья вроспуск

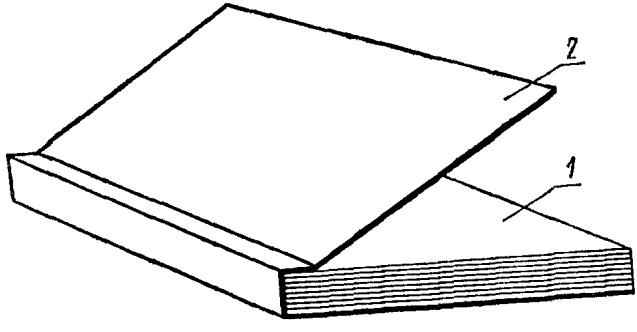

1—блок; *2*—обложка

Черт. 3

Тип 4

Обложка составная с окантованным корешком

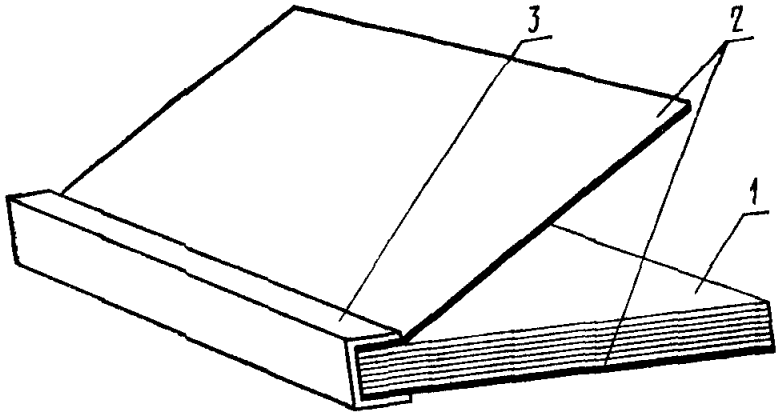

1—блок, *2*—стороны обложки, *3*—окантовка

Черт. 4

Тип 5

Переплетная крышка составная

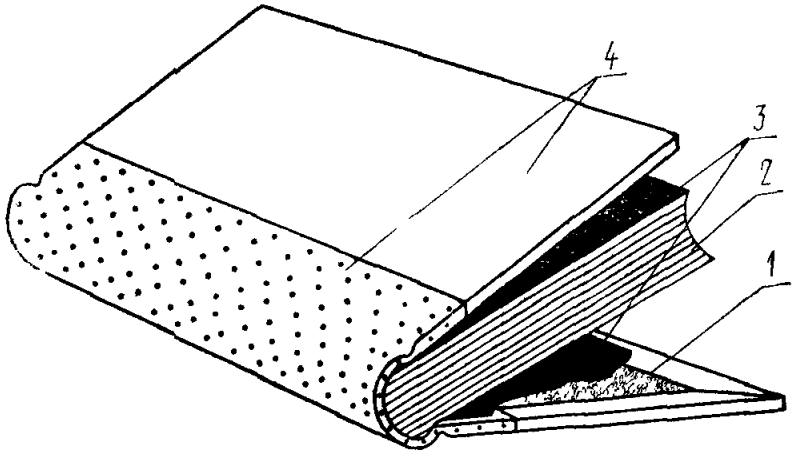

1—картон, *2*—блок, *3*—форзацы, *4*—два вида материала

Черт. 5

Тип 6

Переплетная крышка из одной детали

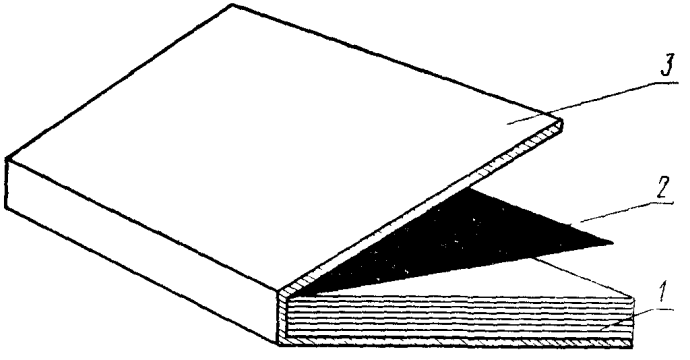

1—блок; *2*—форзац; *3*—переплетная крышка

Черт. 6

Тип 7

Переплетная крышка цельнокрытая

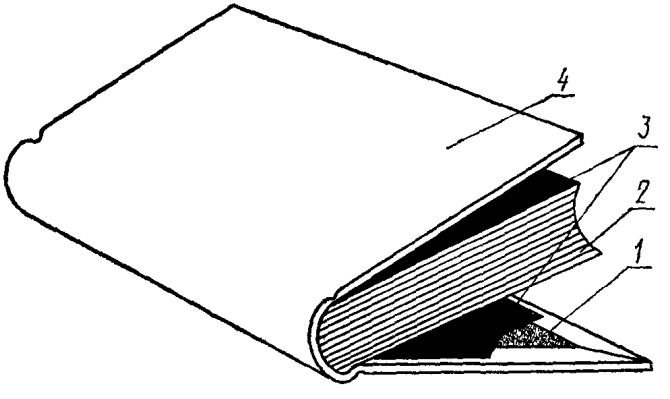

1—картон; *2*—блок; *3*—форзацы; *4*—материал для крытья

Черт. 7

Тип 8

Переплетная крышка с накладными сторонками и накладным корешком

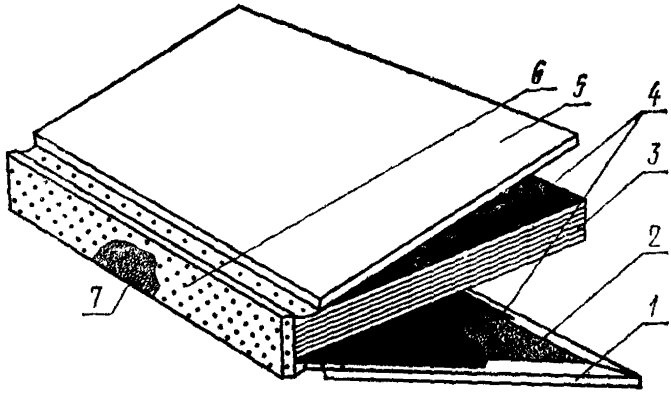

1, 5—накладные сторонки; *2, 7*—картон; *3*—блок; *4*—форзацы; *6*—материал для корешка

Черт. 8

Тип 9

Переплетная крышка с накладными сторонками и *окантованным* корешком

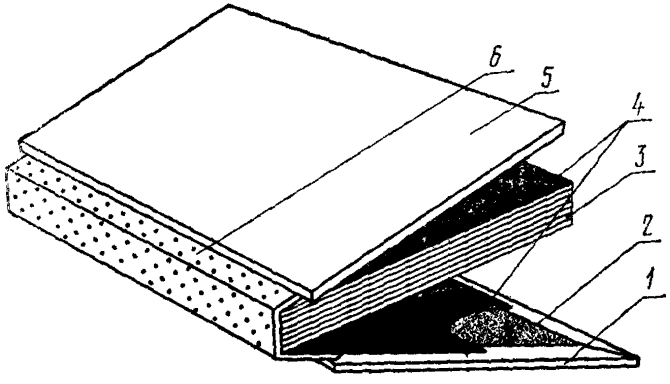

1, 5—накладные сторонки; *2*—картон; *3*—блок; *4*—форзацы; *6*—окантовка

Черт. 9

(Измененная редакция, Изм. № 1).

Изменение № 2 ГОСТ 22240—76 Обложки и крышки переплетные. Классификация

Утверждено и введено в действие Постановлением Государственного комитета СССР по стандартам от 25.05.87 № 1681

Дата введения 01.10.87

Под наименованием стандарта проставить код: ОКСТУ 9501.

Наименование стандарта изложить в новой редакции: **«Обложки и крышки переплетные. Типы**

Covers and bindings. Types».

Пункт 1. Первый абзац. Заменить слово: «классификацию» на «типы»; последний абзац исключить.

Пункт 2. Таблица (головка) (8 раз), условное обозначение. Заменить слова: «массой 1 м²» на «массой бумаги площадью 1 м²».

Приложение. Чертежи 5, 7—9 заменить новыми:

ТИП 5

Переплетная крышка составная

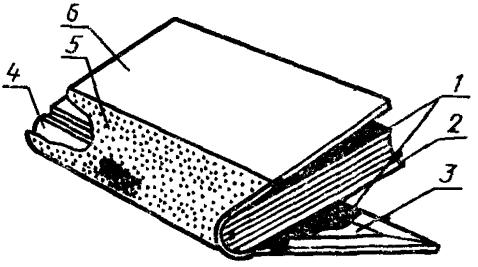

1—форзацы; *2*—блок; *3*—картон, *4*—отстав, *5*—материал для корешка, *6*—материал наружный

Черт. 5

(Продолжение см. с. 360)

ТИП 7

Переплетная крышка цельнокрытая

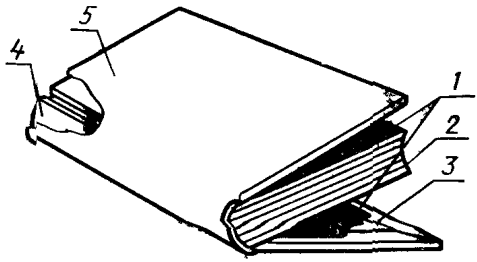

1—форзацы; *2*—блок; *3*—картон; *4*—отстав; *5*—материал наружный

Черт. 7

ТИП 8

Переплетная крышка с накладными сторонками и накладным корешком

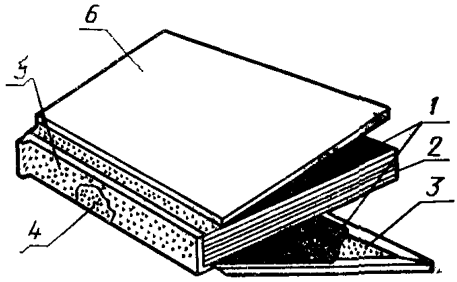

1—форзацы; *2*—блок; *3*—картон; *4*—отстав; *5*—материал для корешка; *6*—материал наружный

Черт. 8

(Продолжение см. с. 361)

ТИП 9

Переплетная крышка с накладными сторонками и окантованным корешком

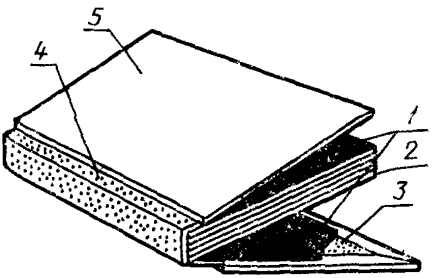

1—форзацы; *2*—блок; *3*—картон; *4*—окантовка; *5*—материал наружный

Черт. 9

(ИУС № 8 1987 г.)

gost.e-ecolog.ru