УДК 621.983.073-229.31:006.354 Группа Г22

ГОСУДАРСТВЕННЫЙ СТАНДАРТ СОЮЗА ССР

# ШАЙБЫ ВЕРХНИЕ БУФЕРОВ ДЛЯ ШТАМПОВ ЛИСТОВОЙ ШТАМПОВКИ

## Конструкция и размеры

Buffer upper washers for sheet stamping dies. Design and dimensions

**ГОСТ 22194—83**

**Взамен ГОСТ 22194—76**

ОКП 39 6330

**Постановлением Государственного комитета СССР по стандартам от 25 января 1983 г. № 364 срок введения установлен**

**с 01.01.84**

**Несоблюдение стандарта преследуется по закону**

1. Конструкция и размеры шайб должны соответствовать указанным на чертеже и в таблице.

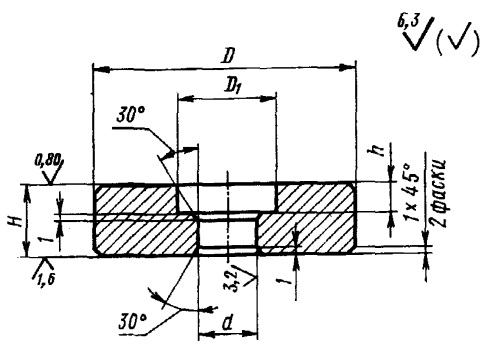

Размеры в мм

| Обозначение шайбы | Применяемость | $D$ | $D_1$ | $d$ | $H$ | $h$ | Масса, кг, не более |
|---|---|---|---|---|---|---|---|
| 1085-2741 | | 48 | 22 | 11 | 16 | 6,5 | 0,20 |
| 1085-2742 | | 58 | | | | | 0,31 |
| 1085-2743 | | | 24 | 13 | 18 | 7,5 | 0,34 |
| 1085-2744 | | 78 | | | | | 0,64 |
| 1085-2745 | | | 30 | 17 | 20 | 8,5 | 0,68 |
| 1085-2746 | | | 55 | 31 | 25 | 12,5 | 0,63 |
| 1085-2747 | | 98 | 30 | 17 | 20 | 8,5 | 1,12 |
| 1085-2748 | | | 38 | 21 | 25 | 9,5 | 1,36 |
| 1085-2749 | | | 55 | 31 | | 12,5 | 1,17 |
| 1085-2751 | | | 77 | 43 | | 16,5 | 0,78 |
| 1085-2752 | | 135 | 38 | 21 | | 9,5 | 2,68 |
| 1085-2753 | | | 45 | 25 | | 10,5 | 2,62 |
| 1085-2754 | | | 55 | 31 | 28 | 12,5 | 2,82 |
| 1085-2755 | | | 77 | 43 | 25 | 16,5 | 2,11 |
| 1085-2756 | | | 89 | 49 | 32 | 18,5 | 2,49 |
| 1085-2757 | | 195 | 45 | 25 | 25 | 10,5 | 5,68 |
| 1085-2758 | | | 55 | 31 | 28 | 12,5 | 6,24 |
| 1085-2759 | | | 77 | 43 | 36 | 16,5 | 7,62 |
| 1085-2761 | | | 89 | 49 | 32 | 18,5 | 6,40 |

Пример условного обозначения верхней шайбы буфера размерами $D=48$ мм, $d=11$ мм:

*Шайба 1085-2741 ГОСТ 22194—83*

2. Материал — сталь марки 45 по ГОСТ 1050—74.
3. Твердость — $HRC_э$ 41,5 . . . 46,5.
4. Технические условия — по ГОСТ 22202—83.
5. Маркировать на бирке для партии: обозначение шайбы, обозначение настоящего стандарта и товарный знак предприятия-изготовителя.

gost.e-ecolog.ru