МЕЖГОСУДАРСТВЕННЫЙ СТАНДАРТ

РЕЗИСТОРЫ ПЕРЕМЕННЫЕ НЕПРОВОЛОЧНЫЕ

КОРПУСЫ

ОСНОВНЫЕ РАЗМЕРЫ

Издание официальное

БЗ 7—99

ИПК ИЗДАТЕЛЬСТВО СТАНДАРТОВ
Москва

gost.e-ecolog.ru

УДК 621.316.867-21:006.354 Группа Э21

МЕЖГОСУДАРСТВЕННЫЙ СТАНДАРТ

Резисторы переменные непроволочные

КОРПУСЫ

Основные размеры

Variable non-wire resistors.
Bodies. Basic dimensions

ГОСТ 22174—76

Постановлением Государственного комитета стандартов Совета Министров СССР от 27 сентября 1976 г. № 2193 срок введения установлен

с 01.01.78

1. Настоящий стандарт распространяется на переменные непроволочные резисторы и устанавливает габаритные размеры корпусов резисторов.

Стандарт не распространяется на резисторы производственно-технического назначения и народного потребления типа многоэлементных резисторов и резисторов, имеющих в одном корпусе несколько резистивных элементов.

(Измененная редакция, Изм. № 2).

2. Габаритные размеры на чертежах указаны без учета элементов крепления, фиксации, выводов. Элементы крепления, фиксации, выводы указывают в технической документации, утвержденной в установленном порядке на резисторы конкретных типов.

3. Общий вид корпусов и характер подвижной системы резисторов должны соответствовать указанным на черт. 1—6. Габаритные размеры корпусов должны быть в пределах, установленных в табл. 1, 2.

Для резисторов производственно-технического назначения и народного потребления при отсутствии соответствующих размеров в табл. 1 и 2 допускается габаритные размеры корпусов устанавливать по ряду *Ra* 20 ГОСТ 6636.

Допускается прямоугольная форма корпуса (черт. 1) в пределах габаритных размеров.

Цилиндрический корпус с круговым перемещением подвижной системы резистора

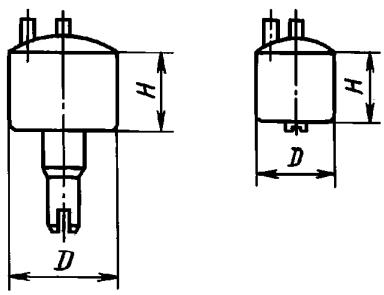

Черт. 1

Дисковый корпус с круговым перемещением подвижной системы резистора

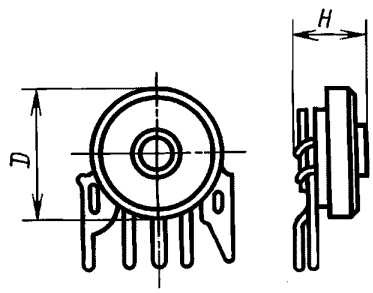

Черт. 2

Издание официальное ★ **Перепечатка воспрещена**

© Издательство стандартов, 1976
© ИПК Издательство стандартов, 2001

Прямоугольный корпус с поступательным перемещением подвижной системы резистора

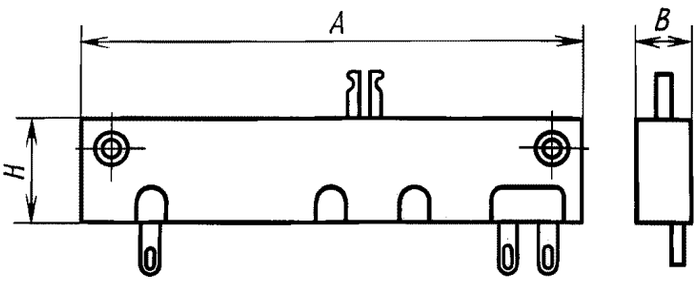

Черт. 3

Прямоугольный корпус с поступательным перемещением подвижной системы резистора с помощью передаточного винтового механизма

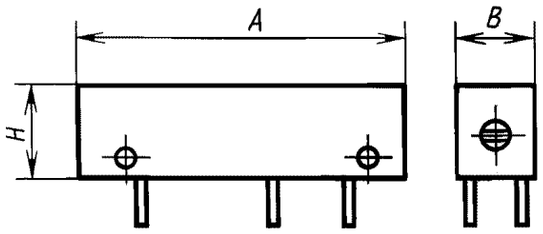

Черт. 4

Квадратный корпус с круговым перемещением подвижной системы резистора

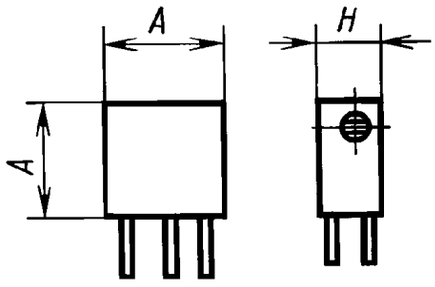

Черт. 5

Фигурный корпус с круговым перемещением подвижной системы резистора

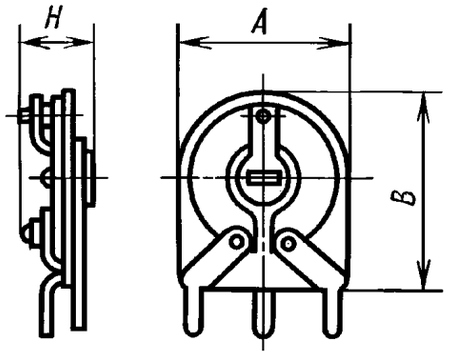

Черт. 6

Таблица 1

Размеры, мм

Общий вид корпуса	Номинальная мощность рассеяния, $P_н$, Вт	D	Предельное отклонение		H	Предельное отклонение	
			для металлических корпусов	для неметаллических корпусов		для металлических корпусов	для неметаллических корпусов
Черт. 1	0,05	2,5 3,0*	±0,200 ±0,300*	±0,300	2,5	±0,200 ±0,300*	±0,300
		5,0*	±0,375		4,0 5,0	±0,375	
		6,3*	±0,450		6,3	±0,450	
	0,05* 0,125 0,25	5,0*	±0,375		4,0 5,0	±0,375	
		5,6	±0,240 ±0,375*	±0,375	4,0 5,0*	±0,240 ±0,375*	±0,375
		6,3*	±0,450		4,0 5,0	±0,375	
					6,3	±0,450	
		8,0*			5,0	±0,375	
					6,3 8,0	±0,450	

Продолжение табл. 1

Размеры, мм

Общий вид корпуса	Номинальная мощность рассеяния, $P_н$, Вт	D	Предельное отклонение		H	Предельное отклонение	
			для металлических корпусов	для неметаллических корпусов		для металлических корпусов	для неметаллических корпусов
Черт. 1	0,05* 0,125 0,25	10,0	±0,290 ±0,450*	±0,450	5,0*	±0,375	
					6,3 8,0 10,0	±0,290 ±0,450*	±0,450
					12,0*	±0,350 ±0,550*	±0,550
		12,0*	±0,550		5,0	±0,350	
					6,3 8,0 10,0	±0,450	
					12,0 14,0 16,0	±0,550	
	0,5	5,0*	±0,375		4,0 5,0	±0,375	
		5,6	±0,240 ±0,375*	±0,375	4,0 5,0*	±0,240 ±0,375*	±0,375
		6,3	±0,450		3,6 4,0* 5,0*	±0,375	
					6,3*	±0,450	
		8,0*			5,0	±0,375	
					6,3 8,0	±0,450	
		10,0	±0,290 ±0,450*	±0,450	5,0*	±0,375	
					6,3 8,0 10,0	±0,290 ±0,450	±0,450
					12,0*	±0,550	
		12,0	±0,350 ±0,550*	±0,550	5,0*	±0,375	
					6,3 8,0* 10,0	±0,290 ±0,450*	±0,450
					12,0* 14,0 16,0*	±0,350 ±0,550*	±0,550
	0,25 0,5	11,0*	±0,550		7,1 9,0	±0,450	
		16,0*	±0,550		8,0 10,0	±0,450	
					12,0 14,0 16,0 18,0	±0,550	
	1,0	5,0* 5,6*	±0,375		4,0 5,0	±0,375	
		6,3*	±0,450		6,3	±0,450	
		8,0*			5,0	±0,375	
					6,3 8,0	±0,450	

Продолжение табл. 1

Размеры, мм

Общий вид корпуса	Номинальная мощность рассеяния, $P_н$, Вт	D	Предельное отклонение		H	Предельное отклонение	
			для металлических корпусов	для неметаллических корпусов		для металлических корпусов	для неметаллических корпусов
Черт. 1	1,0	10,0	±0,290 ±0,450*	±0,450	5,0*	±0,375	
					6,3 8,0 10,0	±0,290 ±0,450*	±0,450
					12,0*	±0,550	
		12,0*	±0,550		5,0	±0,375	
					6,3 8,0 10,0	±0,450	
					12,0 14,0 16,0	±0,550	
		16,0	±0,350 ±0,550*	±0,550	8,0 10,0	±0,290 ±0,450*	±0,450
					12,0* 14,0* 16,0 18,0*	±0,350 ±0,550*	±0,550
	0,25 0,5 1,0	20,0*	±0,650		8,0 10,0	±0,450	
					12,0 14,0 16,0 18,0	±0,550	
					20,0	±0,650	
	0,25 0,5 1,0	25,0*	±0,650		12,0 16,0	±0,550	
					20,0 25,0 28,0	±0,650	
	2,0	16,0	±0,350 ±0,550*	±0,550	8,0 10,0*	±0,290 ±0,450*	±0,450
					12,0 16,0 18,0*	±0,350 ±0,550*	±0,550
		20,0	±0,420 ±0,650*	±0,650	8,0* 10,0*	±0,450	
					12,0* 16,0* 18,0	±0,350 ±0,550*	±0,550
					20,0*	±0,650	
	0,5 1,0 2,0	25,0*	±0,650		16,0	±0,550	
		32,0*	±0,800		20,0 25,0 28,0	±0,650	

Продолжение табл. 1

Размеры, мм

Общий вид корпуса	Номинальная мощность рассеяния, $P_н$, Вт	D	Предельное отклонение		H	Предельное отклонение	
			для металлических корпусов	для неметаллических корпусов		для металлических корпусов	для неметаллических корпусов
Черт. 1	3,0	20,0	±0,420 ±0,650*	±0,650	10,0*	±0,450	
					12,0* 16,0 18,0*	±0,350 ±0,550*	±0,550
					20,0*	±0,650	
		25,0			16,0* 18,0	±0,350 ±0,550*	±0,550
					20,0* 25,0*	±0,650	
					32,0*	±0,800	
		32,0*	±0,800		20,0 25,0 32,0	±0,650 ±0,800	
Черт. 2*	0,05 0,125 0,25 0,5	6,3 8,0 10,0	±0,450		3,2 4,0 5,0	±0,375	
		12,0 14,0 16,0 18,0	±0,550		5,0 6,3 8,0	±0,450	
		20,0 22,0	±0,650		10,0		

* Для резисторов производственно-технического назначения и народного потребления.

Примечания:

1. Допускается разрабатывать резисторы большей номинальной мощности рассеяния в корпусах резисторов с меньшей номинальной мощностью рассеяния.

2. Для резисторов с нелинейными функциональными характеристиками и габаритными размерами по табл. 1 допускается устанавливать ближайшее меньшее значение номинальной мощности рассеяния.

Таблица 2

Общий вид корпуса	Номинальная мощность рассеяния, $P_н$, Вт	A	Предельное отклонение		B	Предельное отклонение		H	Предельное отклонение	
			для металлических корпусов	для неметаллических корпусов		для металлических корпусов	для неметаллических корпусов		для металлических корпусов	для неметаллических корпусов
Черт. 3*	0,05 0,125 0,25 0,5	34,0 40,0 45,0 50,0	±0,800		8,0 10,0	±0,450		8,0 10,0	±0,450	
		56,0 63,0 71,0 80,0	±0,950		12,0 16,0	±0,550		12,0 16,0	±0,550	
		90,0	±1,110					18,0		
Черт. 4	0,125* 0,25	12,0	±0,350 ±0,550*	±0,550	2,5	±0,200 ±0,300*	±0,300	4,0	±0,240 ±0,375*	±0,375

Продолжение табл. 2

Общий вид корпуса	Номинальная мощность рассеяния, $P_н$, Вт	A	Предельное отклонение		B	Предельное отклонение		H	Предельное отклонение	
			для металлических корпусов	для неметаллических корпусов		для металлических корпусов	для неметаллических корпусов		для металлических корпусов	для неметаллических корпусов
Черт. 4	0,125 0,25	7,1*	±0,450		6,3*	±0,450		9,0*	±0,450	
	0,25* 0,5	18,0	±0,350* ±0,550*	±0,550	4,0	±0,240* ±0,375*	±0,375	6,3	±0,290 ±0,450*	±0,450
					6,3*	±0,450				
	0,25*	25,0 28,0*	±0,420 ±0,650*	±0,650	6,3*		±0,450	7,1 8,0*		
	0,5* 1,0	32,0 36,0*	±0,500		7,1	±0,290 ±0,450*		8,0* 10,0	±0,290	±0,450
	0,5* 1,0* 2,0	36,0	±0,800*	±0,800	12,0	±0,350 ±0,550*	±0,550	8,0 10,0*	±0,450*	
	0,125 0,25	40,0*	±0,800		15,0	±0,550		11,0	±0,550	
	0,5 1,0	56,0*	±0,950					18,0		
Черт. 5	0,125* 0,25	6,3	±0,290	±0,450	—	—	—	4,0	±0,240	
	0,25* 0,5	10,0	±0,450*					5,0	±0,375*	±0,375
	0,5* 1,0	13,0	±0,350					5,6		
	0,5* 1,0*							8,0 6,3	±0,290	
	2,0	18,0	±0,550*	±0,550				8,0	±0,450*	±0,450
Черт. 6	0,01* 0,125	3,6 4,5	±0,375		3,6 4,5	±0,375		1,5	±0,300	
	0,125* 0,25 0,5*	3,6* 4,5			3,6* 4,5			2,5*		
		6,3*	±0,450		6,3*	±0,450		4,0*	±0,375	
		10,0* 14,0* 16,0*			10,0			2,0	±0,300	
			±0,550		12,0 16,0	±0,550		3,6 4,0 5,0	±0,375	
								6,3 7,1	±0,450	
		18,0*			20,0	±0,650		5,0 6,3 7,1	±0,375 ±0,450	

Продолжение табл. 2

Общий вид корпуса	Номинальная мощность рассеяния, $P_н$, Вт	A	Предельное отклонение		B	Предельное отклонение		H	Предельное отклонение	
			для металлических корпусов	для неметаллических корпусов		для металлических корпусов	для неметаллических корпусов		для металлических корпусов	для неметаллических корпусов
Черт. 6	0,25 0,5	20,0*	±0,650		20,0 22,0	±0,650		5,6	±0,375	
		25,0*			25,0			6,3 8,0 10,0	±0,450	
	1,0	28,0*			28,0 32,0	±0,800		12,0	±0,550	

* Для резисторов производственно-технического назначения и народного потребления.

Примечания:

1. Допускается разрабатывать резисторы большей номинальной мощности рассеяния в корпусах резисторов с меньшей номинальной мощностью рассеяния.

2. Для резисторов с нелинейными функциональными характеристиками и габаритными размерами по табл. 1 допускается устанавливать ближайшее меньшее значение номинальной мощности рассеяния.

(Измененная редакция, Изм. № 1, 2).

4. **(Исключен, Изм. № 1).**

ПРИЛОЖЕНИЕ
Справочное

Размеры корпусов серийно выпускаемых переменных непроволочных резисторов производственно-технического назначения и народного потребления, не рекомендуемые для применения в новых разработках резисторов, указаны в табл. 3 и 4.

Таблица 3

Общий вид корпуса	D, мм	H, мм	Общий вид корпуса	D, мм	H, мм
Черт. 1	6,6	4,1	Черт. 1	25,0	13,7; 24,8
	11,0	7,4		26,0	16,0
	11,7 11,3	12,0; 14; 8,0		28,0	7,0; 9,0; 16,0; 18,0
	12,0	12,3; 13,0; 14,0		28,5	19,3
	12,8	12,0		29,0	15,0; 25,0
	13,0	7,4		32,0	7,0; 9,0
	15,0	17,0	Черт. 2	6,5	3,5
	16,0	9,3; 14,5; 15,0; 15,9; 14,1; 17,5; 18,5		8,0	3,0; 4,4
				14,0	7,5
				22,0	9,2
	16,5	7,4; 15,0; 12,9		32,0	10,0
	20,0	11,7			
	21,0	12,0; 18,0			
	22,0	12,0			

Таблица 4

Общий вид корпуса	*A*, мм	*B*, мм	*H*, мм	Общий вид корпуса	*A*, мм	*B*, мм	*H*, мм
Черт. 3	45,0 50,0 53,0 69,0 86,0	9,0 11,5	8,0 11,0 18,0	Черт. 6	10,0	12,4	4,4
					10,0	10,6	3,5
					14,0	12,0 16,0	4,0 4,1 5,0
Черт. 4	19,0	7,0	5,5		12,2 12,4	10,0	4,4 4,8
	28,0	6,0	8,0				
	33,0	8,8	10,0		15,5	16,5	2,0 7,0 8,2
	35,0	6,5	8,5				
	38,0	15,0	10,0				
	43,0	5,6	8,6		16,0	17,5	6,3
Черт. 5	7,5	9,0	6,5		16,5	15,5	2,0
	13,0	—	5,7		18,0	20,0	4,5 5,2
Черт. 6	3,6	4,5	1,55				
	6,8	9,8	6,1		18,5	22,0	8,2
	9,5	11,0 12,0	2,8 3,6 4,0 4,2 7,0		20,0	22,0 23,0	4,0 5,4
					26,5	28,65	6,6
					28,0	32,0	10,5 11,3
	10,0	12,0	4,8		28,5	30,65	8,0

ПРИЛОЖЕНИЕ. **(Введено дополнительно, Изм. № 2).**

ИНФОРМАЦИОННЫЕ ДАННЫЕ

1. **УТВЕРЖДЕН И ВВЕДЕН В ДЕЙСТВИЕ Постановлением Государственного комитета СССР по стандартам от 27.09.76 № 2193**

2. **Срок проверки 1992 г., периодичность проверки 5 лет**

3. **ВВЕДЕН ВПЕРВЫЕ**

4. **ССЫЛОЧНЫЕ НОРМАТИВНО-ТЕХНИЧЕСКИЕ ДОКУМЕНТЫ**

Обозначение НТД, на который дана ссылка	Номер пункта
ГОСТ 6636—69	3

5. **Постановлением Госстандарта от 31.12.82 № 5363 снято ограничение срока действия**

6. **ИЗДАНИЕ (март 2001 г.) с Изменениями № 1, 2, утвержденными в апреле 1983 г., ноябре 1987 г. (ИУС 8—83, 2—88)**

Редактор *М.И. Максимова*
Технический редактор *В.Н. Прусакова*
Корректор *В.Е. Нестерова*
Компьютерная верстка *Л.А. Круговой*

Изд. лиц. № 02354 от 14.07.2000. Сдано в набор 13.02.2001. Подписано в печать 12.03.2001. Усл. печ. л. 1,40.
Уч.-изд. л. 1,00. Тираж 165 экз. С 498. Зак. 268.

ИПК Издательство стандартов, 107076, Москва, Колодезный пер., 14.
Набрано в Издательстве на ПЭВМ
Филиал ИПК Издательство стандартов — тип. “Московский печатник”, 103062, Москва, Лялин пер., 6.
Плр № 080102

gost.e-ecolog.ru