

ГОСУДАРСТВЕННЫЙ СТАНДАРТ
СОЮЗА ССР

МАШИНЫ НАПОЛЬНОГО ТРАНСПОРТА. ПЛИТЫ ГРУЗОВЫЕ. ВИЛЫ

ПРИСОЕДИНИТЕЛЬНЫЕ РАЗМЕРЫ

ГОСТ 22172—76

Издание официальное

ГОСУДАРСТВЕННЫЙ КОМИТЕТ СТАНДАРТОВ
СОВЕТА МИНИСТРОВ СССР
Москва

gost.e-ecolog.ru

РАЗРАБОТАН Всесоюзным научно-исследовательским, проектно-конструкторским и технологическим институтом безрельсового электрифицированного транспорта (ВНИИЭЛЕКТРОТРАНСПОРТ)

Зам. директора **В. Ф. Бондарев**
Руководитель темы **Г. И. Кузина**
Исполнитель **Л. С. Степанова**

ВНЕСЕН Министерством электротехнической промышленности СССР

Зам. министра **Ю. А. Никитин**

ПОДГОТОВЛЕН К УТВЕРЖДЕНИЮ Всесоюзным научно-исследовательским институтом по нормализации в машиностроении (ВНИИНМАШ)

И. о. директора **Н. Н. Герасимов**

УТВЕРЖДЕН И ВВЕДЕН В ДЕЙСТВИЕ Постановлением Государственного комитета стандартов Совета Министров СССР 24 сентября 1976 г. № 2188

УДК 621.868.277.3:006.354(083.74) Группа Г86

ГОСУДАРСТВЕННЫЙ СТАНДАРТ СОЮЗА ССР

МАШИНЫ НАПОЛЬНОГО ТРАНСПОРТА. ПЛИТЫ ГРУЗОВЫЕ. ВИЛЫ

Присоединительные размеры

Floor—mounted transport machines. Load plates. Fork. Conpling dimensions

ГОСТ 22172—76

Постановлением Государственного комитета стандартов Совета Министров СССР от 24 сентября 1976 г. № 2188 срок действия установлен

с 01.01. 1979 г.
до 01.01. 1984 г.

Несоблюдение стандарта преследуется по закону

1. Настоящий стандарт устанавливает присоединительные размеры грузовых плит и вил машин напольного транспорта общего назначения.

Стандарт соответствует рекомендациям СЭВ по стандартизации РС 3403—72 и РС 3404—72 в частях, касающихся присоединительных размеров плит и вил.

2. Присоединительные размеры грузовых плит должны соответствовать указанным на черт . 1 и в табл. 1; вил — на черт. 2 и в табл. 2.

Издание официальное **Перепечатка воспрещена**

© Издательство стандартов, 1976

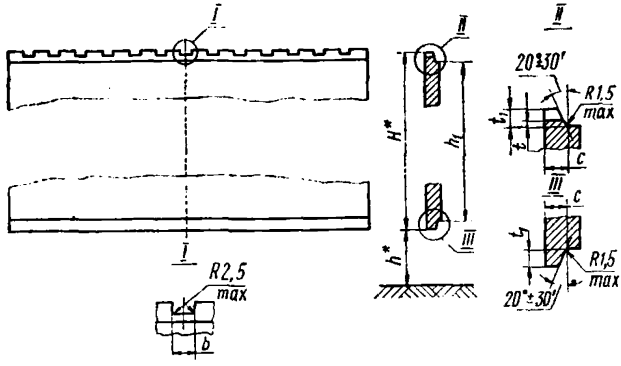

Черт. 1

* Размеры для справок

Примечание. Чертеж не определяет конструкции плит.

Размеры в мм

Таблица 1

Грузоподъемность машин, кг	h		H	h_1 (пред. откл. −1,5)	t (пред. откл. +1,5)	t_1 (пред. откл. −1,5)	b (пред. откл. ±0,8)	C (пред. откл. −1)
	1-й ряд	2-й ряд						
До 1000	76	114	331	305	5,0	13	16	16,0
От 1000 до 2500 вкл.		152	407	381				
Св. 2500 до 5000		203	508	476	6,5	16	19	21,5
От 5000 до 6300 вкл.	127	254	635	597	8,0	19		25,5

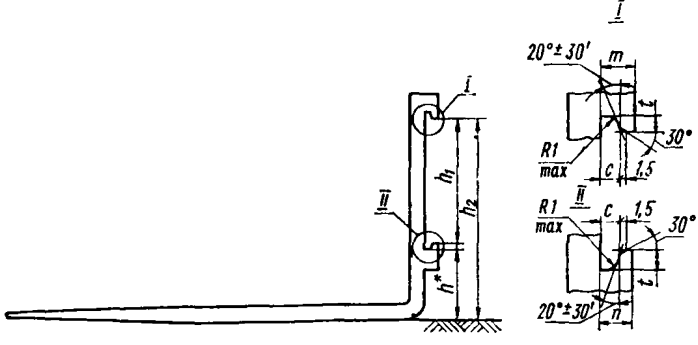

Черт. 2

* Размеры для справок

Примечания:

1. Чертеж не определяет конструкции вил.
2. Вместо фасок допускаются закругления радиусом равным 1,5 мм.

Размеры в мм

Таблица 2

Грузоподъемность машин, кг	h		h_1 (пред. откл. +1,5)	h_2 (пред. откл. ±3)		t, не менее	C (пред. откл. +1)	m	n
	1-й ряд	2-й ряд		1-й ряд	2-й ряд			не более	
До 1000	76	114	307	394	432	14	17,5	28	26
От 1000 до 2500 вкл.		152	383	470	546			31	29
Св. 2500 до 5000		203	478	568	695	17	23,0	40	38
От 5000 до 6300 вкл.	127	254	599	743	870	20	27,0	47	45

Примечания: 1. Присоединительные размеры для плит и вил машин грузоподъемностью до 1000 кг включительно — рекомендуемые.

2. При выборе плит и вил 1-й ряд следует предпочитать 2-му.

3. Наибольшее расстояние от центра тяжести номинального груза до спинки вил — 600 мм.

Редактор *Е. З. Усоскина*
Технический редактор *В. Н. Солдатова*
Корректор *М. Н. Гринвальд*

Сдано в набор 19.10.76 Подп. в печ. 30.11.76 0,375 п. л. 0,16 уч.-изд. л. Тир.8000 Цена 3 коп

Почета» Издательство стандартов. Москва, Д-557, Новопресненский пер., 3
Калужская типография стандартов, ул. Московская, 256. Зак. 2670

gost.e-ecolog.ru