УДК 621.914.22.025.7:006.354 Группа Г23

ГОСУДАРСТВЕННЫЙ СТАНДАРТ СОЮЗА ССР

ФРЕЗЫ ТОРЦОВЫЕ КОНЦЕВЫЕ С МЕХАНИЧЕСКИМ КРЕПЛЕНИЕМ КРУГЛЫХ ТВЕРДОСПЛАВНЫХ ПЛАСТИН

Конструкция и размеры

End face milling cutters with mechanical fastening of round carbide blades. Construction and dimensions

ГОСТ 22088—76*

Постановлением Государственного комитета стандартов Совета Министров СССР от 26 августа 1976 г. № 2030 срок введения установлен
Проверен в 1981 г.

с 01.01.78

Несоблюдение стандарта преследуется по закону

1. Настоящий стандарт распространяется на торцовые концевые фрезы диаметрами от 50 до 80 мм с механическим креплением круглых твердосплавных пластин, предназначенные для черновой и получистовой обработки изделий из конструкционных легированных сталей и чугуна.

2. Конструкция и основные размеры фрез должны соответствовать указанным на черт. 1 и в табл. 1.

Издание официальное **Перепечатка воспрещена**

★

* *Переиздание (сентябрь 1984 г.) с Изменениями № 1, 2, утвержденными в мае 1980 г., в феврале 1982 г. (ИУС 7—80, 5—82).*

gost.e-ecolog.ru

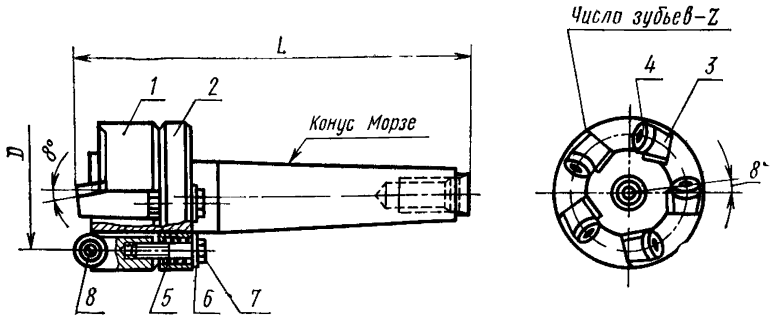

1 — корпус, *2* — кольцо; *3* — державка (кол *z*) *4* — пластина (кол *z*) 12133—150400 по ГОСТ 19070—80; *5* — пружина № 281 по ГОСТ 13771—68 (кол. *z*); *6* — шайба 2 6 02 05 (кол. *z*) ГОСТ 11371—78; *7* — болт М6×30 · 5,8 (кол *z*) ГОСТ 7805—70; *8* — штифт 6m6×12 (кол. *z*) ГОСТ 3128—70

Черт. 1

Таблица 1

Размеры в мм

Обозначение фрез	Применяемость	*D* (пред. откл. +2; −1)	Число ножей (зубьев) *z*	*L* (пред. откл. l_8 16)	Конус Морзе по СТ СЭВ 147—75	Поз *1* Корпус Кол. 1	Поз. *2* Кольцо Кол. 1
						Обозначение	
2214-0321		50	5	167	4	2214-0321/001	2214-0321/002
2214-0322		63	6			2214-0322/001	2214-0322/002
2214-0323		80	8	197	5	2214-0323/001	2214-0323/002

Пример условного обозначения фрезы диаметром $D=50$ мм:

Фреза 2214-0321 ГОСТ 22088—76

(Измененная редакция, Изм. № 1, 2).

3. Центровые отверстия — со стороны рабочей части формы *A* по ГОСТ 14034—74.

4. Конструкция и размеры деталей фрез приведены в рекомендуемом приложении.

5. Технические условия — по ГОСТ 22089—76.

6. Конструкция и основные размеры корпусов фрез (поз. *1*) должны соответствовать указанным на черт. 2 и в табл. 2.

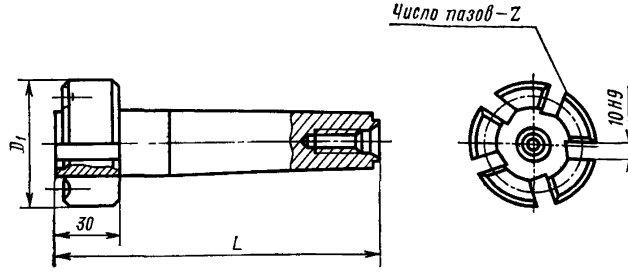

Черт. 2

Таблица 2

Размеры в мм

Обозначение корпуса	D фрезы	D_1	L (пред. откл. $l_{s}15$)	Число пазов z
2214-0321/001	50	66	160	5
2214-0322/001	63	79		6
2214-0323/001	80	96	190	8

Пример условного обозначения корпуса для фрезы диаметром $D=50$ мм:

Корпус 2214-0321/001 ГОСТ 22088—76

(Измененная редакция, Изм. № 2).

7. Конструкция и основные размеры колец (поз. 2) должны соответствовать указанным на черт. 3 и в табл. 3.

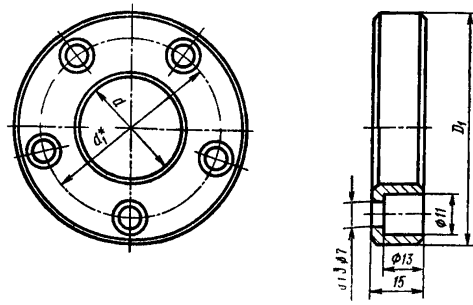

* Размеры для справок.

Черт. 3

Таблица 3

Размеры в мм

Обозначение колец	D фрезы	D_1	d (пред. откл. по H12)	d_1	Количество отверстий n
2214-0321/002	50	65	32,5	51	5
2214-0322/002	63	79		64	6
2214-0323/002	80	96	45	78	8

Пример условного обозначения кольца для фрезы диаметром $D=50$ мм:

Кольцо 2214-0321/002 ГОСТ 22088—76

8. Конструкция и размеры державок (поз. *3*) должны соответствовать указанным на черт. 4.

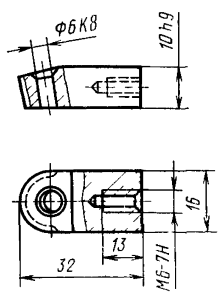

Черт. 4

Условное обозначение державки:

Державка 2214-0321/003 ГОСТ 22088—76

6—8. (Измененная редакция, Изм. № 1).

ПРИЛОЖЕНИЕ
Рекомендуемое

ЭЛЕМЕНТЫ КОНСТРУКЦИИ И РАЗМЕРЫ ДЕТАЛЕЙ ФРЕЗ

1. Элементы конструкции и размеры корпусов фрез (поз. *1*) приведены на черт. 1 и в таблице.

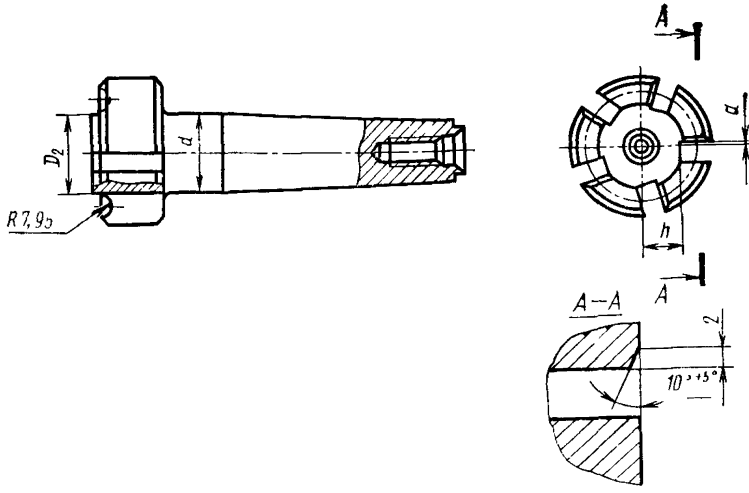

Черт. 1

Размеры в мм

D фрезы	D_2	*d* (пред. откл. по *d*11)	*h*	*d*
50	34,4	32	15,5	1
63	47,4		22,0	2
80	64,4	45	29,5	3

(Измененная редакция, Изм. № 1).

2. Элементы конструкции и размеры державок (поз. 3) должны соответствовать указанным на черт. 2.

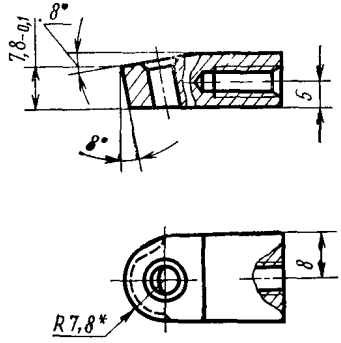

* Размер для справок.

Черт 2

gost.e-ecolog.ru