УДК 678.5.073.057.74-2:006.354 Группа Г24

ГОСУДАРСТВЕННЫЙ СТАНДАРТ СОЮЗА ССР

# ВТУЛКИ ЛИТНИКОВЫЕ ПРЕСС-ФОРМ ДЛЯ ЛИТЬЯ ТЕРМОПЛАСТОВ ПОД ДАВЛЕНИЕМ

## Конструкция и размеры

Sprue bushings of injection moulds.
Design and dimensions

**ГОСТ 22077—76***

Взамен
МН 5167—63

ОКП 39 6370

Постановлением Государственного комитета стандартов Совета Министров СССР от 25 августа 1976 г. № 2010 срок введения установлен

с 01.07.77

Проверен в 1982 г.

Несоблюдение стандарта преследуется по закону

1. Конструкция и размеры литниковых втулок должны соответствовать указанным на чертеже и в таблице.

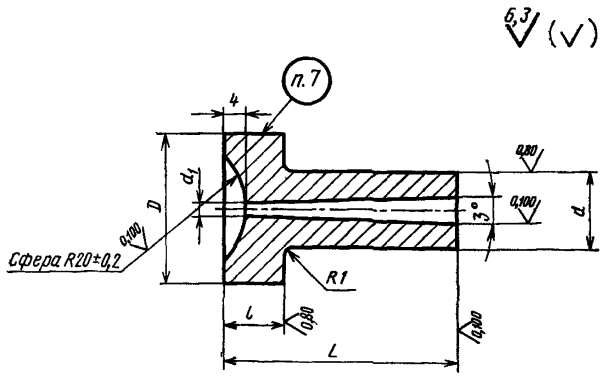


Издание официальное Перепечатка воспрещена

★

* Переиздание (октябрь 1986 г.) с Изменениями № 1, 2, утвержденными в мае 1982 г., декабре 1985 г. (ИУС № 9—82, 4—86).

gost.e-ecolog.ru

Размеры, мм

| Обозначение втулки | Применяемость | $L$ (пред откл ±0,3) | $D$ | $d$ (пред откл. по п6) | $d_1$ | $l$ (пред откл по h8) | Масса, кг, не более |
|---|---|---|---|---|---|---|---|
| 0602-0451 | | 33 | 32 | 16 | 3,6 | 11 | 0,096 |
| 0602-0452 | | | | | 4,5 | | 0,095 |
| 0602-0453 | | 36 | | | 3,6 | | 0,098 |
| 0602-0454 | | | | | 4,5 | | 0,096 |
| 0602-0455 | | 42 | | | 3,6 | 9 | 0,107 |
| 0602-0456 | | | | | 4,5 | | 0,104 |
| 0602-0457 | | 45 | | | 3,6 | | 0,111 |
| 0602-0458 | | | | | 4,5 | | 0,109 |
| 0602-0459 | | 53 | | | 3,6 | 11 | 0,124 |
| 0602-0461 | | | | | 4,5 | | 0,121 |
| 0602-0462 | | 56 | | | 3,6 | | 0,128 |
| 0602-0463 | | | | | 4,5 | | 0,124 |
| 0602-0464 | | 62 | | | 3,6 | 9 | 0,133 |
| 0602-0465 | | | | | 4,5 | | 0,129 |
| 0602-0466 | | 65 | | | 3,6 | | 0,137 |
| 0602-0467 | | | | | 4,5 | | 0,133 |
| 0602-0468 | | 41 | 40 | 20 | 3,6 | | 0,159 |
| 0602-0469 | | | | | 4,5 | | 0,156 |
| 0602-0471 | | | | | 5,6 | | 0,153 |
| 0602-0472 | | 45 | | | 3,6 | | 0,168 |
| 0602-0473 | | | | | 4,5 | | 0,165 |
| 0602-0474 | | | | | 5,6 | | 0,161 |
| 0602-0475 | | 52 | | | 3,6 | 11 | 0,197 |
| 0602-0476 | | | | | 4,5 | | 0,194 |
| 0602-0477 | | | | | 5,6 | | 0,190 |
| 0602-0478 | | 56 | | | 3,6 | | 0,208 |
| 0602-0479 | | | | | 4,5 | | 0,204 |
| 0602-0481 | | | | | 5,6 | | 0,199 |
| 0602-0482 | | 63 | | | 3,6 | | 0,222 |

Размеры, мм

*Продолжение*

| Обозначение втулки | Применяемость | $L$ (пред откл. +0,3) | $D$ | $d$ (пред. откл. по n6) | $d_1$ | $l$ (пред. откл. по h8) | Масса, кг, не более |
|---|---|---|---|---|---|---|---|
| 0602-0483 | | 63 | 40 | 20 | 4,5 | 11 | 0,217 |
| 0602-0484 | | | | | 5,6 | | 0,211 |
| 0602-0485 | | 67 | | | 3,6 | | 0,232 |
| 0602-0486 | | | | | 4,5 | | 0,226 |
| 0602-0487 | | | | | 5,6 | | 0,219 |
| 0602 0488 | | 71 | | | 3,6 | 12 | 0,247 |
| 0602-0489 | | | | | 4,5 | | 0,241 |
| 0602-0491 | | | | | 5,6 | | 0,234 |
| 0602-0492 | | 75 | | | 3,6 | | 0,255 |
| 0602 0493 | | | | | 4,5 | | 0,249 |
| 0602-0494 | | | | | 5,6 | | 0,242 |
| 0602-0495 | | 83 | | | 3,6 | | 0,272 |
| 0602-0496 | | | | | 4,5 | | 0,265 |
| 0602-0497 | | 87 | | | 3,6 | | 0,280 |
| 0602-0498 | | | | | 4,5 | | 0,273 |
| 0602-0499 | | 50 | 50 | 25 | | 20 | 0,409 |
| 0602-0501 | | | | | 5,6 | | 0,404 |
| 0602-0502 | | 56 | | | 4,5 | | 0,430 |
| 0602-0503 | | | | | 5,6 | | 0,425 |
| 0602-0504 | | 59 | | | 4,5 | | 0,442 |
| 0602-0505 | | | | | 5,6 | | 0,435 |
| 0602-0506 | | 65 | | | 4,5 | | 0,462 |
| 0602-0507 | | | | | 5,6 | | 0,455 |
| 0602-0508 | | 70 | | | 4,5 | | 0,479 |
| 0602-0509 | | | | | 5,6 | | 0,471 |
| 0602-0511 | | 76 | | | 4,5 | | 0,499 |
| 0602-0512 | | | | | 5,6 | | 0,490 |
| 0602-0513 | | 90 | | | 4,5 | 21 | 0,557 |
| 0602-0514 | | | | | 5,6 | | 0,546 |
| 0602-0515 | | 96 | | | 4,5 | | 0,576 |
| 0602-0516 | | | | | 5,6 | | 0,566 |

Пример условного обозначения литниковой втулки размерами $L=33$ мм, $D=32$ мм и $d_1=3{,}6$ мм:

*Втулка 0602-0451 ГОСТ 22077—76*

**(Измененная редакция, Изм. № 1, 2).**

2. Материал — сталь марки У8А по ГОСТ 1435—74.

3. Твердость — 49,5 . . . 53 $HRC_э$.

**(Измененная редакция, Изм. № 1).**

4. По требованию потребителя допускаются другие размеры радиуса сферы $R$.

5. Неуказанные предельные отклонения размеров: отверстий — по H14, валов — по h14, прочих — по $\pm \frac{IT14}{2}$.

**(Измененная редакция, Изм. № 1).**

6. Технические условия — по ГОСТ 22082—76.

7. Маркировать: обозначение литниковой втулки и товарный знак предприятия-изготовителя.

8. Примеры установки литниковых втулок указаны в рекомендуемом приложении.

*ПРИЛОЖЕНИЕ*
*Рекомендуемое*

## ПРИМЕРЫ УСТАНОВКИ ЛИТНИКОВЫХ ВТУЛОК

*Исполнение 1*

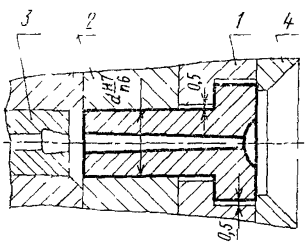


*Исполнение 2*

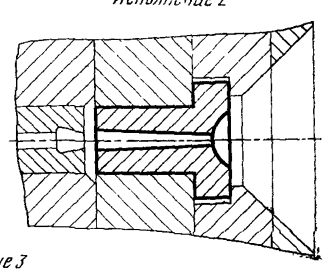

*Исполнение 3*

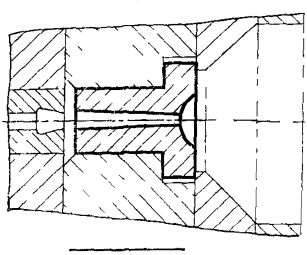

*1*—плита крепления—заготовка по ГОСТ 22066—76; *2*—плита — заготовка по ГОСТ 22065—70; *3*—втулка центральная по ГОСТ 22078—76; *4*—фланец-заго-

gost.e-ecolog.ru