УДК 678.5.073.057.74-216.8:006.354 Группа Г21

ГОСУДАРСТВЕННЫЙ СТАНДАРТ СОЮЗА ССР

ГОСТ 22066—76*

ПЛИТЫ-ЗАГОТОВКИ КРЕПЛЕНИЯ ПРЕСС-ФОРМ ДЛЯ ЛИТЬЯ ТЕРМОПЛАСТОВ ПОД ДАВЛЕНИЕМ

Конструкция и размеры

Clamping plate-blanks of injection moulds. Design and dimensions

Взамен МН 5155-63—МН 5158-63 в части неподвижных фланцев

ОКП 39 6370

Постановлением Государственного комитета стандартов Совета Министров СССР от 25 августа 1976 г. № 2010 срок введения установлен с 01.07.77

Проверен в 1982 г.

Несоблюдение стандарта преследуется по закону

1. Конструкция и размеры плит-заготовок крепления должны соответствовать указанным на чертеже и в таблице.

(Измененная редакция, Изм. № 1, 2).

2. Материал — сталь марки 45 по ГОСТ 1050—74.

3. Твердость — 32 . . . 36,5 $HRC_э$.

4. Неуказанные предельные отклонения размеров: отверстий — по H14, валов — по h14, прочих — по $\pm \frac{IT14}{2}$.

5. Резьба — по ГОСТ 9150—81 и ГОСТ 24705—81. Поле допуска — по ГОСТ 16093—81.

3—5. **(Измененная редакция, Изм. № 1).**

6. Технические условия — по ГОСТ 22082—76.

7. Маркировать: обозначение плиты-заготовки крепления и товарный знак предприятия-изготовителя.

Издание официальное Перепечатка воспрещена

★

* *Переиздание (октябрь 1986 г.) с Изменениями № 1, 2, утвержденными в мае 1982 г., декабре 1985 г. (ИУС № 9—82, 4—86).*

gost.e-ecolog.ru

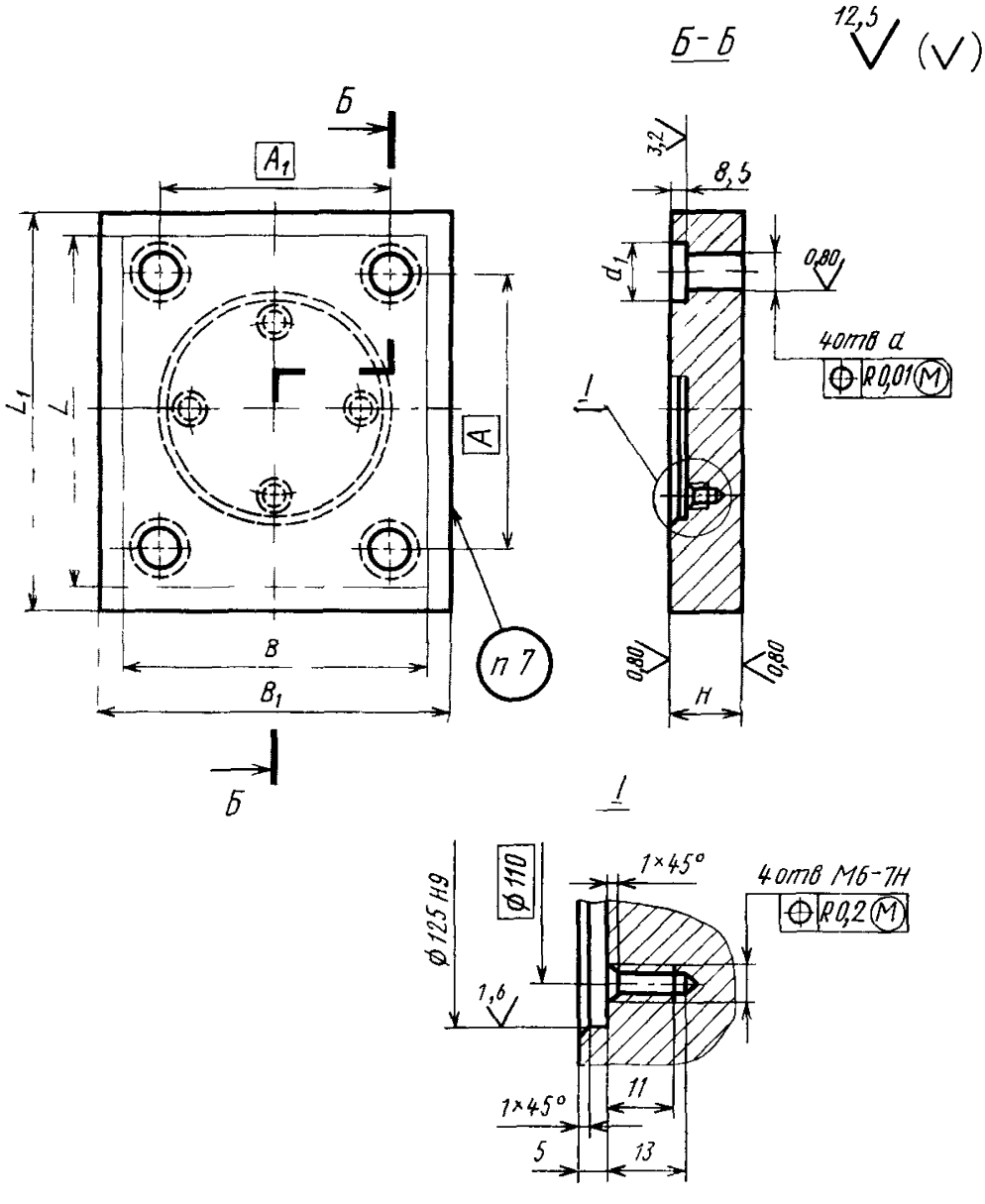
Б-Б
12,5
(V)
Б
A1
L1
L
A
B
B1
п 7
3,2
8,5
d1
0,80
4отв d
R0,01 M
I
0,80
0,80
H
I
Ø125 H9
Ø110
1×45°
4отв М6-7Н
R0,2 M
1,6
1×45°
11
5
13

Размеры, мм

Обозначение плиты-заготовки	Применяемость	Размеры плит-заготовок по ГОСТ 22065—76		L_1	B_1	H (пред. откл. по h6)	A	A_1	d (пред. откл. по H7)	d_1	Масса, кг, не более
		L	B								
0602-0251		160	125	200	220	25	125	95	20	26	7,80
0602-0252			160					125			
0602-0253		180	140		300		140	105			10,92
0602-0254			180					140			
0602-0255		200	160				160	120	25	34	10,73
0602-0256			200					160			
0602-0257		220	180	220			180	140			11,88
0602-0258			220					180			
0602-0259		250	200	250	320		200	150	32	42	13,38
0602-0261			250	320				200			18,72
0602-0262		280	220	280	450		220	170			15,57
0602-0263			280	450				220			38,17
0602-0264		320	250	320	450		250	190			26,82
0602-0265			320	450				250			38,17
0602-0266		360	280	360		36	280	210	40	50	43,37
0602-0267			360	450				280			54,87
0602-0268		400	320	400	450		320	240			50,73
0602-0269			400	600	600			320			99,20
0602-0271		450	360	450	450	45	360	270	50	63	68,39
0602-0272			450	600	600			360			122,83
0602-0273		500	400	500			400	300			93,94
0602-0274			500	600				400			122,83

Пример условного обозначения плиты-заготовки крепления размерами $L_1 = 200$ мм, $A_1 = 95$ мм:

Плита-заготовка 0602—0251 ГОСТ 22066—76

gost.e-ecolog.ru