УДК 678.5.073.057.74:006.354 Группа Г21

ГОСУДАРСТВЕННЫЙ СТАНДАРТ СОЮЗА ССР

ПРЕСС-ФОРМЫ-ЗАГОТОВКИ С ПЛИТОЙ СЪЕМА ДЛЯ ЛИТЬЯ ТЕРМОПЛАСТОВ ПОД ДАВЛЕНИЕМ

Конструкция и размеры

Injection mould bases with take-off plate. Design and dimensions

ГОСТ 22063—76*

ОКП 39 6370

Постановлением Государственного комитета стандартов Совета Министров СССР от 25 августа 1976 г. № 2010 срок введения установлен

Проверен в 1982 г.

с 01.07.77

Несоблюдение стандарта преследуется по закону

1. Конструкция и размеры пресс-форм-заготовок с плитой съема должны соответствовать указанным на чертеже и в табл. 1 и 2.

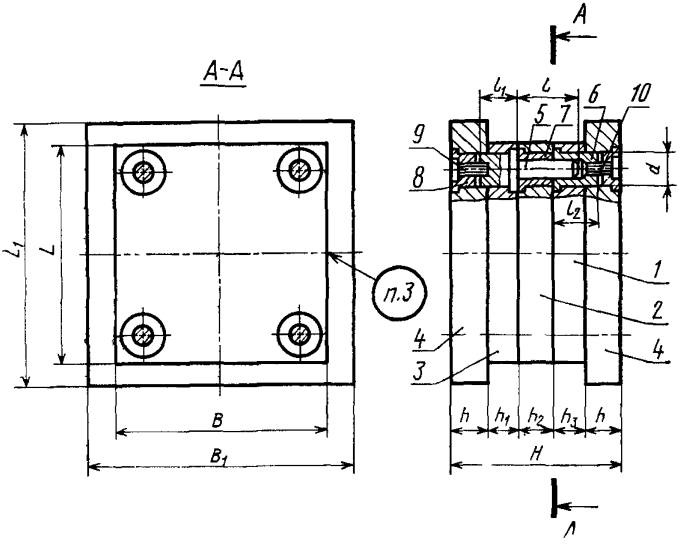

Размеры для справок.

Издание официальное Перепечатка воспрещена

★

* Переиздание (октябрь 1986 г.) с Изменениями № 1, 2, утвержденными в мае 1982 г., декабре 1985 г. (ИУС № 9—82, 4—86).

gost.e-ecolog.ru

Таблица 1

Размеры, мм

Обозначение пресс-формы-заготовки	Применяемость	L	L_1	B	B_1	H	h	h_1	h_2	h_3	d	l	l_1	l_2	Масса, кг, не более
0606-1401		160	200	125	220	125	25	25	25	25	20	40	30	30	25,6
0606-1402						136			36			50		40	27,3
0606-1403									25	36					
0606-1404						147			36			60			29,0
0606-1405						145			25	45				50	28,7
0606-1406						167		36	36			70	40		32,1
0606-1407									25	56				60	
0606-1408						178			36			80			33,8
0606-1409				160		125		25	25	25		40	30	30	30,3
0606-1411						136			36			50		40	32,5
0606-1412									25	36			30		
0606-1413						147			36			60			34,7
0606-1414						145			25	45				50	34,3
0606-1415						167		36	36			70	40		38,6
0606-1416									25	56				60	
0606-1417						178			36			80			40,8

Продолжение табл. 1

Обозначение пресс-формы-заготовки	Применяемость	Размеры, мм													Масса, кг, не более
		L	L_1	B	B_1	H	h	h_1	h_2	h_3	d	l	l_1	l_2	
0606-1418		180	200	140	200	125	25	25	25	25	20	40	30	30	28,6
0606-1419						136			36			50			30,7
0606-1421									25	36			30	40	
0606-1422						147			36			60			32,8
0606-1423						145			25	45				50	32,5
0606-1424						167		36	36			70	40		36,8
0606-1425									25	56				60	
0606-1426						178			36			80			38,9
0606-1427				180	300	125		25	25	25		40	30	30	
0606-1428						136			36			50			41,7
0606-1429									25	36			30	40	
0606-1431						147			36			60			44,4
0606-1432						145			25	45				50	43,9
0606-1433						167		36	36			70	40		49,5
0606-1434									25	56				60	
0606-1435						178			36			80			52,2

Продолжение табл. 1

Размеры, мм

Обозначение пресс-формы-заготовки	Применяемость	L	L_1	B	B_1	H	h	h_1	h_2	h_3	d	l	l_1	l_2	Масса, кг, не более
0606-1436		200	200	160	300	136	25	36	25	25	25	40	40	30	41,3
0606-1437						147			36			50			44,0
0606-1438									25	36				40	
0606-1439						158			36			60			46,7
0606-1441						156			25	45				50	46,3
0606-1442						167			36			70			49,0
0606-1443									25	56				60	
0606-1444						178			36			80			51,7
0606-1445				200		136			25	25		40		30	46,6
0606-1446						147			36			50			50,0
0606-1447									25	36				40	
0606-1448						158			36			60			53,4
0606-1449						156			25	45				50	52,8
0606-1451						167			36			70			56,2
0606-1452									25	56				60	
0606-1453						178			36			80			59,6

Продолжение табл. 1

Размеры, мм

Обозначение пресс-формы-заготовки	Применяемость	L	L_1	B	B_1	H	h	h_1	h_2	h_3	d	l	l_1	l_2	Масса, кг, не более
0606-1454		220	220	180	300	136	25	36	25	25	25	40	40	30	48,6
0606-1455						147			36			50			51,9
0606-1456									25	36				40	
0606-1457						158			36			60			55,2
0606-1458						156			25	45				50	54,7
0606-1459						167			36			70			58,1
0606-1461									25	56				60	
0606-1462						178			36			80			62,2
0606-1463				220		136			25	25		40		30	60,3
0606-1464						147			36			50			64,4
0606-1465									25	36				40	
0606-1466						158			36			60			68,5
0606-1467						156			25	45				50	67,8
0606-1468						167			36			70			71,9
0606-1469									25	56				60	
0606-1471						178			36			80			76,0

Продолжение табл. 1

Размеры, мм

Обозначение пресс-формы-заготовки	Применяемость	L	L_1	B	B_1	H	h	h_1	h_2	h_3	d	l	l_1	l_2	Масса, кг, не более
0606-1472		250	250	200	300	156	25	45	25	36	32	50	50	40	66,3
0606-1473						167			36			60			70,5
0606-1474						165			25	45				50	69,7
0606-1475						176			36			70			74,0
0606-1476									25	56				60	
0606-1477						187			36			80			78,3
0606-1478			320	250	320	156			25	36		50		40	89,1
0606-1479						167			36			60			94,4
0606-1481						165			25	45				50	93,4
0606-1482						176			36			70			98,8
0606-1483									25	56				60	
0606-1484						187			36			80			104,1
0606-1485		280	280	220		156			25	36		50		40	77,7
0606-1486						167			36			60			83,0
0606-1487						165			25	45				50	82,0
0606-1488						176			36			70			87,3

Продолжение табл. 1

Размеры, мм

Обозначение пресс-формы-заготовки	Применяемость	L	L_1	B	B_1	H	h	h_1	h_2	h_3	d	l	l_1	l_2	Масса, кг, не более
0606-1489		280	280	220	320	176	25	45	25	56	32	70	50	60	87,3
0606-1491						187			36			80			92,6
0606-1492			450	280	450	156			25	36		50		40	140,9
0606-1493						167			36			60			147,7
0606-1494						165			25	45				50	146,5
0606-1495						176			36			70			153,2
0606-1496									25	56				60	
0606-1497						187			36			80			159,9
0606-1498		320	320	250		156			25	36		50		40	103,5
0606-1499						167			36			60			110,3
0606-1501						165			25	45				50	109,1
0606-1502						176			36			70			115,9
0606-1503									25	56				60	
0606-1504						187			36			80			122,8
0606-1505			450	320		156			25	36		50		40	144,1
0606-1506						167			36			60			152,9

Продолжение табл. 1

Размеры, мм

Обозначение пресс-формы-заготовки	Применяемость	L	L_1	B	B_1	H	h	h_1	h_2	h_3	d	l	l_1	l_2	Масса, кг, не более
0606-1507		320	450	320	450	165	25	45	25	45	32	60	50	50	151,3
0606-1508						176			36			70			160,1
0606-1509									25	56				60	
0606-1511						187			36			80			168,8
0606-1512		360	360	280		198	36			45	40	70		55	168,1
0606-1513						207			45			80			175,2
0606-1514						209			36	56				65	176,7
0606 1515						218			45			90			183,8
0606-1516						228			36	75				80	191,4
0606-1517						237			45			100			198,5
0606-1518			450	360		198			36	45		70		55	237,4
0606-1519						207			45			80			246,5
0606-1521						209			36	56				65	248,4
0606-1522						218			45			90			257,6
0606-1523						228			36	75				80	267,4
0606-1524						237			45			100			276,5

Продолжение табл. 1

Размеры, мм

Обозначение пресс-формы-заготовки	Применяемость	L	L_1	B	B_1	H	h	h_1	h_2	h_3	d	l	l_1	l_2	Масса, кг, не более
0606-1525		400	400	320	450	198	36	45	36	45	40	70	50	55	218,4
0606-1526						207			45			80			225,4
0606-1527						209			36	56				65	227,4
0606-1528						218			45			90			236,4
0606-1529						228			36	75				80	246,1
0606-1531						237			45			100			255,1
0606-1532			600	400	600	198			36	45		70		55	355,8
0606-1533						207			45			80			367,0
0606-1534						209			36	56				65	396,5
0606-1535						218			45			90			380,7
0606-1536						228			36	75				80	392,9
0606-1537						237			45			100			404,2

Пример условного обозначения пресс-формы-заготовки размерами $L=160$ мм, $B=125$ мм, $H=125$ мм, $h_2=25$ мм, $h_3=25$ мм:

Пресс-форма-заготовка 0606-1401 ГОСТ 22063—76

Обозначение пресс-формы-заготовки	Поз. 1 Плита-заготовка для неподвижной обоймы	Поз. 2 Плита-заготовка для подвижной обоймы	Поз. 3 Плита-заготовка для промежуточной плиты	Поз. 4 Плита-заготовка крепления ГОСТ 22066—76	Поз. 5 Колонка ГОСТ 22072—76
	ГОСТ 22065—76			Кол. 2	Кол. 4
	Кол. 1	Кол. 1	Кол. 1		
					Обозна
0606-1401	0600-0151	0600-0151	0600-0151	0602-0251	0602-0302
0606-1402		0600-0152			0602-0305
0606-1403	0600-0152	0600-0151			
0606-1404		0600-0152			0602-0308
0606-1405	0600-0153	0600-0151			
0606-1406		0600-0152	0600-0152		0602-0312
0606-1407	0600-0154	0600-0151			
0606-1408		0600-0152			0602-0313
0606-1409	0600-0155	0600-0155	0600-0155	0602-0252	0602-0302
0606-1411		0600-0156			0602-0305
0606-1412	0600-0156	0600-0155			
0606-1413		0600-0156			0602-0308
0606-1414	0600-0157	0600-0155			
0606-1415		0600-0156	0600-0156		0602-0312
0606-1416	0600-0158	0600-0155			
0606-1417		0600-0156			0602-0313
0606-1418	0600-0159	0600-0159	0600-0159	0602-0253	0602-0302
0606-1419		0600-0161			0602-0305
0606-1421	0600-0161	0600-0159			
0606-1422		0600-0161			0602-0308
0606-1423	0600-0162	0600-0159	0600-0161		
0606-1424		0600-0161			0602-0312
0606-1425	0600-0163	0600-0159			
0606-1426		0600-0161			0602-0313
0606-1427	0600-0164	0600-0164	0600-0164	0602-0254	0602-0302

Таблица 2

Поз. 6 Втулка ГОСТ 22073—76 Кол. 4	Поз. 7 Втулка ГОСТ 22074—76 Кол 4	Поз. 8 Шайба ГОСТ 22076—76 Кол. 8	Поз. 9 Винт ГОСТ 11738—84 Кол. 4	Поз. 10 Винт ГОСТ 11738—84 Кол. 4
чения				
0602-0361	0602-0401			
	0602-0402			
0602-0362	0602-0401			
	0602-0402			
0602-0363	0602-0401			
	0602-0402			
0602-0364	0602-0401			
	0602-0402			
0602-0361	0602-0401			
	0602-0402			
0602-0362	0602-0401	0602-0351	М8—8×20 88.05	М8—8×20.88.05
	0602-0401			
0602-0363	0602-0401			
	0602-0402			
0602-0364	0602-0401			
	0602-0402			
0602-0361	0602-0401			
	0602-0402			
0602-0362	0602-0401			
	0602-0402			
0602-0363	0602-0401			
	0602-0402			
0602-0364	0602-0401			
	0602-0402			
0602-0361	0602-0401			

Обозначение пресс-формы-заготовки	Поз. 1 Плита-заготовка для неподвижной обоймы	Поз. 2 Плита-заготовка для подвижной обоймы	Поз. 3 Плита-заготовка для промежуточной плиты	Поз. 4 Плита-заготовка крепления ГОСТ 22066—76	Поз. 5 Подпятник ГОСТ 22072—76
	ГОСТ 22065—76			Кол. 2	Кол. 4
	Кол. 1	Кол. 1	Кол. 1		
					Обозна
0606-1428	0600-0164	0600-0165	0600-0164	0602-0254	0602-0305
0606-1429	0600-0165	0600-0166			
0606-1431		0600-0165			0602-0308
0606-1432	0600-0166	0600-0164			
0606-1433		0600-0165	0600-0165		0602-0312
0606-1434	0600-0167	0600-0164			
0606-1435		0600-0165			0602-0313
0606-1436	0600-0168	0600-0168	0600-0169	0602-0255	0602-0315
0606-1437		0600-0169			0602-0316
0606-1438	0600-0169	0600-0168			
0606-1439		0600-0169			0602-0318
0606-1441	0600-0171	0600-0168			
0606-1442		0600-0169			0602-0321
0606-1443	0600-0172	0600-0168			
0606-1444		0600-0169			0602-0322
0606-1445	0600-0173	0600-0173	0600-0174	0602-0256	0602-0315
0606-1446		0600-0174			0602-0316
0606-1447	0600-0174	0600-0173			
0606-1448		0600-0174			0602-0318
0606-1449	0600-0175	0600-0173			
0606-1451		0600-0174			0602-0321
0606-1452	0600-0176	0600-0173			
0606-1453		0600-0174			0602-0322
0606-1454	0600-0177	0600-0177	0600-0178	0602-0257	0602-0315
0606-1455		0600-0178			0602-0316

Продолжение табл. 2

Поз. 6 Втулка ГОСТ 22073—76 Кол. 4	Поз. 7 Втулка ГОСТ 22074—76 Кол. 4	Поз. 8 Шайба ГОСТ 22076—76 Кол. 8	Поз. 9 Винт ГОСТ 11738—84 Кол. 4	Поз. 10 Винт ГОСТ 11738—84 Кол. 4
чения				
0602-0361	0602-0402	0602-0351	М8—8×20.88.05	М8—8×20.88.05
0602-0362	0602-0401			
	0602-0402			
0602-0363	0602-0401			
	0602-0402			
0602-0364	0602-0401			
	0602-0402			
0602-0371	0602-0403	0602-0352	М10—8×25.88.05	М10—3×20.88.05
	0602-0404			
0602-0372	0602-0403			
	0602-0404			
0602-0373	0602-0403			
	0602-0404			
0602-0374	0602-0403			
	0602-0404			
0602-0371	0602-0403			
	0602-0404			
0602-0372	0602-0403			
	0602-0404			
0602-0373	0602-0403			
	0602-0404			
0602-0374	0602-0403			
	0602-0404			
0602-0371	0602-0403			
	0602-0404			

Обозначение пресс-формы-заготовки	Поз. 1 Плита-заготовка для неподвижной обоймы	Поз. 2 Плита-заготовка для подвижной обоймы	Поз. 3 Плита-заготовка для промежуточной плиты	Поз. 4 Плита-заготовка крепления ГОСТ 22066—76	Поз 5 Колонка ГОСТ 22072—76
	ГОСТ 22065—76			Кол. 2	Кол. 4
	Кол. 1	Кол. 1	Кол. 1		
	Обозна				
0606-1456	0600-0178	0600-0177	0600-0178	0602-0257	0602-0316
0606-1457		0600-0178			0602-0318
0606-1458	0600-0179	0600-0177			
0606-1459		0600-0178			0602 0321
0606-1461	0600-0181	0600-0177			
0606-1462		0600-0178			0602-0322
0606-1463	0600-0182	0600-0182	0600-0183	0602-0258	0602-0315
0606-1464		0600-0183			0602-0316
0606-1465	0600-0183	0600-0182			
0606-1466		0600-0183			0602-0318
0606-1467	0600-0184	0600-0182			
0606-1468		0600-0183			0602-0321
0606-1469	0600-0185	0600-0182			
0606-1471		0600-0183			0602-0322
0606-1472	0600-0187	0600-0186	0600-0188	0602-0259	0602-0325
0606-1473		0600-0187			0602-0326
0606-1474	0600-0188	0600-0186			
0606-1475		0600-0187			0602-0328
0606-1476	0600-0189	0600-0186			
0606-1477		0600-0187			0602-0329
0606-1478	0600-0192	0600-0191	0600-0193	0602-0261	0602-0325
0606-1479		0600-0192			0602-0326
0606-1481	0600-0193	0600-0191			
0606-1482		0600-0192			0602-0328
0606-1483	0600-0194	0600-0191			

Продолжение табл. 2

Поз. *6* Втулка ГОСТ 22073—76 Кол. 4	Поз. *7* Втулка ГОСТ 22074—76 Кол. 4	Поз. *8* Шайба ГОСТ 22076—76 Кол. 8	Поз. *9* Винт ГОСТ 11738—84 Кол. 4	Поз. *10* Винт ГОСТ 11738—84 Кол. 4
чения				
0602-0372	0602-0403	0602-0352	М10—8×25.88.05	М10—8×20.88.05
	0602-0404			
0602-0373	0602-0403			
	0602-0404			
0602-0374	0602-0403			
	0602-0404			
0602-0371	0602-0403			
	0602-0404			
0602-0372	0602-0403			
	0602-0404			
0602-0373	0602-0403			
	0602-0404			
0602-0374	0602-0403			
	0602-0404			
0602-0378	0602-0405	0602-0353	М12—8×25 88.05	М12—8×20.88.05
	0602-0406			
0602-0379	0602-0405			
	0602-0406			
0602-0381	0602-0405			
	0602-0406			
0602-0378	0602-0405			
	0602-0406			
0602-0379	0602-0405			
	0602-0406			
0602-0381	0602-0405			

Обозначение пресс-формы-заготовки	Поз. 1 Плита-заготовка для неподвижной обоймы	Поз. 2 Плита-заготовка для подвижной обоймы	Поз. 3 Плита-заготовка для промежуточной плиты	Поз. 4 Плита-заготовка крепления ГОСТ 22066—76	Поз. 5 Колонка ГОСТ 22072—76
	ГОСТ 22065—76			Кол. 2	Кол. 4
	Кол. 1	Кол. 1	Кол. 1		
	Обозначение				
0606-1484	0600-0194	0600-0192	0600-0198	0602-0261	0602-0329
0606-1485	0600-0196	0600-0195	0600-0197	0602-0262	0602-0325
0606-1486		0600-0196			0602-0326
0606-1487	0600-0197	0600-0195			
0606-1488		0600-0196			0602-0328
0606-1489	0600-0198	0600-0195			
0606-1491		0600-0196			0602-0329
0606-1492	0600-0201	0600-0199	0600-0202	0602-0263	0602-0325
0606-1493		0600-0201			0602-0326
0606-1494	0600-0202	0600-0199			
0606-1495		0600-0201			0602-0328
0606-1496	0600-0203	0600-0199			
0606-1497		0600-0201			0602-0329
0606-1498	0600-0205	0600-0204	0600-0206	0602-0264	0602-0325
0606-1499		0600-0205			0602-0326
0606-1501	0600-0206	0600-0204			
0606-1502		0600-0205			0602-0328
0606-1503	0600-0207	0600-0204			
0606-1504		0600-0205			0602-0329
0606-1505	0600-0209	0600-0208	0600-0211	0602-0265	0602-0325
0606-1506		0600-0209			0602-0326
0606-1507	0600-0211	0600-0208			
0606-1508		0600-0209			0602-0328
0606-1509	0600-0212	0600-0208			
0606-1511		0600-0209			0602-0329

Продолжение табл. 2

Поз. 6 Втулка ГОСТ 22073—76 Кол. 4	Поз. 7 Втулка ГОСТ 22074—76 Кол. 4	Поз. 8 Шайба ГОСТ 22076—76 Кол. 8	Поз. 9 Винт ГОСТ 11738—84 Кол. 4	Поз. 10 Винт ГОСТ 11738—84 Кол. 4
чения				
0602-0381	0602-0406			
0602-0378	0602-0405			
	0602-0406			
0602-0379	0602-0405			
	0602-0406			
0602-0381	0602-0405			
	0602-0406			
0602-0378	0602-0405			
	0602-0406			
0602-0379	0602-0405			
	0602-0406	0602-0353	М12—8×25.88.05	М12—8×20.88.05
0602-0379	0602-0405			
	0602-0406			
0602-0378	0602-0405			
	0602-0406			
0602-0379	0602-0405			
	0602-0406			
0602-0381	0602-0405			
	0602-0406			
0602-0378	0602-0405			
	0602-0406			
0602-0379	0602-0405			
	0602-0406			
0602-0381	0602-0405			
	0602-0406			

Обозначение пресс-формы-заготовки	Поз. 1 Плита-заготовка для неподвижной обоймы	Поз. 2 Плита-заготовка для подвижной обоймы	Поз. 3 Плита-заготовка для промежуточной плиты	Поз. 4 Плита-заготовка крепления ГОСТ 22066—76	Поз. 5 Колонка ГОСТ 22072—76
	ГОСТ 22065—76			Кол. 2	Кол. 4
	Кол. 1	Кол. 1	Кол. 1		
	Обозначение				
0606-1512	0600-0214	0600-0213	0600-0214	0602-0266	0602-0334
0606-1513		0600-0214			0602-0335
0606-1514	0600-0215	0600-0213			
0606-1515		0600-0214			0602-0337
0606-1516	0600-0216	0600-0213			
0606-1517		0600-0214			0602-0339
0606-1518	0600-0218	0600-0217	0600-0218	0602-0267	0602-0334
0606-1519		0600-0218			0602-0335
0606-1521	0600-0219	0600-0217			
0606-1522		0600-0218			0602-0337
0606-1523	0600-0221	0600-0217			
0606-1524		0600-0218			0602-0339
0606-1525	0600-0223	0600-0222	0600-0223	0602-0268	0602-0334
0606-1526		0600-0223			0602-0335
0606-1527	0600-0224	0600-0222			
0606-1528		0600-0223			0602-0337
0606-1529	0600-0225	0600-0222			
0606-1531		0600-0223			0602-0339
0606-1532	0600-0227	0600-0226	0600-0227	0602-0269	0602-0334
0606-1533		0600-0227			0602-0335
0606-1534	0600-0228	0600-0226			
0606-1545		0600-0227			0602-0337
0606-1536	0600-0229	0600-0226			
0606-1537		0600-0227			0602-0339

Продолжение табл. 2

Поз. *6* Втулка ГОСТ 22073—76 Кол. 4	Поз. *7* Втулка ГОСТ 22074—76 Кол. 4	Поз. *8* Шайба ГОСТ 22076—76 Кол. 8	Поз. *9* Винт ГОСТ 11738—84 Кол. 4	Поз. *10* Винт ГОСТ 11738—84 Кол. 4
чения				
0602-0385	0602-0407	0602-0354	М16—8×35.88.05	М16—8×25.88.05
	0602-0408			
0602-0386	0602-0407			
	0602-0408			
0602-0387	0602-0407			М16—8×35.88.05
	0602-0408			
0602-0385	0602-0407			М16—8×25.88.05
	0602-0408			
0602-0386	0602-0407			
	0602-0408			М16—8×35.88.05
0602-0387	0602-0407			
	0602-0408			
0602-0385	0602-0407			М16—8×25.88.05
	0602-0408			
0602-0386	0602-0407			
	0602-0408			М16—8×35.88.05
0602-0387	0602-0407			
	0602-0408			

(Измененная редакция, Изм. № 1, 2).

2. Технические условия — по ГОСТ 22082—76.

3. Маркировать: обозначение пресс-формы-заготовки и товарный знак предприятия-изготовителя.

gost.e-ecolog.ru