

ГОСУДАРСТВЕННЫЕ СТАНДАРТЫ
СОЮЗА ССР

НАКОНЕЧНИКИ КАБЕЛЬНЫЕ

ГОСТ 22002.2-76—ГОСТ 22002.5-76, ГОСТ 22002.7-76—ГОСТ 22002.14-76

Издание официальное

ГОСУДАРСТВЕННЫЙ КОМИТЕТ СССР ПО СТАНДАРТАМ
Москва

gost.e-ecolog.ru

ГОСУДАРСТВЕННЫЕ СТАНДАРТЫ
СОЮЗА ССР

НАКОНЕЧНИКИ КАБЕЛЬНЫЕ

ГОСТ 22002.2-76—ГОСТ 22002.5-76, ГОСТ 22002.7-76—ГОСТ 22002.14-76

Издание официальное

МОСКВА—1982

УДК 621.315.687.4:006.354 Группа Е77

ГОСУДАРСТВЕННЫЙ СТАНДАРТ СОЮЗА ССР

НАКОНЕЧНИКИ КАБЕЛЬНЫЕ ГЛУХИЕ ОТОГНУТЫЕ С ЗАКРЫТЫМ ХВОСТОВИКОМ, ЗАКРЕПЛЯЕМЫЕ НА ЖИЛАХ ПРОВОДОВ

Конструкция и размеры

Ring bend cable terminals, with close tail, attached to conductor core. Construction and sizes

ГОСТ 22002.2—76*

ОКП 34 4968

Постановлением Государственного комитета стандартов Совета Министров СССР от 20 июля 1976 г. № 1748 срок действия установлен

с 01.07 1977 г.

Проверен в 1981 г. Постановлением Госстандарта от 29.01.82 № 373 срок действия продлен

до 01.01 1988 г.

Несоблюдение стандарта преследуется по закону

1. Настоящий стандарт распространяется на кабельные штампованные глухие отогнутые наконечники с закрытым хвостовиком, закрепляемые на жилах проводов и кабелей сечением от 0,35 до 16 мм^2.

2. Конструкция и размеры кабельных наконечников должны соответствовать указанным на чертеже и в таблице.

3. Кабельные наконечники изготовляют из медной ленты марки ЛММ по ГОСТ 434—78, медного мягкого листа марки М1Е по ГОСТ 495—77 и латунного полутвердого проката марки Л63 повышенной (при штамповке в виде цепи) и нормальной точности по ГОСТ 2208—75 и ГОСТ 931—78.

Допускается изготовление кабельных наконечников из латуни марок Л68 и Л70.

4. Технические требования — по ГОСТ 23981—80. Общие требования к конструкции — по ГОСТ 22002.1—82.

1—4 (Измененная редакция, Изм. № 1).

Издание официальное **Перепечатка воспрещена**

★

* *Переиздание апрель 1982 г. с Изменением № 1, утвержденным в январе 1982 г. Пост № 376 от 29.01.82 (ИУС № 4—1982 г.)*

Рис 1

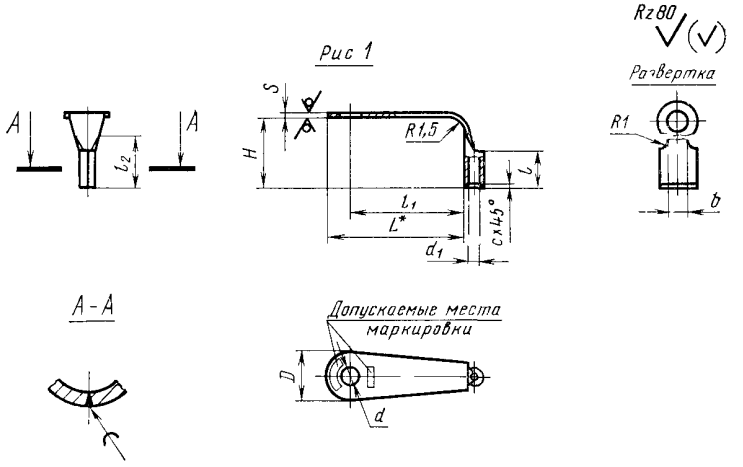

Рис 2

Остальное - см рис 1

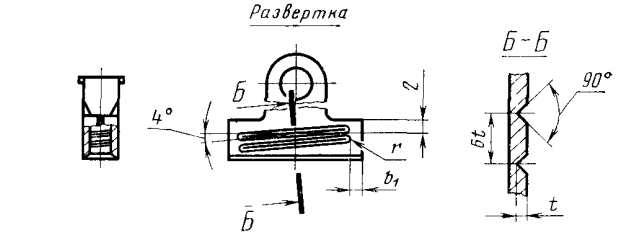

Размер для справок

Размеры в мм

Номинальное сечение кабельного наконечника, мм²	Рис.	Диаметр контактного стержня	D	d		d_1	b	b_1	L	l (Пред. откл. по $h13$)	l_1	l_2	H	r	s		c	t	Расчетная масса 1000 шт., кг***	
				Номин.	Пред. откл.										Латунь	Медь			Латунь	Медь
0,5	1	3	6	3,2	$H12$	1,2	2,7	—	18	5	15	7	9	—	0,5	0,5	0,3	—	0,4	0,5
		4	8	4,3	$H12^{(+0,12)}$				19										0,5	0,5
1		3	6	3,2	$H12$	1,5	3,5		18										0,5	0,5
		4	8	4,3	$H12^{(+0,12)}$				19										0,6	0,6
		5	10	5,3	$H12$				20										0,7	0,7
		6*	12	6,4	$H12^{(+0,15)}$				21										0,7	0,7
		8*	15	8,4					22,5										0,9	0,9
		10*	18	10,5	$H12$				24										1,1	1,2
		12*	20	13,0					25										1,2	1,6
		16*	24	17,0					27										1,6	1,8
2,5		3	6	3,2	$H12^{(+0,12)}$	2,8	6		23		20				1	0,8	0,5		1,6	1,3
		4	8	4,3					24										1,8	1,5
		5	10	5,3	$H12$				25										2,1	1,7
		6	12	6,4	$H12^{(+0,15)}$				26										2,3	1,9
		8	15	8,4					27,5										2,7	2,2
		10*	18	10,5	$H12$				29										3,0	2,5
		12*	20	13,0					30										3,1	2,6
		16*	24	17,0					32										3,3	2,7

Продолжение

Размеры в мм

Номинальное сечение кабельного наконечника, мм²	Рис.	Диаметр контактного стержня	D	d Номин.	d Пред. откл.	d_1	b	b_1	L	l (Пред. откл. по $h13$)	l_1	l_2	H	r	s Латунь	s Медь	c	t	Расчетная масса 1000 шт., кг*** Латунь	Расчетная масса 1000 шт., кг*** Медь
4	1	4	8	4,3	$H12^{(+0,12)}$	3,2	6,5	—	24	6	20	8	10	—	1	0,8	—	—	2,0	1,7
		5	10	5,3	$H12$				25										2,3	1,9
		6	12	6,4	$H12^{(+0,15)}$				26										2,6	2,1
		8	15	8,4					27,5										2,9	2,4
		10	18	10,5	$H12$				29										2,2	2,7
		12*	20	13,0					30										3,4	2,8
		16*	24	17,0					32										3,5	2,9
6	2	4	8	4,3	$H12^{(+0,12)}$	4,2	8,5	1,5	24					0,3	1,2	1	0,5	0,3	2,9	2,4
		5	10	5,3	$H12$				25										3,3	2,7
		6	12	6,4	$H12^{(+0,15)}$				26										3,5	3,0
		8	15	8,4					27,5										3,9	3,3
		10	18	10,5	$H12$				29										4,3	3,7
		12*	20	13,0					30										4,5	3,8
		16*	24	17,0					32										4,7	4,0
10		5	10	5,3	$H12^{(+0,15)}$	5,3	11	2	30	8	25	10	12						4,7	4,0
		6	12	6,4					31										5,0	4,3
		8	15	8,4					32,5										5,5	4,7
		10	18	10,5	$H12$				34										6,0	5,1
		12	20	13,0					35										6,2	5,3
		16*	24	17,0					37										6,5	5,6

Продолжение

2*

Размеры в мм

Номинальное сечение кабельного наконечника, мм²	Рис.	Диаметр контактного стержня	D	d		d_1	b	b_1	L	l (Пред. откл. по h13)	l_1	l_2	H	r	s		c	t	Расчетная масса 1000 шт., кг***	
				Номин.	Пред. откл.										Латунь	Медь			Латунь	Медь
16	2	5	10	5,3	H12	6,3	14	2	30	10	25	13	15	0,4	1,5	1,25**	0,5	0,4	7,4	6,3
		6	12	6,4	$H12^{(+0,15)}$				31										7,8	6,7
		8	15	8,4					32,5										8,4	7,2
		10	18	10,5	H12				34										9,0	7,7
		12	20	13,0					35										9,3	8,0
		16*	24	17,0					37										9,7	8,2

* Допускается применять в технически обоснованных случаях.

** Для кабельных наконечников, изготовленных из медного листа марки М1Е—1,2 мм.

*** Для справок.

Изменение № 2 ГОСТ 22002.2—76 Наконечники кабельные глухие отогнутые с закрытым хвостовиком, закрепляемые на жилах проводов. Конструкция и размеры

Постановлением Государственного комитета СССР по стандартам от 18.12.85 № 4139 срок введения установлен

с 01.01.88

Заменить код: ОКП 34 4968 на ОКП 34 4981, 34 4982.

Пункт 1. Заменить слова: «на жилах проводов и кабелей» на «на медных многопроволочных жилах проводов и кабелей»;

дополнить абзацем: «Стандарт не распространяется на кабельные наконечники для автотракторного, мотоциклетного и велосипедного электрооборудования, а также для щеток электрических машин».

Пункт 2. Чертеж. Размер *s* дополнить знаком: *.

(Продолжение см. с. 162)

(Продолжение изменения к ГОСТ 22002.2—76)

Пункт 3 исключить.

Пункт 4 Исключить слова «Технические требования — по ГОСТ 23981—80»

Стандарт дополнить пунктом 5 «5 Примеры условных обозначений

Кабельный наконечник номинального сечения 2 5 мм², предназначенный для присоединения опрессовкой, под контактный стержень диаметром 4 мм изготовленный из латуни, с покрытием шифра 05

Наконечник 2,5—4—ЛТ—05 ГОСТ 22002 2—76

То же, предназначенный для присоединения пайкой без предварительной опрессовки

Наконечник П 2,5—4—ЛТ—05 ГОСТ 22002 2—76».

(ИУС № 3 1986 г)

Изменение № 3 ГОСТ 22002.2—76 Наконечники кабельные глухие отогнутые с закрытым хвостовиком, закрепляемые на жилах проводов. Конструкция и размеры

Утверждено и введено в действие Постановлением Государственного комитета СССР по стандартам от 29.06.87 № 2806

Дата введения 01.01.88

Стандарт дополнить пунктом — 3*а*: «3а. Допускаются выступы от перемычек цепи кабельных наконечников высотой не более 0,3 мм».

(ИУС № 11 1987 г.)

gost.e-ecolog.ru