УДК 621.315.687.4:006.354 Группа Е77

ГОСУДАРСТВЕННЫЙ СТАНДАРТ СОЮЗА ССР

НАКОНЕЧНИКИ КАБЕЛЬНЫЕ КРЮЧКООБРАЗНЫЕ С ОТКРЫТЫМ ХВОСТОВИКОМ, ЗАКРЕПЛЯЕМЫЕ НА ЖИЛАХ И ИЗОЛЯЦИИ ПРОВОДОВ

Конструкция и размеры

Hook cable terminals, with open tail, attached to conductor core and insulations. Construction and sizes

ГОСТ 22002.11—76*

ОКП 34 4968

Постановлением Государственного комитета стандартов Совета Министров СССР от 20 июля 1976 г. № 1748 срок действия установлен

с 01.07 1978 г.

Проверен в 1981 г. Постановлением Госстандарта № 374 от 29.01.82 срок действия продлен

до 01.01 1988 г.

Несоблюдение стандарта преследуется по закону

1. Настоящий стандарт распространяется на кабельные штампованные крючкообразные наконечники с открытым хвостовиком, закрепляемые на жилах и изоляции проводов и кабелей сечением от 0,35 до 10 мм^2, кроме проводов и кабелей по ГОСТ 6598—73.

2. Кабельные наконечники изготовляют следующих исполнений:

Л — левые;
П — правые;
Н — с прямой изоляционной частью хвостовика;
Х — со скошенной изоляционной частью хвостовика.

В условном обозначении наконечников, изготовляемых для продукции предприятия-изготовителя, исполнения *Н* и *Х* не указывают.

3. Исполнения, конструкция и размеры кабельных наконечников должны соответствовать указанным на черт. 1 (исполнение *Н*), черт. 2 (исполнение *Х*) и в табл. 1, 2.

1—3. (Измененная редакция, Изм. № 1).

4. Кабельные наконечники должны изготовляться из медной ленты марки ЛММ по ГОСТ 434—78 и из латунного полутвердого проката марки Л63 повышенной (при штамповке в виде цепи) и нормальной точности по ГОСТ 2208—75 и ГОСТ 931—78.

Издание официальное **Перепечатка воспрещена**

★

* *Переиздание апрель 1982 г. с Изменением № 1, утвержденным в январе 1982 г. Пост № 377 от 29.01.82 (ИУС № 4—1982 г.)*

gost.e-ecolog.ru

Допускается изготовление кабельных наконечников из латуни марок Л68 и Л70.

5. В технически обоснованных случаях допускается размеры H, r, b_4 и b_5 устанавливать в технологической документации, утвержденной в установленном порядке.

(Измененная редакция, Изм. № 1).

6. Допускаются выступы от перемычек цепи кабельных наконечников высотой не более 0,3 мм.

7. Технические требования — по ГОСТ 23981—80. Общие требования к конструкции — по ГОСТ 22002.6—82.

(Измененная редакция, Изм. № 1).

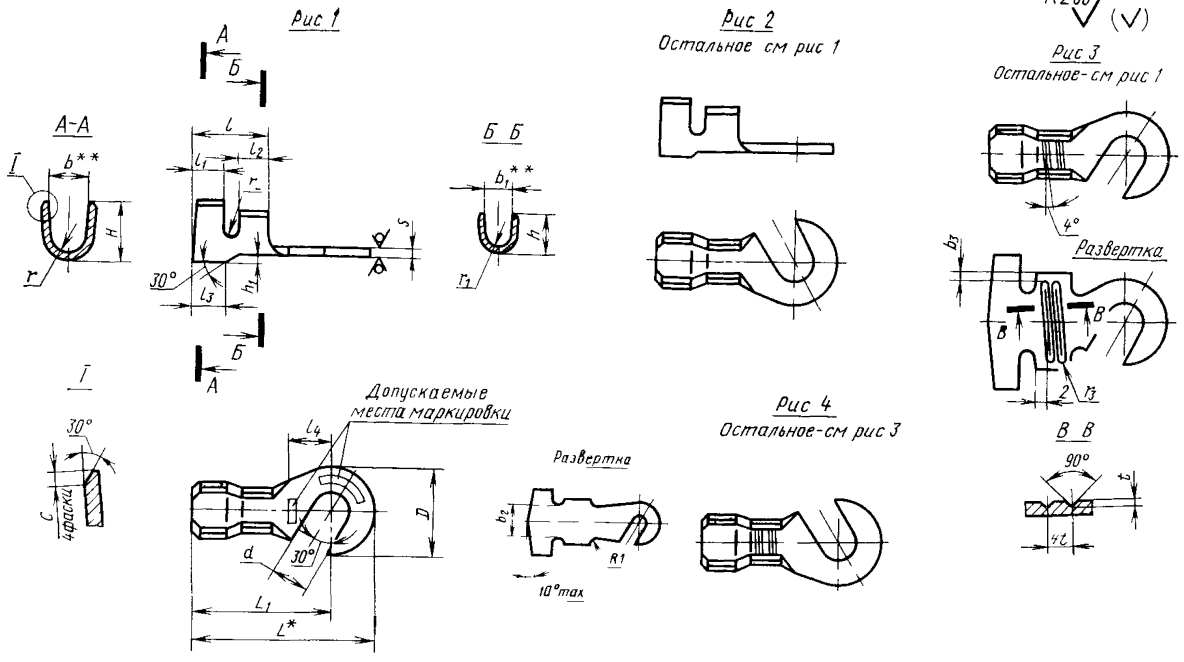

* Размер для справок.

** Размеры обеспечиваются инструментом.

Черт. 1

Rz 80

Рис 1

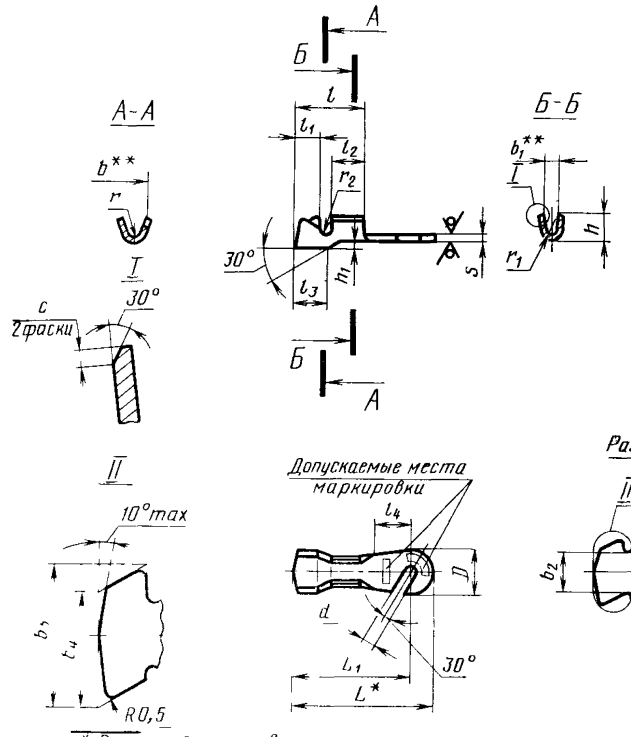

* Размер для справок
** Размеры обеспечиваются инструментом

Рис 2
Остальное - см рис 1

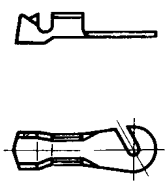

Рис 3
Остальное - см рис 1

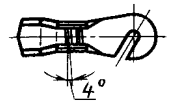

Развертка

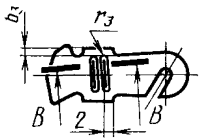

В - В

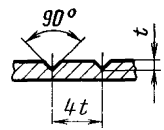

Развертка

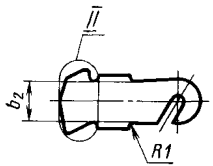

Рис 4
Остальное - см рис 3

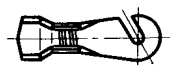

Черт. 2

Таблица 1

Размеры в мм

Номинальное сечение кабельного наконечника, мм²	Рис.	Исполнение	Диаметр контактного стержня	D	d		b	b_1	b_2	b_3	b_4	b_5	L	L_1	l	l_1	l_2	l_3	l_4
					Номин.	Пред. откл.													
0,5	1	П	3	6	3,2	$H12$	3,2	1,6	4		6,5	8	18,5	15,5	8,5	3	4	4	5
			4	8	4,3	$H12^{(+0,12)}$							20,5	16,5					6
	2	Л	3	6	3,2	$H12$							18,5	15,5					5
			4	8	4,3	$H12^{(+0,12)}$							20,5	16,5					6
1	1	П	3	6	3,2	$H12$	4,5	2			8	10	19	16	9	3,5			5
			4	8	4,3	$H12^{(+0,12)}$							21	17					6
			5	10	5,3	$H12$							24	19					8
	2	Л	3	6	3,2								19	16					5
			4	8	4,3	$H12^{(+0,12)}$							21	17					6
			5	10	5,3	$H12$							24	19					8
2,5	1	П	3	6	3,2		5,4	2,8	6		11	14	20	17	10		5	5	5
			4	8	4,3	$H12^{(+0,12)}$							22	18					6
			5	10	5,3	$H12$							25	20					8
			6	12	6,4	$H12^{(+0,15)}$							28	22					10
			8	15	8,4								32,5	25					13
	2	Л	3	6	3,2	$H12$							20	17					5
			4	8	4,3	$H12^{(+0,12)}$							22	18					6
			5	10	5,3	$H12$							25	20					8
			6	12	6,4	$H12^{(+0,15)}$							28	22					10
			8	15	8,4								32,5	25					13

Размеры в мм

Продолжение табл. 1

Номинальное сечение кабельного наконечника, мм²	Диаметр контактного стержня	H	h	h_1	r	r_1	r_2	r_3	s		c	t	Расчетная масса 1000 шт. кг*	
									Латунь	Медь			Латунь	Медь
0,5	3	4,5	3	0,5±0,2	1,4	0,6	0,75	—	0,5	0,5	0,3	—	0,4	0,4
	4												0,5	0,5
1	3	6			2	0,8							0,4	0,4
	4												0,5	0,5
	5												0,5	0,5
	3												0,5	0,5
	4												0,5	0,5
	5												0,6	0,6
2,5	3	8	4,5	0,8±0,2	2,4	1,2			1	0,8	0,5		1,4	1,2
	4												1,5	1,2
	5												1,7	1,4
	6												1,9	1,6
	8												2,2	1,9
	3												1,4	1,2
	4												1,5	1,2
	5												1,7	1,4
	6												1,9	1,6
	8												2,2	1,9

Размер для справок.

Таблица 2

Размеры в мм

Номинальное сечение кабельного наконечника, мм²	Рис.	Исполнение	Диаметр контактного стержня	D	d		b	b_1	b_2	b_3	b_4	b_5	L	L_1	l	l_1	l_2	l_3	l_4
					Номин.	Пред. откл.													
6	3	П	4	8	4,3	$H12^{(+0,12)}$	6,7	4,4	8	1,5	14,5	18	24	20	12	5	5	6	6
			5	10	5,3	$H12$							27	22					8
			6	12	6,4	$H12^{(+0,15)}$							30	24					10
			8	15	8,4								34,5	27					13
			10	18	10,5	$H12$							39	30					16
	4	Л	4	8	4,3	$H12^{(+0,12)}$							24	20					6
			5	10	5,3	$H12$							27	22					8
			6	12	6,4	$H12^{(+0,15)}$							30	24					10
			8	15	8,4								34,5	27					13
			10	18	10,5	$H12$							39	30					16
10	3	П	5	10	5,3		9,4	5,5	12	2	22	27	29	24	14	6	5	7	8
			6	12	6,4	$H12^{(+0,15)}$							32	26					10
			8	15	8,4								36,5	29					13
			10	18	10,5	$H12$							41	32					16
			12	20	13,0								45	35					19
	4	Л	5	10	5,3								29	24					8
			6	12	6,4	$H12^{(+0,15)}$							32	26					10
			8	15	8,4								36,5	29					13
			10	18	10,5	$H12$							41	32					16
			12	20	13,0								45	35					19

Размеры в мм

Продолжение табл. 2

Номинальное сечение кабельного наконечника, мм²	Диаметр контактного стержня	H	h	h_1	r	r_1	r_2	r_3	s		c	t	Расчетная масса 1000 шт. кг*	
									Латунь	Медь			Латунь	Медь
6	4	9,5	7	1±0,2	3	2	1	0,3	1,2	1	0,5	0,3	2,8	2,4
	5												3,0	2,6
	6												3,3	2,8
	8												3,7	3,2
	10												4,1	3,6
10	4	12	8,5		4,2	2,6	1,5						2,8	2,4
	5												3,0	2,6
	6												3,3	2,8
	8												3,7	3,2
	10												4,1	3,6
	12												4,0	3,5
	5												4,4	3,8
	6												4,5	4,2
	8												5,4	4,7
	10												5,8	5,0
	12												4,0	3,5
													4,4	3,8
													4,5	4,2
													5,4	4,7
													5,8	5,0

* Для справок.

Изменение № 2 ГОСТ 22002.11—76 Наконечники кабельные крючкообразные с открытым хвостовиком, закрепляемые на жилах и изоляции проводов. Конструкция и размеры

Постановлением Государственного комитета СССР по стандартам от 18.12.85 № 4140 срок введения установлен

с 01.01.88

Заменить код: ОКП 34 4968 на ОКП 34 4981, 34 4982.

Пункт 1. Заменить слова: «на жилах и изоляции проводов и кабелей» на «на медных многопроволочных жилах и изоляции проводов и кабелей»;

дополнить абзацем: «Стандарт не распространяется на кабельные наконечники для автотракторного, мотоциклетного и велосипедного электрооборудования, а также для щеток электрических машин».

Пункт 2. Последний абзац исключить

Пункт 3. Чертежи 1, 2. Рис. 1. Размер s дополнить знаком: *;

размеры h_1, l_3, l_4 дополнить знаком: **;

на виде спереди исключить размер — r_2;

изображение развертки дополнить размером — r_2:

На черт. 1

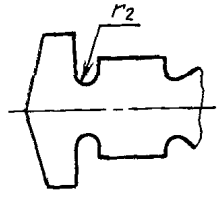

На черт. 2

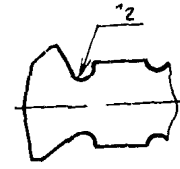

(Продолжение см. с. 174)

(Продолжение изменения к ГОСТ 22002.11—76)

Таблицы 1, 2. Наименование графы l_4 дополнить словами: «не менее»; размер H — «не более»;

заменить значения l_3: 4 на 3; 5 на 3,5; 6 на 5; 7 на 6; l_4: 5 на 3,5; 6 на 4,5; 8 на 5; 10 на 7; 13 на 9; 16 на 11; 19 на 12.

Таблица 1. Графа h_1. Заменить значения: 0,5±0,2 на 0,5±0,07; 0.8±0,2 на 0,8±0,07.

Пункт 4 исключить.

Пункт 5 после слов «устанавливать в» дополнить словами: «нормативно-технической или».

Пункт 7. Исключить слова: «Технические требования — по ГОСТ 23981—80».

Стандарт дополнить словами: «Примеры условных обозначений

Кабельный наконечник номинального сечения 2,5 мм², предназначенный для присоединения опрессовкой, под контактный стержень диаметром 4 мм, исполнений Л и Н, изготовленный из латуни, с покрытием шифра 05:

Наконечник 2,5—4—Л—ЛТ—05 ГОСТ 22002.11—76

То же, исполнений Л и Х, предназначенный для присоединения пайкой без предварительной опрессовки:

Наконечник П 2,5—4—ЛХ—ЛТ—05 ГОСТ 22002.11—76».

(ИУС № 3 1986 г.)

Изменение № 3 ГОСТ 22002.11—76 Наконечники кабельные крючкообразные с открытым хвостовиком, закрепляемые на жилах и изоляции проводов. Конструкция и размеры

Утверждено и введено в действие Постановлением Государственного комитета СССР по стандартам от 29.06.87 № 2808

Дата введения 01.01.88

Пункт 1 Заменить слова: «по ГОСТ 6598—73» на «для подвижного состава рельсового транспорта и троллейбусов».

(Продолжение см. с. 208)

(Продолжение изменения к ГОСТ 22002.11—76)

Пункт 3. Таблицы 1, 2. Наименование графы h дополнить словами: «(Пред. откл. по h 15)».

(ИУС № 11 1987 г.)

gost.e-ecolog.ru