УДК 621.94.2-229.323:006.354 Группа Г27

ГОСУДАРСТВЕННЫЙ СТАНДАРТ СОЮЗА ССР

ПАТРОНЫ ДЛЯ ПЛАШЕК К ТОКАРНО-РЕВОЛЬВЕРНЫМ СТАНКАМ

Конструкция и размеры

Die chucks for turret lathes
Design and dimensions

ГОСТ 21941—76*

Взамен
МН 1022—60

Постановлением Государственного комитета стандартов Совета Министров СССР от 18 июня 1976 г. № 1475 срок введения установлен с 01.01.78

Проверен в 1982 г.

Несоблюдение стандарта преследуется по закону

1 Настоящий стандарт распространяется на патроны для круглых плашек по ГОСТ 9740—71 к токарно-револьверным станкам.

2 (Исключен, Изм. № 1).

3 Конструкция и размеры патрона должны соответствовать указанным на чертеже и в таблице.

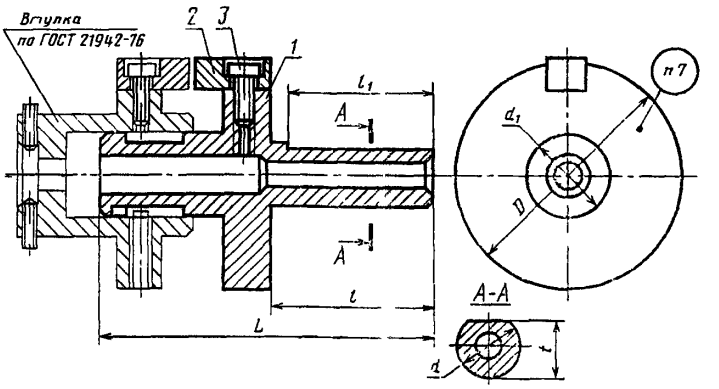

1—корпус, *2*—сухарь, *3*—винт по ГОСТ 1491—80

Издание официальное ★ Перепечатка воспрещена

* *Переиздание (февраль 1987 г.) с Изменением № 1, утвержденным в декабре 1982 г; Пост. № 4632 от 06 12 82 (ИУС 3—83)*

gost.e-ecolog.ru

мм

Обозначение патронов	Применяемость	Диапазон нарезаемой резьбы	Обозначение втулки по ГОСТ 21942—76	d (поле допуска $h6$)	d_1 (поле допуска $h8$)	D	L	l	l_1	t	Масса, кг, не более
6161-0121		От М1 до М11 включ.	6140-0201—6140-0207	18	26	70	100	55	44	17,0	0,563
6161-0122				20						19,0	0,587
6161-0123				25						24,0	0,630
6161-0124		От М10 до М26 включ	6140-0208—6140-0218	30	46	108	110			29,0	1,636
6161-0125				32						31,0	1,585
6161-0126				38			125	63	55	36,5	1,709
6161-0127				40						38,5	1,615
6161-0128		От М22 до М36 включ	6140-0219—6140 0225	45	58	120	150	80	72	43,5	2,405
6161-0129				50						48,5	2,446
6161 0131				55						53,5	2,521

Пример условного обозначения патрона размером $d = 18$ мм

Патрон 6161-0121 ГОСТ 21941—76

(Измененная редакция, Изм. № 1).

4. Конструкция и размеры деталей патронов указаны в рекомендуемом приложении.

5. Допуск радиального биения поверхности d_1 относительно оси поверхности d — по 6-й степени точности ГОСТ 24643—81.

(Измененная редакция, Изм. № 1).

6. Остальные технические требования — по ГОСТ 17166—71.

7. Маркировать: обозначение патрона и товарный знак предприятия-изготовителя.

ПРИЛОЖЕНИЕ
Рекомендуемое

КОНСТРУКЦИЯ И РАЗМЕРЫ ДЕТАЛЕЙ ПАТРОНОВ

1. Конструкция и размеры корпуса (поз. 1) должны соответствовать указанным на черт. 1 и в табл. 1.

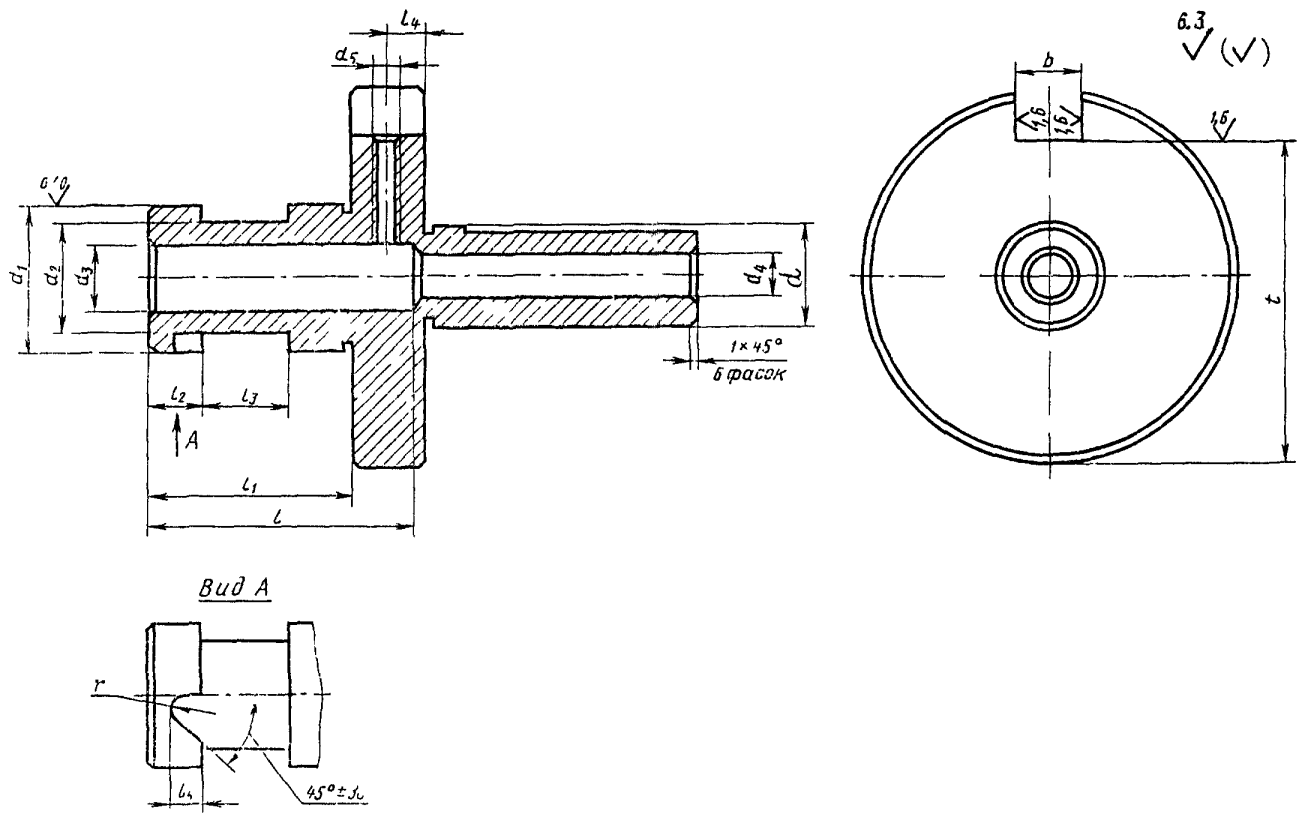

Черт 1

Таблица 1

мм

Обозначение патрона	d	b (поле допуска $H9$)	d_1	d_2	d_3	d_4	d_5	l	l_1	l_2	l_3	l_4	l_5	r	t (пред откл −0,3)	Масса, кг, не более
6161 0121	18	12	26	20	12	8	M5	48	37	8	17	7	5	2,5	61	0,547
6161 0122	20															0,571
6161 0123	25					—		–								0,614
6161 0124	30	16	46	38	22	16	M6	58	45	13	18	8	8	3,0	98	1,604
6161 0125	32					—		—								1,553
6161 0126	38				28	20		60	47	15						1,677
6161-0127	40					--		—								1,583
6161-0128	45	18	58	50	40	30	M8	65	53		21	10			109	2,354
6161-0129	50															2,395
6161-0131	55					—		—								2,471

1.1. Материал — сталь марки 40Х по ГОСТ 4543—71 или сталь марки 45 по ГОСТ 1050—74.
1.2. Резьба — по ГОСТ 24705—81. Поле допуска резьбы — 7Н по ГОСТ 16093—81.
1.3. Фаска под резьбу — по ГОСТ 10549—80.
1.4. Канавки для выхода шлифовального круга — по ГОСТ 8820—69.
1.5. Неуказанные предельные отклонения размеров отверстий — по $H14$, валов — по $h14$, остальных — по $\pm \frac{t_3}{2}$
1.6. Покрытие — Хим. Окс. прм. (обозначение покрытия — по ГОСТ 9.306—85).
2. Конструкция и размеры сухаря (поз 2) должны соответствовать указанным на черт. 2 и в табл. 2.

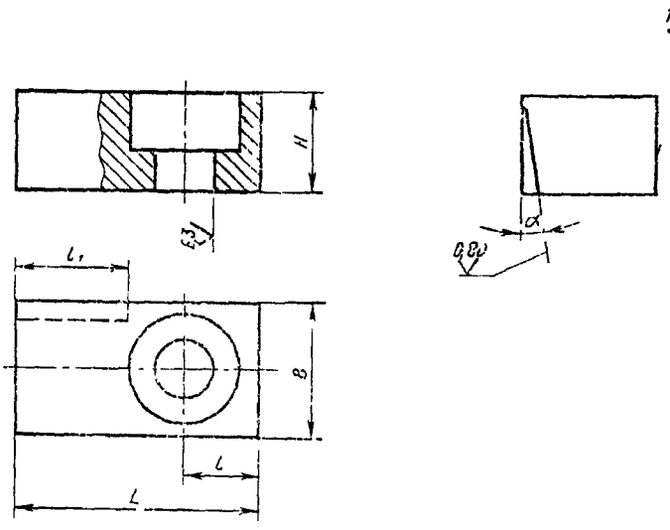

Черт. 2

Таблица 2

Размеры в мм

Обозначение патронов	B (поле допуска h8)	H	L	l	l_1	α (пред откл +30′)	Масса, кг, не более
6161-0121÷ 6161-0123	12	9	22	7	10	9°	0,013
6161-0124÷ 6161-0127	16	10	25	8	11	8°	0,025
6161-0128÷ 6161-0131	18	11	30	10	12		0,038

2.1. Материал — сталь марки 40Х по ГОСТ 4543—71.
2.2. Твердость — $HRC_э$ 46,5...51,5.
2.3. Сквозные отверстия под винты — по ГОСТ 11284—75.
2.4. Опорные поверхности под винты — по ГОСТ 12876—67.
2.5. Неуказанные предельные отклонения размеров отверстий — по $H14$, валов — по $h14$, остальных — по $\pm \frac{t_3}{2}$.
2.6. Покрытие — Хим. Окс. прм. (обозначение покрытия — по ГОСТ 9.306—85).
(Измененная редакция, Изм. № 1).

gost.e-ecolog.ru