УДК 621.983.5.073.06:006.354 Группа Г22

ГОСУДАРСТВЕННЫЙ СТАНДАРТ СОЮЗА ССР

**Штампы для листовой штамповки**

# БЛОКИ ШТАМПОВ С ПРОМЕЖУТОЧНОЙ ПЛИТОЙ С ОСЕВЫМ РАСПОЛОЖЕНИЕМ НАПРАВЛЯЮЩИХ УЗЛОВ СКОЛЬЖЕНИЯ

**Конструкция и размеры**

Sheet stamping dies.
Die sets with intermediate plate with axial positioned guide sliding assemblies
Design and dimensions

ОКП 39 6330

**ГОСТ 21883—83**

**(СТ СЭВ 3324—81)**

**Взамен ГОСТ 21883—76**

**Постановлением Государственного комитета СССР по стандартам от 22 сентября 1983 г. № 4504 срок введения установлен с 01.07.84**

**Несоблюдение стандарта преследуется по закону**

1. Настоящий стандарт распространяется на блоки с промежуточной плитой и осевым расположением направляющих узлов скольжения для штампов совмещенного действия (исполнения 1, 2) и для штампов с верхним прижимом (исполнения 3, 4) с плитами из чугунного и стального литья.

Стандарт соответствует СТ СЭВ 3324—81 в части исполнения блоков F и G.

2. Блоки штампов с промежуточной плитой и с осевым расположением направляющих узлов скольжения должны изготовляться четырех исполнений:

1 — с колонками, закрепленными в нижней плите;
2 — с плитами уменьшенной толщины и колонками, закрепленными в нижней плите;
3 — с колонками, закрепленными в верхней плите;
4 — с плитами уменьшенной толщины и колонками, закрепленными в верхней плите.

3. Конструкция и размеры блоков должны соответствовать:

исполнения 1 — указанным на черт. 1 и в табл. 1 и 3;
исполнения 2 — указанным на черт. 1 и в табл. 2 и 4;
исполнения 3 — указанным на черт. 2 и в табл. 1 и 5;
исполнения 4 — указанным на черт. 2 и в табл. 2 и 6.

*Исполнения 1 и 2*

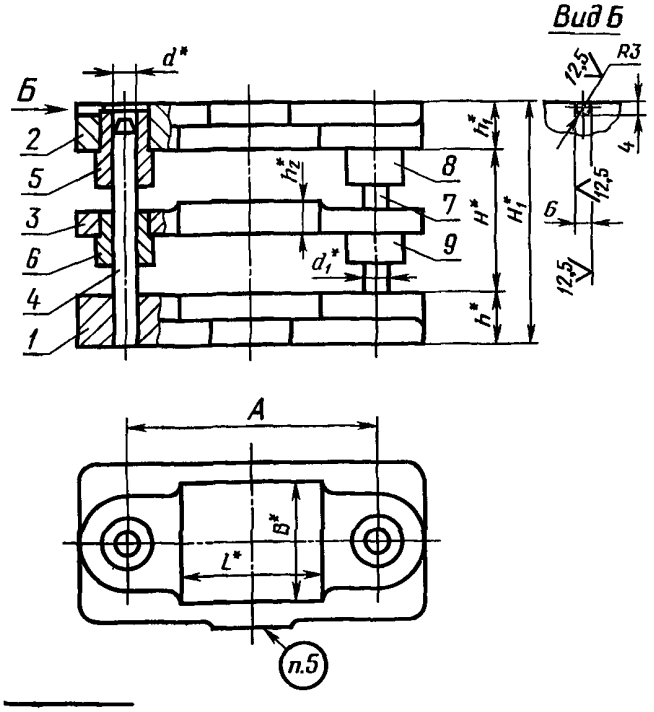


* Размеры для справок.

Черт. 1

*Исполнения 3 и 4*

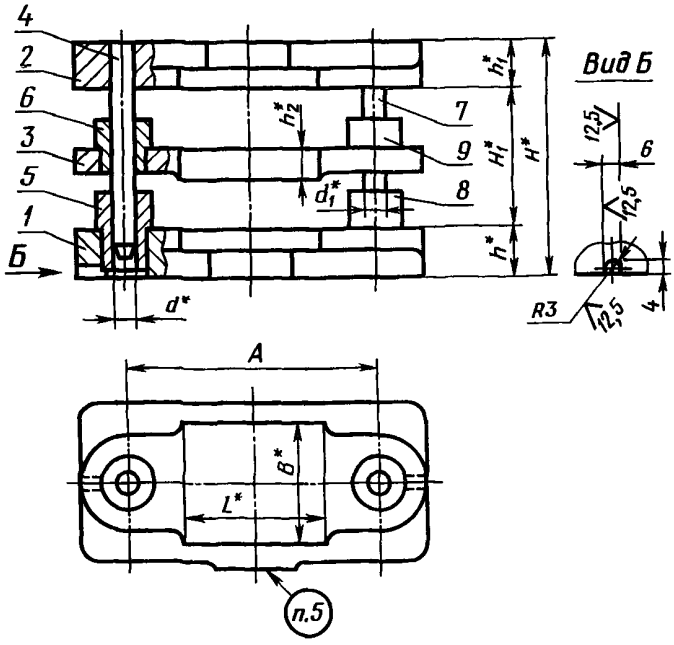


* Размеры для справок.

Черт. 2

**Издание официальное** ★ **Перепечатка воспрещена**



gost.e-ecolog.ru

Таблица 1

Размеры, мм

| Обозначение блока | | Применяемость | | Размеры рабочей плоскости | | Расстояния при нижнем положении верхней плиты | | | | $h$ | $h_1$ | $h_2$ | $d$ | $d_1$ | $A$ | Масса кг, не более |
|---|---|---|---|---|---|---|---|---|---|---|---|---|---|---|---|---|
| | | | | | | $H$ | | $H_1$ | | | | | | | | |
| Исполнение | | | | $L$ | $B$ | Наим. | Наиб. | Наим | Наиб | | | | | | | |
| 1 | 3 | 1 | 3 | | | | | | | | | | | | | |
| 1004-6831 | 1004-6991 | | | 80 | 50 | 65 | 75 | 137 | 147 | 40 | 32 | 20 | 20 | 18 | 150 | 9,9 |
| 1004-6832 | 1004-6992 | | | | | 75 | 85 | 147 | 157 | | | | | | | 10,00 |
| 1004-6833 | 1004-6993 | | | | 63 | 75 | 90 | 151 | 166 | | 36 | | | | | 11,59 |
| 1004-6834 | 1004-6994 | | | | | 90 | 105 | 166 | 181 | | | | | | | 11,63 |
| 1004-6835 | 1004-6995 | | | 100 | | 85 | 100 | | | 45 | | | 25 | 22 | 170 | 15,22 |
| 1004-6836 | 1004-6996 | | | | | 100 | 115 | 181 | 196 | | | | | | | 15,36 |
| 1004-6837 | 1004-6997 | | | 125 | | 85 | 100 | 166 | 181 | | | | | | 200 | 17,01 |
| 1004-6838 | 1004-6998 | | | | | 100 | 115 | 181 | 196 | | | | | | | 17,15 |
| 1004-6839 | 1004-6999 | | | 80 | 80 | 85 | 100 | 166 | 181 | | | | | | 150 | 16,08 |
| 1004-6841 | 1004-7001 | | | | | 100 | 115 | 181 | 196 | | | | | | | 16,22 |
| 1004-6842 | 1004-7002 | | | 100 | | 85 | 100 | 166 | 181 | | | 20 | | | 170 | 18,06 |
| 1004-6843 | 1004-7003 | | | | | 100 | 115 | 181 | 196 | | | | | | | 18,20 |
| 1004-6844 | 1004-7004 | | | 125 | | 95 | 110 | 176 | 191 | | | | | | 200 | 20,37 |
| 1004-6845 | 1004-7005 | | | | | 110 | 125 | 191 | 206 | | | | | | | 20,51 |
| 1004-6846 | 1004-7006 | | | 160 | | 95 | 110 | 190 | 205 | | | | | | 250 | 30,70 |
| 1004-6847 | 1004-7007 | | | | | 110 | 125 | 205 | 220 | | | | | | | 30,81 |
| 1004-6848 | 1004-7008 | | | 200 | | 95 | 110 | 190 | 205 | | | | | | 300 | 36,51 |
| 1004-6849 | 1004-7009 | | | | | 110 | 125 | 205 | 220 | | | | | | | 36,62 |
| 1004-6851 | 1004-7011 | | | 100 | 100 | 95 | 110 | 190 | 205 | 50 | 45 | | 32 | 28 | 200 | 29,80 |
| 1004-6852 | 1004-7012 | | | | | 110 | 125 | 205 | 220 | | | | | | | 29,91 |
| 1004-6853 | 1004-7013 | | | 125 | | 95 | 110 | 190 | 205 | | | | | | 220 | 33,65 |
| 1004-6854 | 1004-7014 | | | | | 110 | 125 | 205 | 220 | | | | | | | 33,82 |
| 1004-6855 | 1004-7015 | | | 160 | | | 130 | 205 | 225 | | | 25 | | | 250 | 36,78 |
| 1004-6856 | 1004-7016 | | | | | 130 | 150 | 225 | 245 | | | | | | | 37,00 |
| 1004-6857 | 1004-7017 | | | 200 | | 110 | 130 | 205 | 225 | | | | | | 300 | 41,19 |
| 1004-6858 | 1004-7018 | | | | | 130 | 150 | 225 | 245 | | | | | | | 41,42 |
| 1004-6859 | 1004-7019 | | | 250 | | 110 | 130 | 205 | 225 | | | | | | 340 | 47,14 |
| 1004-6861 | 1004-7021 | | | | | 130 | 150 | 225 | 245 | | | | | | | 47,37 |
| 1004-6862 | 1004-7022 | | | 125 | 125 | 110 | 130 | 205 | 225 | | | | | | 220 | 38,57 |
| 1004-6863 | 1004-7023 | | | | | 130 | 150 | 225 | 245 | | | | | | | 38,80 |
| 1004-6864 | 1004-7024 | | | 160 | | 110 | 130 | 205 | 225 | | | | | | 250 | 43,56 |
| 1004-6865 | 1004-7025 | | | | | 130 | 150 | 225 | 245 | | | | | | | 43,79 |
| 1004-6866 | 1004-7026 | | | 200 | | 115 | 135 | 221 | 241 | 56 | 50 | | | | 300 | 53,56 |
| 1004-6867 | 1004-7027 | | | | | 135 | 155 | 241 | 261 | | | | | | | 53,67 |

*Продолжение табл. 1*

Размеры, мм

| Обозначение блока | | Применяемость | | Размеры рабочей плоскости | | Расстояния при нижнем положении верхней плиты | | | | $h$ | $h_1$ | $h_2$ | $d$ | $d_1$ | $A$ | Масса, кг, не более |
|---|---|---|---|---|---|---|---|---|---|---|---|---|---|---|---|---|
| | | | | | | $H$ | | $H_1$ | | | | | | | | |
| Исполнение | | | | | | | | | | | | | | | | |
| 1 | 3 | 1 | 3 | $L$ | $B$ | Наим. | Наиб. | Наим. | Наиб. | | | | | | | |
| 1004-6868 | 1004-7028 | | | 250 | 125 | 115 | 135 | 221 | 241 | 56 | 50 | 25 | 32 | 28 | 340 | 58,44 |
| 1004-6869 | 1004-7029 | | | | | 135 | 155 | 241 | 261 | | | | | | | 58,55 |
| 1004-6871 | 1004-7031 | | | 320 | | 115 | 135 | 221 | 241 | | | | | | 420 | 69,36 |
| 1004-6872 | 1004-7032 | | | | | 135 | 155 | 241 | 261 | | | | | | | 68,09 |
| 1004-6873 | 1004-7033 | | | 160 | 160 | 115 | 135 | 221 | 241 | | | | | | 250 | 53,47 |
| 1004-6874 | 1004-7034 | | | | | 135 | 155 | 241 | 261 | | | | | | | 53,58 |
| 1004-6875 | 1004-7035 | | | 200 | | 115 | 135 | 221 | 241 | | | | | | 300 | 63,51 |
| 1004-6876 | 1004-7036 | | | | | 135 | 155 | 241 | 261 | | | | | | | 63,56 |
| 1004-6877 | 1004-7037 | | | 250 | | 125 | 150 | 244 | 269 | 63 | 56 | 32 | 40 | 36 | 360 | 91,94 |
| 1004-6878 | 1004-7038 | | | | | 150 | 175 | 269 | 294 | | | | | | | 92,30 |
| 1004-6879 | 1004-7039 | | | 320 | | 125 | 150 | 244 | 269 | | | | | | 440 | 107,90 |
| 1004-6881 | 1004-7041 | | | | | 150 | 175 | 269 | 294 | | | | | | | 108,26 |
| 1004-6882 | 1004-7042 | | | 400 | | 125 | 150 | 244 | 269 | | | | | | 530 | 125,65 |
| 1004-6883 | 1004-7043 | | | | | 150 | 175 | 269 | 294 | | | | | | | 126,01 |
| 1004-6884 | 1004-7044 | | | 200 | 200 | 125 | 150 | 244 | 269 | | | | | | 320 | 97,17 |
| 1004-6885 | 1004-7045 | | | | | 150 | 175 | 269 | 294 | | | | | | | 97,53 |
| 1004-6886 | 1004-7046 | | | 250 | | 125 | 150 | 244 | 269 | | | | | | 360 | 107,79 |
| 1004-6887 | 1004-7047 | | | | | 150 | 175 | 269 | 294 | | | | | | | 108,15 |
| 1004-6888 | 1004-7048 | | | 320 | | 135 | 160 | 254 | 279 | | | | | | 440 | 131,18 |
| 1004-6889 | 1004-7049 | | | | | 160 | 185 | 279 | 304 | | | | | | | 131,53 |
| 1004-6891 | 1004-7051 | | | 400 | | 135 | 160 | 262 | 287 | 71 | | | 50 | 45 | 530 | 169,05 |
| 1004-6892 | 1004-7052 | | | | | 160 | 185 | 287 | 312 | | | | | | | 169,61 |
| 1004-6893 | 1004-7053 | | | 250 | 250 | 135 | 160 | 262 | 287 | | | | | | 380 | 150,56 |
| 1004-6894 | 1004-7054 | | | | | 160 | 185 | 287 | 312 | | | | | | | 151,72 |
| 1004-6895 | 1004-7055 | | | 320 | | 135 | 160 | 262 | 287 | | | | | | 440 | 173,03 |
| 1004-6896 | 1004-7056 | | | | | 160 | 185 | 287 | 312 | | | | | | | 173,59 |
| 1004-6897 | 1004-7057 | | | 400 | | 150 | 180 | 293 | 323 | 80 | 63 | 40 | | | 530 | 228 49 |
| 1004-6898 | 1004-7058 | | | | | 180 | 210 | 323 | 353 | | | | | | | 229,04 |
| 1004-6899 | 1004-7059 | | | 320 | 320 | 150 | 180 | 293 | 323 | | | | | | 440 | 235,08 |
| 1004-6901 | 1004-7061 | | | | | 180 | 210 | 323 | 353 | | | | | | | 253,63 |

Пример условного обозначения блока размерами $L=80$ мм, $B=50$ мм, $H_{наим.}=65$ мм, исполнения 1, с плитами из чугуна:

*Блок 1004-6831—1 ГОСТ 21883—83*

То же, с плитами из стали:

*Блок 1004-6831—2 ГОСТ 21883—83*

То же, исполнения 3, с плитами из чугуна:

*Блок 1004-6991—1 ГОСТ 21883—83*

То же, с плитами из стали:

*Блок 1004-6991—2 ГОСТ 21883—83*

Таблица 2

Размеры, мм

| Обозначение блока | | Применяемость | | Размеры рабочей плоскости | | Расстояния при нижнем положении верхней плиты | | | | $h$ | $h_1$ | $h_2$ | $d$ | $d_1$ | $A$ | Масса кг, не более |
|---|---|---|---|---|---|---|---|---|---|---|---|---|---|---|---|---|
| | | | | | | $H$ | | $H_1$ | | | | | | | | |
| Исполнение | | | | $L$ | $B$ | Наим. | Наиб. | Наим. | Наиб. | | | | | | | |
| 2 | 4 | 2 | 4 | | | | | | | | | | | | | |
| 1004-6911 | 1004-7071 | | | 80 | 63 | 75 | 90 | 132 | 147 | 32 | 25 | 20 | 20 | 18 | 150 | 8,58 |
| 1004-6912 | 1004-7072 | | | | | 90 | 105 | 147 | 162 | | | | | | | 8,62 |
| 1004-6913 | 1004-7073 | | | 100 | | 85 | 100 | 149 | 164 | 36 | 28 | 20 | 25 | 22 | 170 | 11,8 |
| 1004-6914 | 1004-7074 | | | | | 100 | 115 | 164 | 179 | | | | | | | 11,93 |
| 1004-6915 | 1004-7075 | | | 125 | | 85 | 100 | 149 | 164 | | | | | | 200 | 13,27 |
| 1004-6916 | 1004-7076 | | | | | 100 | 115 | 164 | 179 | | | | | | | 13,40 |
| 1004-6917 | 1004-7077 | | | 80 | 80 | 85 | 100 | 149 | 164 | | | | | | 150 | 12,01 |
| 1004-6918 | 1004-7078 | | | | | 100 | 115 | 164 | 179 | | | | | | | 12,14 |
| 1004-6919 | 1004-7079 | | | 100 | | 85 | 100 | 149 | 164 | | | | | | 170 | 13,67 |
| 1004-6921 | 1004-7081 | | | | | 100 | 115 | 164 | 179 | | | | | | | 13,80 |
| 1004-6922 | 1004-7082 | | | 125 | | 95 | 110 | 167 | 182 | | | | | | 200 | 18,28 |
| 1004-6923 | 1004-7083 | | | | | 110 | 125 | 182 | 197 | | | | | | | 18,42 |
| 1004-6924 | 1004-7084 | | | 160 | | 95 | 110 | 167 | 182 | | | | | | 250 | 24,86 |
| 1004-6925 | 1004-7085 | | | | | 110 | 125 | 182 | 197 | | | | | | | 25,09 |
| 1004-6926 | 1004-7086 | | | 200 | | 95 | 110 | 167 | 182 | 40 | 32 | | | | 300 | 29,74 |
| 1004-6927 | 1004-7087 | | | | | 110 | 125 | 182 | 197 | | | | | | | 29,97 |
| 1004-6928 | 1004-7088 | | | 100 | 100 | 95 | 110 | 167 | 182 | | | | | | 200 | 25,13 |
| 1004-6929 | 1004-7089 | | | | | 110 | 125 | 182 | 197 | | | | | | | 25,36 |
| 1004-6931 | 1004-7091 | | | 125 | | 95 | 110 | 167 | 182 | | | | | | 220 | 27,90 |
| 1004-6932 | 1004-7092 | | | | | 110 | 125 | 182 | 197 | | | | | | | 28,13 |
| 1004-6933 | 1004-7093 | | | 160 | | | 130 | 191 | 211 | | | 25 | 32 | 28 | 250 | 32,39 |
| 1004-6934 | 1004-7094 | | | | | 130 | 150 | 211 | 231 | | | | | | | 32,64 |
| 1004-6935 | 1004-7095 | | | 200 | | 110 | 130 | 191 | 211 | | | | | | 300 | 37,21 |
| 1004-6936 | 1004-7096 | | | | | 130 | 150 | 211 | 231 | | | | | | | 37,44 |
| 1004-6937 | 1004-7097 | | | 250 | | 110 | 130 | 191 | 211 | 45 | 36 | | | | 340 | 42,81 |
| 1004-6938 | 1004-7098 | | | | | 130 | 150 | 211 | 231 | | | | | | | 42,94 |
| 1004-6939 | 1004-7099 | | | 125 | 125 | 110 | 130 | 191 | 211 | | | | | | 220 | 34,70 |
| 1004-6941 | 1004-7101 | | | | | 130 | 150 | 211 | 231 | | | | | | | 34,93 |
| 1004-6942 | 1004-7102 | | | 160 | | 110 | 130 | 191 | 211 | | | | | | 250 | 39,28 |
| 1004-6943 | 1004-7103 | | | | | 130 | 150 | 211 | 231 | | | | | | | 39,51 |
| 1004-6944 | 1004-7104 | | | 200 | | 115 | 135 | 205 | 225 | | | | | | 300 | 48,00 |
| 1004-6945 | 1004-7105 | | | | | 135 | 155 | 225 | 245 | 50 | 40 | | | | | 48,20 |
| 1004-6946 | 1004-7106 | | | 250 | | 115 | 135 | 205 | 225 | | | | | | 340 | 51,10 |
| 1004-6947 | 1004-7107 | | | | | 135 | 155 | 225 | 245 | | | | | | | 51,36 |

*Продолжение табл. 2*

Размеры, мм

| Обозначение блока | | Применяемость | | Размеры рабочей плоскости | | Расстояния при нижнем положении верхней плиты | | | | $h$ | $h_1$ | $h_2$ | $d$ | $d_1$ | $A$ | Масса, кг, не более |
|---|---|---|---|---|---|---|---|---|---|---|---|---|---|---|---|---|
| | | | | | | $H$ | | $H_1$ | | | | | | | | |
| Исполнение | | | | $L$ | $B$ | Наим | Наиб | Наим | Наиб | | | | | | | |
| 2 | 4 | 2 | 4 | | | | | | | | | | | | | |
| 1004-6948 | 1004-7108 | | | 320 | 125 | 115 | 135 | 205 | 225 | 50 | 40 | 25 | 32 | 28 | 420 | 61,77 |
| 1004-6949 | 1004-7109 | | | | | 135 | 155 | 225 | 245 | | | | | | | 62,00 |
| 1004-6951 | 1004-7111 | | | 160 | 160 | 115 | 135 | 205 | 225 | | | | | | 250 | 47,75 |
| 1004-6952 | 1004-7112 | | | | | 135 | 155 | 225 | 245 | | | | | | | 47,98 |
| 1004-6953 | 1004-7113 | | | 200 | | 115 | 135 | 205 | 225 | | | | | | 300 | 56,75 |
| 1004-6954 | 1004-7114 | | | | | 135 | 155 | 225 | 245 | | | | | | | 56,98 |
| 1004-6955 | 1004-7115 | | | 250 | | 125 | 150 | 226 | 251 | 56 | 45 | 32 | 40 | 36 | 360 | 83,21 |
| 1004-6956 | 1004-7116 | | | | | 150 | 175 | 251 | 276 | | | | | | | 83,75 |
| 1004-6957 | 1004-7117 | | | 320 | | 125 | 150 | 226 | 251 | | | | | | 440 | 97,52 |
| 1004-6958 | 1004-7118 | | | | | 150 | 175 | 251 | 276 | | | | | | | 98,06 |
| 1004-6959 | 1004-7119 | | | 400 | | 125 | 150 | 226 | 251 | | | | | | 530 | 104,39 |
| 1004-6961 | 1004-7121 | | | | | 150 | 175 | 251 | 276 | | | | | | | 104,69 |
| 1004-6962 | 1004-7122 | | | 200 | 200 | 125 | 150 | 226 | 251 | | | | | | 320 | 88,43 |
| 1004-6963 | 1004-7123 | | | | | 150 | 175 | 251 | 276 | | | | | | | 88,97 |
| 1004-6964 | 1004-7124 | | | 250 | | 125 | 150 | 226 | 251 | | | | | | 360 | 97,71 |
| 1004-6965 | 1004-7125 | | | | | 150 | 175 | 251 | 276 | | | | | | | 98,25 |
| 1004-6966 | 1004-7126 | | | 320 | | 135 | 160 | 248 | 273 | 63 | 50 | | | | 440 | 126,77 |
| 1004-6967 | 1004-7127 | | | | | 160 | 185 | 273 | 298 | | | | | | | 127,13 |
| 1004-6968 | 1004-7128 | | | 400 | | 135 | 160 | 248 | 273 | | | | | | 530 | 154,59 |
| 1004-6969 | 1004-7129 | | | | | 160 | 185 | 273 | 298 | | | | | | | 155,71 |
| 1004-6971 | 1004-7131 | | | 250 | 250 | 135 | 160 | 248 | 273 | | | | | | 380 | 137,28 |
| 1004-6972 | 1004-7132 | | | | | 160 | 185 | 273 | 298 | | | | | | | 138,40 |
| 1004-6973 | 1004-7133 | | | 320 | | 135 | 160 | 248 | 273 | | | | | | 440 | 155,97 |
| 1004-6974 | 1004-7134 | | | | | 160 | 185 | 273 | 298 | | | | 50 | 45 | | 157,09 |
| 1004-6975 | 1004-7135 | | | 400 | | 150 | 180 | 277 | 307 | 71 | 56 | 40 | | | 530 | 209,96 |
| 1004-6976 | 1004-7136 | | | | | 180 | 210 | 307 | 337 | | | | | | | 210,52 |
| 1004-6977 | 1004-7137 | | | 320 | 320 | 150 | 180 | 277 | 307 | | | | | | 440 | 215,48 |
| 1004-6978 | 1004-7138 | | | | | 180 | 210 | 307 | 337 | | | | | | | 216,04 |

Пример условного обозначения блока размерами $L=80$ мм, $B=63$ мм, $H_{наим}=75$ мм, исполнения 2, с плитами из чугуна:

*Блок 1004-6911—1 ГОСТ 21883—83*

То же, с плитами из стали:

*Блок 1004-6911—2 ГОСТ 21883—83*

То же, исполнения 4, с плитами из чугуна:

*Блок 1004-7071—1 ГОСТ 21883—83*

То же, с плитами из стали:

*Блок 1004-7071—2 ГОСТ 21883—83*

Таблица 3

| Обозначение блока исполнения 1 | Поз. 1 Плита нижняя Кол. 1 | | Поз. 2 Плита верхняя Кол. 1 | | Поз. 3 Плита промежуточная Кол 1 | | Поз. 4 Колонка по ГОСТ 13118—83 Кол. 1 | Поз. 5 Втулка по ГОСТ 13121—83 Кол. 1 | Поз. 6 Втулка по ГОСТ 13121—83 Кол. 1 | Поз. 7 Колонка по ГОСТ 13118—83 Кол. 1 | Поз. 8 Втулка по ГОСТ 13121—83 Кол. 1 | Поз. 9 Втулка по ГОСТ 13121—83 Кол. 1 |
|---|---|---|---|---|---|---|---|---|---|---|---|---|
| | Обозначение | Обозначение заготовки по ГОСТ 13113—83 | Обозначение | Обозначение заготовки по ГОСТ 13113—83 | Обозначение | Обозначение заготовки по ГОСТ 21885—83 | Обозначения | | | | | |
| 1004-6831 | 1004-6831/001 | 1022-4644 | 1004-6831/002 | 1022-4643 | 1004-6831/003 | 1022-5161 | 1030-5993 | 1032-2929 | 1032-2922 | 1030-5982 | 1032-2908 | 1032-2901 |
| 1004-6832 | | | | | | | 1030-5994 | 1032-2933 | | 1030-5983 | 1032-2912 | |
| 1004-6833 | 1004-6833/001 | 1022-4651 | 1004-6833/002 | 1022-4649 | 1004-6833/003 | 1022-5162 | | 1032-2934 | | | 1032-2913 | |
| 1004-6834 | | | | | | | 1030-5995 | 1032-2938 | | 1030-5984 | 1032-2917 | |
| 1004-6835 | 1004-6835/001 | 1022-4654 | 1004-6835/002 | 1022-4653 | 1004-6835/003 | 1022-5163 | 1030-6018 | 1032-2977 | 1032-2967 | 1030-6004 | 1032-2953 | 1032-2943 |
| 1004-6836 | | | | | | | 1030-6021 | 1032-2982 | | 1030-6006 | 1032-2957 | |
| 1004-6837 | 1004-6837/001 | 1022-4657 | 1004-6837/002 | 1022-4656 | 1004-6837/003 | 1022-5164 | 1030-6018 | 1032-2977 | | 1030-6004 | 1032-2953 | |
| 1004-6838 | | | | | | | 1030-6021 | 1032-2982 | | 1030-6006 | 1032-2957 | |
| 1004-6839 | 1004-6839/001 | 1022-4661 | 1004-6839/002 | 1022-4659 | 1004-6839/003 | 1022-5165 | 1030-6018 | 1032-2977 | | 1030-6004 | 1032-2953 | |
| 1004-6841 | | | | | | | 1030-6021 | 1032-2982 | | 1030-6006 | 1032-2957 | |
| 1004-6842 | 1004-6842/001 | 1022-4666 | 1004-6842/002 | 1022-4665 | 1004-6842/003 | 1022-5166 | 1030-6018 | 1032-2977 | | 1030-6004 | 1032-2953 | |
| 1004-6843 | | | | | | | 1030-6021 | 1032-2982 | | 1030-6006 | 1032-2957 | |
| 1004-6844 | 1004-6844/001 | 1022-4673 | 1004-6844/002 | 1022-4669 | 1004-6844/003 | 1022-5167 | 1030-6019 | | | 1030-6005 | | |
| 1004-6845 | | | | | | | 1030-6022 | | | 1030-6007 | | |
| 1004-6846 | 1004-6846/001 | 1022-4677 | 1004-6846/002 | 1022-4676 | 1004-6846/003 | 1022-5168 | 1030-6047 | 1032-3042 | 1032-3026 | 1030-6034 | 1032-3007 | 1032-2992 |
| 1004-6847 | | | | | | | 1030-6048 | 1032-3047 | | 1030-6035 | 1032-3013 | |
| 1004-6848 | 1004-6848/001 | 1022-4682 | 1004-6848/002 | 1022-4681 | 1004-6848/003 | 1022-5169 | 1030-6047 | 1032-3042 | | 1030-6034 | 1032-3007 | |
| 1004-6849 | | | | | | | 1030-6048 | 1032-3047 | | 1030-6035 | 1032-3013 | |
| 1004-6851 | 1004-6851/001 | 1022-4686 | 1004-6851/002 | 1022-4685 | 1004-6851/003 | 1022-5171 | 1030-6047 | 1032-3042 | | 1030-6034 | 1032-3007 | |
| 1004-6852 | | | | | | | 1030-6048 | 1032-3047 | | 1030-6035 | 1032-3013 | |
| 1004-6853 | 1004-6853/001 | 1022-4691 | 1004-6853/002 | 1022-4689 | 1004-6853/003 | 1022-5172 | 1030-6047 | 1032-3042 | | 1030-6034 | 1032-3007 | |
| 1004-6854 | | | | | | | 1030-6048 | 1032-3047 | | 1030-6035 | 1032-3013 | |
| 1004-6855 | 1004-6855/001 | 1022-4694 | 1004-6855/002 | 1022-4693 | 1004-6855/003 | 1022-5173 | | 1032-3042 | 1032-3028 | | 1032-3007 | 1032-2994 |
| 1004-6856 | | | | | | | 1030-6051 | 1032-3047 | | 1030-6037 | 1032-3013 | |
| 1004-6857 | 1004-6857/001 | 1022-4697 | 1004-6857/002 | 1022-4696 | 1004-6857/003 | 1022-5174 | 1030-6048 | 1032-3042 | | 1030-6035 | 1032-3007 | |
| 1004-6858 | | | | | | | 1030-6051 | 1032-3047 | | 1030-6037 | 1032-3013 | |
| 1004-6859 | 1004-6859/001 | 1022-4701 | 1004-6859/002 | 1022-4699 | 1004-6859/003 | 1022-5175 | 1030-6048 | 1032-3042 | | 1030-6035 | 1032-3007 | |
| 1004-6861 | | | | | | | 1030-6051 | 1032-3047 | | 1030-6037 | 1032-3013 | |

*Продолжение табл. 3*

| Обозначение блока исполнения 1 | Поз. 1 Плита нижняя Кол. 1 | | Поз. 2 Плита верхняя Кол. 1 | | Поз. 3 Плита промежуточная Кол. 1 | | Поз. 4 Колонка по ГОСТ 13118—83 Кол. 1 | Поз. 5 Втулка по ГОСТ 13121—83 Кол. 1 | Поз 6 Втулка по ГОСТ 13121—83 Кол. 1 | Поз. 7 Колонка по ГОСТ 13118—83 Кол. 1 | Поз. 8 Втулка по ГОСТ 13121—83 Кол. 1 | Поз. 9 Втулка по ГОСТ 13121—83 Кол. 1 |
|---|---|---|---|---|---|---|---|---|---|---|---|---|
| | Обозначение | Обозначение заготовки по ГОСТ 13113—83 | Обозначение | Обозначение заготовки по ГОСТ 13113—83 | Обозначение | Обозначение заготовки по ГОСТ 21885—83 | Обозначения | | | | | |
| 1004-6862 | 1004-6862/001 | 1022-4704 | 1004-6862/002 | 1022-4703 | 1004-6862/003 | 1022-5176 | 1030-6048 | 1032-3042 | | 1030-6035 | 1032-3007 | |
| 1004-6863 | | | | | | | 1030-6051 | 1032-3047 | | 1030-6037 | 1032-3013 | |
| 1004-6864 | 1004-6864/001 | 1022-4707 | 1004-6864/002 | 1022-4706 | 1004-6864/003 | 1022-5177 | 1030-6048 | 1032-3042 | | 1030-6035 | 1032-3007 | |
| 1004-6865 | | | | | | | 1030-6051 | 1032-3047 | | 1030-6037 | 1032-3013 | |
| 1004-6866 | 1004-6866/001 | 1022-4713 | 1004-6866/002 | 1022-4712 | 1004-6866/003 | 1022-5178 | | 1032-3048 | | | 1032-3014 | |
| 1004-6867 | | | | | | | 1030-6052 | 1032-3054 | | 1030-6038 | 1032-3019 | |
| 1004-6868 | 1004-6868/001 | 1022-4716 | 1004-6868/002 | 1022-4715 | 1004-6868/003 | 1022-5179 | 1030-6051 | 1032-3048 | 1032-3028 | 1030-6037 | 1032-3014 | 1032-2994 |
| 1004-6869 | | | | | | | 1030-6052 | 1032-3054 | | 1030-6038 | 1032-3019 | |
| 1004-6871 | 1004-6871/001 | 1022-4719 | 1004-6871/002 | 1022-4718 | 1004-6871/003 | 1022-5181 | 1030-6051 | 1032-3048 | | 1030-6037 | 1032-3014 | |
| 1004-6872 | | | | | | | 1030-6052 | 1032-3054 | | 1030-6038 | 1032-3019 | |
| 1004-6873 | 1004-6873/001 | 1022-4723 | 1004-6873/002 | 1022-4722 | 1004-6873/003 | 1022-5182 | 1030-6051 | 1032-3048 | | 1030-6037 | 1032-3014 | |
| 1004-6874 | | | | | | | 1030-6052 | 1032-3054 | | 1030-6038 | 1032-3019 | |
| 1004-6875 | 1004-6875/001 | 1022-4728 | 1004-6875/002 | 1022-4727 | 1004-6875/003 | 1022-5183 | 1030-6051 | 1032-3048 | | 1030-6037 | 1032-3014 | |
| 1004-6876 | | | | | | | 1030-6052 | 1032-3054 | | 1030-6038 | 1032-3019 | |
| 1004-6877 | 1004-6877/001 | 1022-4732 | 1004-6877/002 | 1022-4731 | 1004-6877/003 | 1022-5184 | 1030-6076 | 1032-3098 | | 1030-6063 | 1032-3071 | |
| 1004-6878 | | | | | | | 1030-6077 | 1032-3103 | | 1030-6064 | 1032-3075 | |
| 1004-6879 | 1004-6879/001 | 1022-4735 | 1004-6879/002 | 1022-4734 | 1004-6879/003 | 1022-5185 | 1030-6076 | 1032-3098 | | 1030-6063 | 1032-3071 | |
| 1004-6881 | | | | | | | 1030-6077 | 1032-3103 | | 1030-6064 | 1032-3075 | |
| 1004-6882 | 1004-6882/001 | 1022-4738 | 1004-6882/002 | 1022-4737 | 1004-6882/003 | 1022-5186 | 1030-6076 | 1032-3098 | | 1030-6063 | 1032-3071 | |
| 1004-6883 | | | | | | | 1030-6077 | 1032-3103 | 1032-3088 | 1030-6064 | 1032-3075 | 1032-3061 |
| 1004-6884 | 1004-6884/001 | 1022-4742 | 1004-6884/002 | 1022-4741 | 1004-6884/003 | 1022-5187 | 1030-6076 | 1032-3098 | | 1030-6063 | 1032-3071 | |
| 1004-6885 | | | | | | | 1030-6077 | 1032-3103 | | 1030-6064 | 1032-3075 | |
| 1004-6886 | 1004-6886/001 | 1022-4745 | 1004-6886/002 | 1022-4744 | 1004-6886/003 | 1022-5188 | 1030-6076 | 1032-3098 | | 1030-6063 | 1032-3071 | |
| 1004-6887 | | | | | | | 1030-6077 | 1032-3103 | | 1030-6064 | 1032-3075 | |
| 1004-6888 | 1004-6888/001 | 1022-4748 | 1004-6888/002 | 1022-4747 | 1004-6888/003 | 1022-5189 | | 1032-3098 | | | 1032-3071 | |
| 1004-6889 | | | | | | | 1030-6078 | 1032-3107 | | 1030-6065 | 1032-3079 | |
| 1004-6891 | 1004-6891/001 | 1022-4753 | 1004-6891/002 | 1022-4751 | 1004-6891/003 | 1022-5191 | 1030-6106 | 1032-3153 | | 1030-6091 | 1032-3122 | |
| 1004-6892 | | | | | | | 1030-6107 | 1032-3161 | 1032-3147 | 1030-6092 | 1032-3129 | 1032-3116 |

*Продолжение табл. 3*

| Обозначение блока исполнения 1 | Поз. 1 Плита нижняя Кол. 1 | | Поз. 2 Плита верхняя Кол. 1 | | Поз. 3 Плита промежуточная Кол. 1 | | Поз. 4 Колонка по ГОСТ 13118—83 Кол. 1 | Поз 5 Втулка по ГОСТ 13121—83 Кол. 1 | Поз. 6 Втулка по ГОСТ 13121—83 Кол. 1 | Поз. 7 Колонка по ГОСТ 13118—83 Кол. 1 | Поз. 8 Втулка по ГОСТ 13121—83 Кол. 1 | Поз. 9 Втулка по ГОСТ 13121—83 Кол. 1 |
|---|---|---|---|---|---|---|---|---|---|---|---|---|
| | Обозначение | Обозначение заготовки по ГОСТ 13113—83 | Обозначение | Обозначение заготовки по ГОСТ 13113—83 | Обозначение | Обозначение заготовки по ГОСТ 21885—83 | Обозначения | | | | | |
| 1004-6893 | 1004-6893/001 | 1022-4759 | 1004-6893/002 | 1022-4757 | 1004-6893/003 | 1022-5192 | 1030-6106 | 1032-3153 | | 1030-6091 | 1032-3122 | |
| 1004-6894 | | | | | | | 1030-6107 | 1032-3161 | 1032-3147 | 1030-6092 | 1032-3129 | 1032-3116 |
| 1004-6895 | 1004-6895/001 | 1022-4764 | 1004-6895/002 | 1022-4762 | 1004-6895/003 | 1022-5193 | 1030-6106 | 1032-3153 | | 1030-6091 | 1032-3122 | |
| 1004-6896 | | | | | | | 1030-6107 | 1032-3161 | | 1030-6092 | 1032-3129 | |
| 1004-6897 | 1004-6897/001 | 1022-4768 | 1004-6897/002 | 1022-4766 | 1004-6897/003 | 1022-5194 | 1030-6108 | 1032-3162 | | 1030-6093 | 1032-3131 | |
| 1004-6898 | | | | | | | 1030-6109 | 1032-3167 | 1032-3148 | 1030-6094 | 1032-3136 | 1032-3117 |
| 1004-6899 | 1004-6899/001 | 1022-4777 | 1004-6899/002 | 1022-4775 | 1004-6899/003 | 1022-5195 | 1030-6108 | 1032-3162 | | 1030-6093 | 1032-3131 | |
| 1004-6901 | | | | | | | 1030-6109 | 1032-3167 | | 1030-6094 | 1032-3136 | |

Таблица 4

| Обозначение блока исполнения 2 | Поз. 1 Плита нижняя Кол. 1 | | Поз. 2 Плита верхняя Кол. 1 | | Поз. 3 Плита промежуточная Кол. 1 | | Поз. 4 Колонка по ГОСТ 13118—83 Кол. 1 | Поз. 5 Втулка по ГОСТ 13121—83 Кол. 1 | Поз. 6 Втулка по ГОСТ 13121—83 Кол. 1 | Поз. 7 Колонка по ГОСТ 13118—83 Кол. 1 | Поз. 8 Втулка по ГОСТ 13121—83 Кол. 1 | Поз. 9 Втулка по ГОСТ 13121—83 Кол. 1 |
|---|---|---|---|---|---|---|---|---|---|---|---|---|
| | Обозначение | Обозначение заготовки по ГОСТ 13113—83 | Обозначение | Обозначение заготовки по ГОСТ 13113—83 | Обозначение | Обозначение заготовки по ГОСТ 21885—83 | Обозначения | | | | | |
| 1004-6911 | 1004-6911/001 | 1022-4648 | 1004-6911/002 | 1022-4646 | 1004-6911/003 | 1022-5162 | 1030-5992 | 1032-2927 | 1032-2922 | 1030-5981 | 1032-2906 | 1032-2901 |
| 1004-6912 | | | | | | | 1030-5993 | 1032-2931 | | 1030-5982 | 1032-2909 | |
| 1004-6913 | 1004-6913/001 | 1022-4653 | 1004-6913/002 | 1022-4652 | 1004-6913/003 | 1022-5163 | 1030-6016 | 1032-2975 | | 1030-6002 | 1032-2951 | |
| 1004-6914 | | | | | | | 1030-6018 | 1032-2979 | | 1030-6004 | 1032-2955 | |
| 1004-6915 | 1004-6915/001 | 1022-4656 | 1004-6915/002 | 1022-4655 | 1004-6915/003 | 1022-5164 | 1030-6016 | 1032-2975 | | 1030-6002 | 1032-2951 | |
| 1004-6916 | | | | | | | 1030-6018 | 1032-2979 | | 1030-6004 | 1032-2955 | |
| 1004-6917 | 1004-6917/001 | 1022-4659 | 1004-6917/002 | 1022-4658 | 1004-6917/003 | 1022-5165 | 1030-6016 | 1032-2975 | 1032-2967 | 1030-6002 | 1032-2951 | 1032-2943 |
| 1004-6918 | | | | | | | 1030-6018 | 1032-2979 | | 1030-6004 | 1032-2955 | |
| 1004-6919 | 1004-6919/001 | 1022-4665 | 1004-6919/002 | 1022-4663 | 1004-6919/003 | 1022-5166 | 1030-6016 | 1032-2975 | | 1030-6002 | 1032-2951 | |
| 1004-6921 | | | | | | | 1030-6018 | 1032-2979 | | 1030-6004 | 1032-2955 | |
| 1004-6922 | 1004-6922/001 | 1022-4672 | 1004-6922/002 | 1022-4668 | 1004-6922/003 | 1022-5167 | | 1032-2976 | | | 1032-2952 | |
| 1004-6923 | | | | | | | 1030-6021 | 1032-2981 | | 1030-6006 | 1032-2956 | |

*Продолжение табл. 4*

| Обозначение блока исполнения 2 | Поз. 1 Плита нижняя Кол. 1 | | Поз. 2 Плита верхняя Кол. 1 | | Поз. 3 Плита промежуточная Кол. 1 | | Поз. 4 Колонка по ГОСТ 13118—83 Кол. 1 | Поз. 5 Втулка по ГОСТ 13121—83 Кол. 1 | Поз. 6 Втулка по ГОСТ 13121—83 Кол. 1 | Поз. 7 Колонка по ГОСТ 13118—83 Кол. 1 | Поз. 8 Втулка по ГОСТ 13121—83 Кол. 1 | Поз. 9 Втулка по ГОСТ 13121—83 Кол. 1 |
|---|---|---|---|---|---|---|---|---|---|---|---|---|
| | Обозначение | Обозначение заготовки по ГОСТ 13113—83 | Обозначение | Обозначение заготовки по ГОСТ 13113—83 | Обозначение | Обозначение заготовки по ГОСТ 21885—83 | Обозначения | | | | | |
| 1004-6924 | 1004-6924/001 | 1022-4675 | 1004-6924/002 | 1022-4674 | 1004-6924/003 | 1022-5168 | 1030-6044 | 1032-3034 | 1032-3026 | 1030-6031 | 1032-2999 | 1032-2992 |
| 1004-6925 | | | | | | | 1030-6046 | 1032-3038 | | 1030-6033 | 1032-3004 | |
| 1004-6926 | 1004-6926/001 | 1022-4679 | 1004-6926/002 | 1022-4678 | 1004-6926/003 | 1022-5169 | 1030-6044 | 1032-3034 | | 1030-6031 | 1032-2999 | |
| 1004-6927 | | | | | | | 1030-6046 | 1032-3038 | | 1030-6033 | 1032-3004 | |
| 1004-6928 | 1004-6928/001 | 1022-4684 | 1004-6928/002 | 1022-4683 | 1004-6928/003 | 1022-5171 | 1030-6044 | 1032-3034 | | 1030-6031 | 1032-2999 | |
| 1004-6929 | | | | | | | 1030-6046 | 1032-3038 | | 1030-6033 | 1032-3004 | |
| 1004-6931 | 1004-6931/001 | 1022-4688 | 1004-6931/002 | 1022-4687 | 1004-6931/003 | 1022-5172 | 1030-6044 | 1032-3034 | | 1030-6031 | 1032-2999 | |
| 1004-6932 | | | | | | | 1030-6046 | 1032-3038 | | 1030-6033 | 1032-3004 | |
| 1004-6933 | 1004-6933/001 | 1022-4693 | 1004-6933/002 | 1022-4692 | 1004-6933/003 | 1022-5173 | 1030-6047 | 1032-3039 | 1032-3028 | 1030-6034 | 1032-3005 | 1032-2994 |
| 1004-6934 | | | | | | | 1030-6049 | 1032-3045 | | 1030-6036 | 1032-3011 | |
| 1004-6935 | 1004-6935/001 | 1022-4696 | 1004-6935/002 | 1022-4695 | 1004-6935/003 | 1022-5174 | 1030-6047 | 1032-3039 | | 1030-6034 | 1032-3005 | |
| 1004-6936 | | | | | | | 1030-6049 | 1032-3045 | | 1030-6036 | 1032-3011 | |
| 1004-6937 | 1004-6937/001 | 1022-4699 | 1004-6937/002 | 1022-4698 | 1004-6937/003 | 1022-5175 | 1030-6047 | 1032-3039 | | 1030-6034 | 1032-3005 | |
| 1004-6938 | | | | | | | 1030-6049 | 1032-3045 | | 1030-6036 | 1032-3011 | |
| 1004-6939 | 1004-6939/001 | 1022-4703 | 1004-6939/002 | 1022-4702 | 1004-6939/003 | 1022-5176 | 1030-6047 | 1032-3039 | | 1030-6034 | 1032-3005 | |
| 1004-6941 | | | | | | | 1030-6049 | 1032-3045 | | 1030-6036 | 1032-3011 | |
| 1004-6942 | 1004-6942/001 | 1022-4706 | 1004-6942/002 | 1022-4705 | 1004-6942/003 | 1022-5177 | 1030-6047 | 1032-3039 | 1032-3028 | 1030-6034 | 1032-3005 | 1032-2994 |
| 1004-6943 | | | | | | | 1030-6049 | 1032-3045 | | 1030-6036 | 1032-3011 | |
| 1004-6944 | 1004-6944/001 | 1022-4712 | 1004-6944/002 | 1022-4709 | 1004-6944/003 | 1022-5178 | 1030-6048 | 1032-3041 | | 1030-6035 | 1032-3006 | |
| 1004-6945 | | | | | | | 1030-6051 | 1032-3046 | | 1030-6037 | 1032-3012 | |
| 1004-6946 | 1004-6946/001 | 1022-4715 | 1004-6946/002 | 1022-4714 | 1004-6946/003 | 1022-5179 | 1030-6048 | 1032-3041 | | 1030-6035 | 1032-3006 | |
| 1004-6947 | | | | | | | 1030-6051 | 1032-3046 | | 1030-6037 | 1032-3012 | |
| 1004-6948 | 1004-6948/001 | 1022-4718 | 1004-6948/002 | 1022-4717 | 1004-6948/003 | 1022-5181 | 1030-6048 | 1032-3041 | | 1030-6035 | 1032-3006 | |
| 1004-6949 | | | | | | | 1030-6051 | 1032-3046 | | 1030-6037 | 1032-3012 | |
| 1004-6951 | 1004-6951/001 | 1022-4722 | 1004-6951/002 | 1022-4721 | 1004-6951/003 | 1022-5182 | 1030-6048 | 1032-3041 | | 1030-6035 | 1032-3006 | |
| 1004-6952 | | | | | | | 1030-6051 | 1032-3046 | | 1030-6037 | 1032-3012 | |
| 1004-6953 | 1004-6953/001 | 1022-4727 | 1004-6953/002 | 1022-4725 | 1004-6953/003 | 1022-5183 | 1030-6048 | 1032-3041 | | 1030-6035 | 1032-3006 | |
| 1004-6954 | | | | | | | 1030-6051 | 1032-3046 | | 1030-6037 | 1032-3012 | |

| Обозначение блока исполнения 2 | Поз. 1 Плита нижняя Кол. 1 | | Поз. 2 Плита верхняя Кол. 1 | | Поз. 3 Плита промежуточная Кол. 1 | | Поз. 4 Колонка по ГОСТ 13118—83 Кол. 1 | Поз. 5 Втулка по ГОСТ 13121—83 Кол. 1 | Поз. 6 Втулка по ГОСТ 13121—83 Кол. 1 | Поз. 7 Колонка по ГОСТ 13118—83 Кол. 1 | Поз. 8 Втулка по ГОСТ 13121—83 Кол. 1 | Поз. 9 Втулка по ГОСТ 13121—83 Кол. 1 |
|---|---|---|---|---|---|---|---|---|---|---|---|---|
| | Обозначение | Обозначение заготовки по ГОСТ 13113—83 | Обозначение | Обозначение заготовки по ГОСТ 13113—83 | Обозначение | Обозначение заготовки по ГОСТ 21885—83 | Обозначения | | | | | |
| 1004-6955 | 1004-6955/001 | 1022-4731 | 1004-6955/002 | 1022-4729 | 1004-6955/003 | 1022-5184 | 1030-6075 | 1032-3093 | 1032-3088 | 1030-6062 | 1032-3065 | 1032-3061 |
| 1004-6956 | | | | | | | 1030-6077 | 1032-3101 | | 1030-6064 | 1032-3073 | |
| 1004-6957 | 1004-6957/001 | 1022-4734 | 1004-6957/002 | 1022-4733 | 1004-6957/003 | 1022-5185 | 1030-6075 | 1032-3093 | | 1030-6062 | 1032-3065 | |
| 1004-6958 | | | | | | | 1030-6077 | 1032-3101 | | 1030-6064 | 1032-3073 | |
| 1004-6959 | 1004-6959/001 | 1022-4737 | 1004-6959/002 | 1022-4736 | 1004-6959/003 | 1022-5186 | 1030-6075 | 1032-3093 | | 1030-6062 | 1032-3065 | |
| 1004-6961 | | | | | | | 1030-6077 | 1032-3101 | | 1030-6064 | 1032-3073 | |
| 1004-6962 | 1004-6962/001 | 1022-4741 | 1004-6962/002 | 1022-4739 | 1004-6962/003 | 1022-5187 | 1030-6075 | 1032-3093 | | 1030-6062 | 1032-3065 | |
| 1004-6963 | | | | | | | 1030-6077 | 1032-3101 | | 1030-6064 | 1032-3073 | |
| 1004-6964 | 1004-6964/001 | 1022-4744 | 1004-6964/002 | 1022-4743 | 1004-6964/003 | 1022-5188 | 1030-6075 | 1032-3093 | | 1030-6062 | 1032-3065 | |
| 1004-6965 | | | | | | | 1030-6077 | 1032-3101 | | 1030-6064 | 1032-3073 | |
| 1004-6966 | 1004-6966/001 | 1022-4748 | 1004-6966/002 | 1022-4746 | 1004-6966/003 | 1022-5189 | 1030-6076 | 1032-3097 | | 1030-6063 | 1032-3069 | |
| 1004-6967 | | | | | | | 1030-6078 | 1032-3101 | | 1030-6065 | 1032-3073 | |
| 1004-6968 | 1004-6968/001 | 1022-4752 | 1004-6968/002 | 1022-4749 | 1004-6966/003 | 1022-5191 | 1030-6105 | 1032-3152 | 1032-3147 | 1030-6089 | 1032-3121 | 1032-3116 |
| 1004-6969 | | | | | | | 1030-6107 | 1032-3156 | | 1030-6092 | 1032-3125 | |
| 1004-6971 | 1004-6971/001 | 1022-4758 | 1004-6971/002 | 1022-4756 | 1004-6971/003 | 1022-5192 | 1030-6105 | 1032-3152 | | 1030-6089 | 1032-3121 | |
| 1004-6972 | | | | | | | 1030-6107 | 1032-3156 | | 1030-6092 | 1032-3125 | |
| 1004-6973 | 1004-6973/001 | 1022-4763 | 1004-6973/002 | 1022-4761 | 1004-6973/003 | 1022-5193 | 1030-6105 | 1032-3152 | 1032-3147 | 1030-6089 | 1032-3121 | 1032-3116 |
| 1004-6974 | | | | | | | 1030-6107 | 1032-3156 | | 1030-6092 | 1032-3125 | |
| 1004-6975 | 1004-6975/001 | 1022-4767 | 1004-6975/002 | 1022-4765 | 1004-6975/003 | 1022-5194 | | 1032-3157 | 1032-3148 | | 1032-3126 | 1032-3117 |
| 1004-6976 | | | | | | | 1030-6108 | 1032-3166 | | 1030-6093 | 1032-3135 | |
| 1004-6977 | 1004-6977/001 | 1022-4776 | 1004-6977/002 | 1022-4774 | 1004-6977/003 | 1022-5195 | 1030-6107 | 1032-3157 | | 1030-6092 | 1032-3126 | |
| 1004-6978 | | | | | | | 1030-6108 | 1032-3166 | | 1030-6093 | 1032-3135 | |

Таблица 5

| Обозначение блока исполнения 3 | Поз. 1 Плита нижняя Кол. 1 | | Поз. 2 Плита верхняя Кол. 1 | | Поз. 3 Плита промежуточная Кол. 1 | | Поз. 4 Колонка по ГОСТ 13118—83 Кол. 1 | Поз. 5 Втулка по ГОСТ 13121—83 Кол. 1 | Поз. 6 Втулка по ГОСТ 13121—83 Кол. 1 | Поз. 7 Колонка по ГОСТ 13118—83 Кол. 1 | Поз. 8 Втулка по ГОСТ 13121—83 Кол. 1 | Поз. 9 Втулка по ГОСТ 13121—83 Кол. 1 |
|---|---|---|---|---|---|---|---|---|---|---|---|---|
| | Обозначение | Обозначение заготовки по ГОСТ 13113—83 | Обозначение | Обозначение заготовки по ГОСТ 13113—83 | Обозначение | Обозначение заготовки по ГОСТ 21885—83 | Обозначения | | | | | |
| 1004-6991 | 1004-6991/001 | 1022-4644 | 1004-6991/002 | 1022-4643 | 1004-6991/003 | 1022-5161 | 1030-5993 | 1032-2929 | 1032-2922 | 1030-5982 | 1032-2908 | 1032-2901 |
| 1004-6992 | | | | | | | 1030-5994 | 1032-2934 | | 1030-5983 | 1032-2913 | |
| 1004-6993 | 1004-6993/001 | 1022-4651 | 1004-6993/002 | 1022-4649 | 1004-6993/003 | 1022-5162 | | | | | | |
| 1004-6994 | | | | | | | 1030-5995 | 1032-2938 | | 1030-5984 | 1032-2917 | |
| 1004-6995 | 1004-6995/001 | 1022-4654 | 1004-6995/002 | 1022-4653 | 1004-6995/003 | 1022-5163 | 1030-6018 | 1032-2978 | 1032-2967 | 1030-6004 | 1032-2954 | 1032-2943 |
| 1004-6996 | | | | | | | 1030-6021 | 1032-2983 | | 1030-6006 | 1032-2958 | |
| 1004-6997 | 1004-6997/001 | 1022-4657 | 1004-6997/002 | 1022-4656 | 1004-6997/003 | 1022-5164 | 1030-6018 | 1032-2978 | | 1030-6004 | 1032-2954 | |
| 1004-6998 | | | | | | | 1030-6021 | 1032-2983 | | 1030-6006 | 1032-2958 | |
| 1004-6999 | 1004-6999/001 | 1022-4661 | 1004-6999/002 | 1022-4659 | 1004-6999/003 | 1022-5165 | 1030-6018 | 1032-2978 | | 1030-6004 | 1032-2954 | |
| 1004-7001 | | | | | | | 1030-6021 | 1032-2983 | | 1030-6006 | 1032-2958 | |
| 1004-7002 | 1004-7002/001 | 1022-4666 | 1004-7002/002 | 1022-4665 | 1004-7002/003 | 1022-5166 | 1030-6018 | 1032-2978 | | 1030-6004 | 1032-2954 | |
| 1004-7003 | | | | | | | 1030-6021 | 1032-2983 | | 1030-6006 | 1032-2958 | |
| 1004-7004 | 1004-7004/001 | 1022-4673 | 1004-7004/002 | 1022-4669 | 1004-7004/003 | 1022-5167 | 1030-6019 | | | 1030-6005 | | |
| 1004-7005 | | | | | | | 1030-6022 | | | 1030-6007 | | |
| 1004-7006 | 1004-7006/001 | 1022-4677 | 1004-7006/002 | 1022-4676 | 1004-7006/003 | 1022-5168 | 1030-6047 | 1032-3043 | 1032-3026 | 1030-6034 | 1032-3008 | 1032-2992 |
| 1004-7007 | | | | | | | 1030-6048 | 1032-3048 | | 1030-6035 | 1032-3014 | |
| 1004-7008 | 1004-7008/001 | 1022-4682 | 1004-7008/002 | 1022-4681 | 1004-7008/003 | 1022-5169 | 1030-6047 | 1032-3043 | | 1030-6034 | 1032-3008 | |
| 1004-7009 | | | | | | | 1030-6048 | 1032-3048 | | 1030-6035 | 1032-3014 | |
| 1004-7011 | 1004-7011/001 | 1022-4686 | 1004-7011/002 | 1022-4685 | 1004-7011/003 | 1022-5171 | 1030-6047 | 1032-3043 | | 1030-6034 | 1032-3008 | |
| 1004-7012 | | | | | | | 1030-6048 | 1032-3048 | | 1030-6035 | 1032-3014 | |
| 1004-7013 | 1004-7013/001 | 1022-4691 | 1004-7013/002 | 1022-4689 | 1004-7013/003 | 1022-5172 | 1030-6047 | 1032-3043 | | 1030-6034 | 1032-3008 | |
| 1004-7014 | | | | | | | 1030-6048 | 1032-3048 | | 1030-6035 | 1032-3014 | |
| 1004-7015 | 1004-7015/001 | 1022-4694 | 1004-7015/002 | 1022-4693 | 1004-7015/003 | 1022-5173 | | 1032-3043 | 1032-3028 | | 1032-3008 | 1032-2994 |
| 1004-7016 | | | | | | | 1030-6051 | 1032-3048 | | 1030-6037 | 1032-3014 | |
| 1004-7017 | 1004-7017/001 | 1022-4697 | 1004-7017/002 | 1022-4696 | 1004-7017/003 | 1022-5174 | 1030-6048 | 1032-3043 | | 1030-6035 | 1032-3008 | |
| 1004-7018 | | | | | | | 1030-6051 | 1032-3048 | | 1030-6037 | 1032-3014 | |
| 1004-7019 | 1004-7019/001 | 1022-4701 | 1004-7019/002 | 1022-4699 | 1004-7019/003 | 1022-5175 | 1030-6048 | 1032-3043 | | 1030-6035 | 1032-3008 | |
| 1004-7021 | | | | | | | 1030-6051 | 1032-3048 | | 1030-6037 | 1032-3014 | |

*Продолжение табл. 5*

| Обозначение блока исполнения 3 | Поз. 1 Плита нижняя Кол. 1 | | Поз. 2 Плита верхняя Кол. 1 | | Поз. 3 Плита промежуточная Кол. 1 | | Поз. 4 Колонка по ГОСТ 13118—83 Кол. 1 | Поз. 5 Втулка по ГОСТ 13121—83 Кол. 1 | Поз. 6 Втулка по ГОСТ 13121—83 Кол. 1 | Поз. 7 Колонка по ГОСТ 13118—83 Кол. 1 | Поз. 8 Втулка по ГОСТ 13121—83 Кол. 1 | Поз. 9 Втулка по ГОСТ 13121—83 Кол. 1 |
|---|---|---|---|---|---|---|---|---|---|---|---|---|
| | Обозначение | Обозначение заготовки по ГОСТ 13113—83 | Обозначение | Обозначение заготовки по ГОСТ 13113—83 | Обозначение | Обозначение заготовки по ГОСТ 21885—83 | Обозначения | | | | | |
| 1004-7022 | 1004-7022/001 | 1022-4704 | 1004-7022/002 | 1022-4703 | 1004-7022/003 | 1022-5176 | 1030-6048 | 1032-3043 | | 1030-6035 | 1032-3008 | |
| 1004-7023 | | | | | | | 1030-6051 | 1032-3048 | | 1030-6037 | 1032-3014 | |
| 1004-7024 | 1004-7024/001 | 1022-4707 | 1004-7024/002 | 1022-4706 | 1004-7024/003 | 1022-5177 | 1030-6048 | 1032-3043 | | 1030-6035 | 1032-3008 | |
| 1004-7025 | | | | | | | 1030-6051 | 1032-3048 | | 1030-6037 | 1032-3014 | |
| 1004-7026 | 1004-7026/001 | 1022-4713 | 1004-7026/002 | 1022-4712 | 1004-7026/003 | 1022-5178 | | 1032-3049 | | | 1032-3015 | |
| 1004-7027 | | | | | | | 1030-6052 | 1032-3055 | | 1030-6038 | 1032-3021 | |
| 1004-7028 | 1004-7028/001 | 1022-4716 | 1004-7028/002 | 1022-4715 | 1004-7028/003 | 1022-5179 | 1030-6051 | 1032-3049 | 1032-3028 | 1030-6037 | 1032-3015 | 1032-2994 |
| 1004-7029 | | | | | | | 1030-6052 | 1032-3055 | | 1030-6038 | 1032-3021 | |
| 1004-7031 | 1004-7031/001 | 1022-4719 | 1004-7031/002 | 1022-4718 | 1004-7031/003 | 1022-5181 | 1030-6051 | 1032-3049 | | 1030-6037 | 1032-3015 | |
| 1004-7032 | | | | | | | 1030-6052 | 1032-3055 | | 1030-6038 | 1032-3021 | |
| 1004-7033 | 1004-7033/001 | 1022-4723 | 1004-7033/002 | 1022-4722 | 1004-7033/003 | 1022-5182 | 1030-6051 | 1032-3049 | | 1030-6037 | 1032-3015 | |
| 1004-7034 | | | | | | | 1030-6052 | 1032-3055 | | 1030-6038 | 1032-3021 | |
| 1004-7035 | 1004-7035/001 | 1022-4728 | 1004-7035/002 | 1022-4727 | 1004-7035/003 | 1022-5183 | 1030-6051 | 1032-3049 | | 1030-6037 | 1032-3015 | |
| 1004-7036 | | | | | | | 1030-6052 | 1032-3055 | | 1030-6038 | 1032-3021 | |
| 1004-7037 | 1004-7037/001 | 1022-4732 | 1004-7037/002 | 1022-4731 | 1004-7037/003 | 1022-5184 | 1030-6076 | 1032-3099 | 1032-3088 | 1030-6063 | 1032-3072 | 1032-3061 |
| 1004-7038 | | | | | | | 1030-6077 | 1032-3104 | | 1030-6064 | 1032-3076 | |
| 1004-7039 | 1004-7039/001 | 1022-4735 | 1004-7039/002 | 1022-4734 | 1004-7039/003 | 1022-5185 | 1030-6076 | 1032-3099 | | 1030-6063 | 1032-3072 | |
| 1004-7041 | | | | | | | 1030-6077 | 1032-3104 | | 1030-6064 | 1032-3076 | |
| 1004-7042 | 1004-7042/001 | 1022-4738 | 1004-7042/002 | 1022-4737 | 1004-7042/003 | 1022-5186 | 1030-6076 | 1032-3099 | | 1030-6063 | 1032-3072 | |
| 1004-7043 | | | | | | | 1030-6077 | 1032-3104 | | 1030-6064 | 1032-3076 | |
| 1004-7044 | 1004-7044/001 | 1022-4742 | 1004-7044/002 | 1022-4741 | 1004-7044/003 | 1022-5187 | 1030-6076 | 1032-3099 | | 1030-6063 | 1032-3072 | |
| 1004-7045 | | | | | | | 1030-6077 | 1032-3104 | | 1030-6064 | 1032-3076 | |
| 1004-7046 | 1004-7046/001 | 1022-4745 | 1004-7046/002 | 1022-4744 | 1004-7046/003 | 1022-5188 | 1030-6076 | 1032-3099 | | 1030-6063 | 1032-3072 | |
| 1004-7047 | | | | | | | 1030-6077 | 1032-3104 | | 1030-6064 | 1032-3076 | |
| 1004-7048 | 1004-7048/001 | 1022-4748 | 1004-7048/002 | 1022-4747 | 1004-7048/003 | 1022-5189 | | 1032-3099 | | | 1032-3072 | |
| 1004-7049 | | | | | | | 1030-6078 | 1032-3108 | | 1030-6065 | 1032-3081 | |
| 1004-7051 | 1004-7051/001 | 1022-4753 | 1004-7051/002 | 1022-4751 | 1004-7051/003 | 1022-5191 | 1030-6106 | 1032-3154 | 1032-3147 | 1030-6091 | 1032-3123 | 1032-3116 |
| 1004-7052 | | | | | | | 1030-6107 | 1032-3162 | | 1030-6092 | 1032-3131 | |

*Продолжение табл. 5*

| Обозначение блока исполнения 3 | Поз. 1 Плита нижняя Кол. 1 | | Поз 2 Плита верхняя Кол. 1 | | Поз. 3 Плита промежуточная Кол. 1 | | Поз. 4 Колонка по ГОСТ 13118—83 Кол 1 | Поз. 5 Втулка по ГОСТ 13121—83 Кол. 1 | Поз. 6 Втулка по ГОСТ 13121—83 Кол. 1 | Поз. 7 Колонка по ГОСТ 13118—83 Кол. 1 | Поз. 8 Втулка по ГОСТ 13121—83 Кол. 1 | Поз. 9 Втулка по ГОСТ 13121—83 Кол. 1 |
|---|---|---|---|---|---|---|---|---|---|---|---|---|
| | Обозначение | Обозначение заготовки по ГОСТ 13113—83 | Обозначение | Обозначение заготовки по ГОСТ 13113—83 | Обозначение | Обозначение заготовки по ГОСТ 21885—83 | Обозначения | | | | | |
| 1004-7053 | 1004-7053/001 | 1022-4759 | 1004-7053/002 | 1022-4757 | 1004-7053/003 | 1022-5192 | 1030-6106 | 1032-3154 | 1032-3147 | 1030-6091 | 1032-3123 | 1032-3116 |
| 1004-7054 | | | | | | | 1030-6107 | 1032-3162 | | 1030-6092 | 1032-3131 | |
| 1004-7055 | 1004-7055/001 | 1022-4764 | 1004-7055/002 | 1022-4762 | 1004-7055/003 | 1022-5193 | 1030-6106 | 1032-3154 | | 1030-6091 | 1032-3123 | |
| 1004-7056 | | | | | | | 1030-6107 | 1032-3162 | | 1030-6092 | 1032-3131 | |
| 1004-7057 | 1004-7057/001 | 1022-4768 | 1004-7057/002 | 1022-4766 | 1004-7057/003 | 1022-5194 | 1030-6108 | 1032-3163 | 1032-3148 | 1030-6093 | 1032-3132 | 1032-3117 |
| 1004-7058 | | | | | | | 1030-6109 | 1032-3168 | | 1030-6094 | 1032-3137 | |
| 1004-7059 | 1004-7059/001 | 1022-4777 | 1004-7059/002 | 1022-4775 | 1004-7059/003 | 1022-5195 | 1030-6108 | 1032-3163 | | 1030-6093 | 1032-3132 | |
| 1004-7061 | | | | | | | 1030-6109 | 1032-3168 | | 1030-6094 | 1032-3137 | |

Таблица 6

| Обозначение блока исполнения 4 | Поз. 1 Плита нижняя Кол. 1 | | Поз. 2 Плита верхняя Кол. 1 | | Поз. 3 Плита промежуточная Кол. 1 | | Поз. 4 Колонка по ГОСТ 13118—83 Кол. 1 | Поз. 5 Втулка по ГОСТ 13121—83 Кол. 1 | Поз. 6 Втулка по ГОСТ 13121—83 Кол. 1 | Поз. 7 Колонка по ГОСТ 13118—83 Кол. 1 | Поз. 8 Втулка по ГОСТ 13121—83 Кол. 1 | Поз. 9 Втулка по ГОСТ 13121—83 Кол. 1 |
|---|---|---|---|---|---|---|---|---|---|---|---|---|
| | Обозначение | Обозначение заготовки по ГОСТ 13113—83 | Обозначение | Обозначение заготовки по ГОСТ 13113—83 | Обозначение | Обозначение заготовки по ГОСТ 21885—83 | Обозначения | | | | | |
| 1004-7071 | 1004-7071/001 | 1022-4648 | 1004-7071/002 | 1022-4646 | 1004-7071/003 | 1022-5162 | 1030-5992 | 1032-2928 | 1032-2922 | 1030-5981 | 1032-2907 | 1032-2901 |
| 1004-7072 | | | | | | | 1030-5993 | 1032-2932 | | 1030-5982 | 1032-2911 | |
| 1004-7073 | 1004-7073/001 | 1022-4653 | 1004-7073/002 | 1022-4652 | 1004-7073/003 | 1022-5163 | 1030-6016 | 1032-2976 | 1032-2967 | 1030-6002 | 1032-2952 | 1032-2943 |
| 1004-7074 | | | | | | | 1030-6018 | 1032-2981 | | 1030-6004 | 1032-2956 | |
| 1004-7075 | 1004-7075/001 | 1022-4656 | 1004-7075/002 | 1022-4655 | 1004-7075/003 | 1022-5164 | 1030-6016 | 1032-2976 | | 1030-6002 | 1032-2952 | |
| 1004-7076 | | | | | | | 1030-6018 | 1032-2981 | | 1030-6004 | 1032-2956 | |
| 1004-7077 | 1004-7077/001 | 1022-4659 | 1004-7077/002 | 1022-4658 | 1004-7077/003 | 1022-5165 | 1030-6016 | 1032-2976 | | 1030-6002 | 1032-2952 | |
| 1004-7078 | | | | | | | 1030-6018 | 1032-2981 | | 1030-6004 | 1032-2956 | |
| 1004-7079 | 1004-7079/001 | 1022-4665 | 1004-7079/002 | 1022-4663 | 1004-7079/003 | 1022-5166 | 1030-6016 | 1032-2976 | | 1030-6002 | 1032-2952 | |
| 1004-7081 | | | | | | | 1030-6018 | 1032-2981 | | 1030-6004 | 1032-2956 | |
| 1004-7082 | 1004-7082/001 | 1022-4672 | 1004-7082/002 | 1022-4668 | 1004-7082/003 | 1022-5167 | | 1032-2976 | | | 1032-2953 | |
| 1004-7083 | | | | | | | 1030-6021 | 1032-2982 | | 1030-6006 | 1032-2957 | |

*Продолжение табл. 6*

| Обозначение блока исполнения 4 | Поз 1 Плита нижняя Кол 1 | | Поз 2 Плита верхняя Кол 1 | | Поз. 3 Плита промежуточная Кол. 1 | | Поз 4 Колонка по ГОСТ 13118—83 Кол. 1 | Поз 5 Втулка по ГОСТ 13121—83 Кол. 1 | Поз. 6 Втулка по ГОСТ 13121—83 Кол 1 | Поз 7 Колонка по ГОСТ 13118—83 Кол 1 | Поз 8 Втулка по ГОСТ 13121—83 Кол. 1 | Поз 9 Втулка по ГОСТ 13121—83 Кол. 1 |
|---|---|---|---|---|---|---|---|---|---|---|---|---|
| | Обозначение | Обозначение заготовки по ГОСТ 13113—83 | Обозначение | Обозначение заготовки по ГОСТ 13113—83 | Обозначение | Обозначение заготовки по ГОСТ 21885—83 | Обозначения | | | | | |
| 1004-7084 | 1004-7084/001 | 1022-4675 | 1004-7084/002 | 1022-4674 | 1004-7084/003 | 1022-5168 | 1030-6044 | 1032-3035 | 1032-3026 | 1030-6031 | 1032-3001 | 1032-2992 |
| 1004 7085 | | | | | | | 1030-6046 | 1032-3039 | | 1030-6033 | 1032 3005 | |
| 1004-7086 | 1004-7086/001 | 1022-4679 | 1004-7086/002 | 1022-4678 | 1004-7086/003 | 1022-5169 | 1030-6044 | 1032-3035 | | 1030-6031 | 1032-3001 | |
| 1004-7087 | | | | | | | 1030-6046 | 1032-3039 | | 1030 6033 | 1032-3005 | |
| 1004-7088 | 1004-7088/001 | 1022-4684 | 1004-7088/002 | 1022-4683 | 1004-7088/003 | 1022-5171 | 1030-6044 | 1032-3035 | | 1030 6031 | 1032-3001 | |
| 1004-7089 | | | | | | | 1030-6046 | 1032 3039 | | 1030-6033 | 1032 3005 | |
| 1004-7091 | 1004-7091/001 | 1022-4688 | 1004-7091/002 | 1022-4687 | 1004-7091/003 | 1022-5172 | 1030-6044 | 1032-3035 | | 1030-6031 | 1032-3001 | |
| 1004-7092 | | | | | | | 1030-6046 | 1032-3039 | | 1030 6033 | 1032 3005 | |
| 1004-7093 | 1004-7093/001 | 1022-4693 | 1004-7093/002 | 1022-4692 | 1004-7093/003 | 1022-5173 | 1030-6047 | 1032-3041 | 1032-3028 | 1030-6034 | 1032-3006 | |
| 1004-7094 | | | | | | | 1030 6049 | 1032-3046 | | 1030-6036 | 1032 3012 | |
| 1004-7095 | 1004-7095/001 | 1022-4696 | 1004-7095/002 | 1022-4695 | 1004-7095/003 | 1022-5174 | 1030-6047 | 1032 3041 | | 1030-6034 | 1032 3006 | |
| 1004 7096 | | | | | | | 1030-6049 | 1032-3046 | | 1030-6036 | 1032-3012 | |
| 1004 7097 | 1004-7097/001 | 1022-4699 | 1004-7097/002 | 1022 4698 | 1004-7097/003 | 1022-5175 | 1030-6047 | 1032-3041 | | 1030-6034 | 1032-3006 | |
| 1004-7098 | | | | | | | 1030-6049 | 1032 3046 | | 1030-6036 | 1032-3012 | |
| 1004-7099 | 1004-7099/001 | 1022-4703 | 1004-7099/002 | 1022-4702 | 1004-7099/003 | 1022-5176 | 1030-6047 | 1032-3041 | | 1030-6034 | 1032-3006 | |
| 1004 7101 | | | | | | | 1030-6049 | 1032-3046 | | 1030 6036 | 1032-3012 | |
| 1004-7102 | 1004-7102/001 | 1022-4706 | 1004-7102/002 | 1022 4705 | 1004-7102/003 | 1022-5177 | 1030-6047 | 1032-3041 | 1032-3028 | 1030-6034 | 1032 3006 | |
| 1004-7103 | | | | | | | 1030-6049 | 1032-3046 | | 1030-6036 | 1032-3012 | |
| 1004 7104 | 1004-7104/001 | 1022-4712 | 1004 7104/002 | 1022-4709 | 1004-7104/003 | 1022-5178 | 1030-6048 | 1032-3042 | | 1030 6035 | 1032-3007 | 1032-2994 |
| 1004-7105 | | | | | | | 1030-6051 | 1032-3047 | | 1030-6037 | 1032 3013 | |
| 1004-7106 | 1004-7106/001 | 1022-4715 | 1004-7106/002 | 1022-4714 | 1004-7106/003 | 1022-5179 | 1030-6048 | 1032-3042 | | 1030-6035 | 1032 3007 | |
| 1004-7107 | | | | | | | 1030-6051 | 1032 3047 | | 1030-6037 | 1032 3013 | |
| 1004-7108 | 1004-7108/001 | 1022-4718 | 1004-7108/002 | 1022-4717 | 1004-7108/003 | 1022-5181 | 1030-6048 | 1032 3042 | | 1030-6035 | 1032-3007 | |
| 1004-7109 | | | | | | | 1030-6051 | 1032-3047 | | 1030-6037 | 1032-3013 | |
| 1004 7111 | 1004-7111/001 | 1022-4722 | 1004-7111/002 | 1022 4721 | 1004-7111/003 | 1022-5182 | 1030-6048 | 1032 3042 | | 1030-6035 | 1032 3007 | |
| 1004-7112 | | | | | | | 1030 6051 | 1032 3047 | | 1030-6037 | 1032-3013 | |
| 1004 7113 | 1004-7113/001 | 1022-4727 | 1004-7113/002 | 1022-4725 | 1004-7113/003 | 1022-5183 | 1030-6048 | 1032 3042 | | 1030 6035 | 1032-3007 | |
| 1004 7114 | | | | | | | 1030-6051 | 1032-3047 | | 1030-6037 | 1032-3013 | |

*Продолжение табл. 6*

| Обозначение блока исполнения 4 | Поз. 1 Плита нижняя Кол. 1 | | Поз. 2 Плита верхняя Кол. 1 | | Поз. 3 Плита промежуточная Кол. 1 | | Поз. 4 Колонка по ГОСТ 13118—83 Кол. 1 | Поз. 5 Втулка по ГОСТ 13121—83 Кол. 1 | Поз. 6 Втулка по ГОСТ 13121—83 Кол. 1 | Поз. 7 Колонка по ГОСТ 13118—83 Кол. 1 | Поз. 8 Втулка по ГОСТ 13121—83 Кол. 1 | Поз. 9 Втулка по ГОСТ 13121—83 Кол. 1 |
|---|---|---|---|---|---|---|---|---|---|---|---|---|
| | Обозначение | Обозначение заготовки по ГОСТ 13113—83 | Обозначение | Обозначение заготовки по ГОСТ 13113—83 | Обозначение | Обозначение заготовки по ГОСТ 21885—83 | Обозначения | | | | | |
| 1004-7115 | 1004-7115/001 | 1022-4731 | 1004-7115/002 | 1022-4729 | 1004-7115/003 | 1022-5184 | 1030-6075 | 1032-3094 | 1032-3088 | 1030-6062 | 1032-3066 | 1032-3061 |
| 1004-7116 | | | | | | | 1030-6077 | 1032-3102 | | 1030-6064 | 1032-3074 | |
| 1004-7117 | 1004-7117/001 | 1022-4734 | 1004-7117/002 | 1022-4733 | 1004-7117/003 | 1022-5185 | 1030-6075 | 1032-3094 | | 1030-6062 | 1032-3066 | |
| 1004-7118 | | | | | | | 1030-6077 | 1032-3102 | | 1030-6064 | 1032-3074 | |
| 1004-7119 | 1004-7119/001 | 1022-4737 | 1004-7119/002 | 1022-4736 | 1004-7119/003 | 1022-5186 | 1030-6075 | 1032-3094 | | 1030-6062 | 1032-3066 | |
| 1004-7121 | | | | | | | 1030-6077 | 1032-3102 | | 1030-6064 | 1032-3074 | |
| 1004-7122 | 1004-7122/001 | 1022-4741 | 1004-7122/002 | 1022-4739 | 1004-7122/003 | 1022-5187 | 1030-6075 | 1032-3094 | | 1030-6062 | 1032-3066 | |
| 1004-7123 | | | | | | | 1030-6077 | 1032-3102 | | 1030-6064 | 1032-3074 | |
| 1004-7124 | 1004-7124/001 | 1022-4744 | 1004-7124/002 | 1022-4743 | 1004-7124/003 | 1022-5188 | 1030-6075 | 1032-3094 | | 1030-6062 | 1032-3066 | |
| 1004-7125 | | | | | | | 1030-6077 | 1032-3102 | | 1030-6064 | 1032-3074 | |
| 1004-7126 | 1004-7126/001 | 1022-4748 | 1004-7126/002 | 1022-4746 | 1004-7126/003 | 1022-5189 | 1030-6076 | 1032-3098 | | 1030-6063 | 1032-3071 | |
| 1004-7127 | | | | | | | 1030-6078 | 1032-3103 | | 1030-6065 | 1032-3075 | |
| 1004-7128 | 1004-7128/001 | 1022-4752 | 1004-7128/002 | 1022-4749 | 1004-7128/003 | 1022-5191 | 1030-6105 | 1032-3153 | 1032-3147 | 1030-6089 | 1032-3122 | 1032-3116 |
| 1004-7129 | | | | | | | 1030-6107 | 1032-3157 | | 1030-6092 | 1032-3126 | |
| 1004-7131 | 1004-7131/001 | 1022-4758 | 1004-7131/002 | 1022-4756 | 1004-7131/003 | 1022-5192 | 1030-6105 | 1032-3153 | | 1030-6089 | 1032-3122 | |
| 1004-7132 | | | | | | | 1030-6107 | 1032-3157 | | 1030-6092 | 1032-3126 | |
| 1004-7133 | 1004-7133/001 | 1022-4762 | 1004-7133/002 | 1022-4759 | 1004-7133/003 | 1022-5193 | 1030-6105 | 1032-3153 | 1032-3147 | 1030-6089 | 1032-3122 | |
| 1004-7134 | | | | | | | 1030-6107 | 1032-3162 | | 1030-6092 | 1032-3131 | |
| 1004-7135 | 1004-7135/001 | 1022-4766 | 1004-7135/002 | 1022-4764 | 1004-7135/003 | 1022-5194 | | 1032-3158 | 1032-3148 | | 1032-3127 | 1032-3117 |
| 1004-7136 | | | | | | | 1030-6108 | 1032-3167 | | 1030-6093 | 1032-3136 | |
| 1004-7137 | 1004-7137/001 | 1022-4775 | 1004-7137/002 | 1022-4773 | 1004-7137/003 | 1022-5195 | 1030-6107 | 1032-3158 | | 1030-6092 | 1032-3127 | |
| 1004-7138 | | | | | | | 1030-6108 | 1032-3167 | | 1030-6093 | 1032-3136 | |

4. Закрепление колонок и втулок и размеры отверстий под колонки и втулки в плитах блока — по ГОСТ 13130—83.
5. Технические условия — по ГОСТ 13130——83.
6. Маркировать: условное обозначение блока без наименования и товарный знак предприятия-изготовителя.
Допускается маркировку наносить на опорную поверхность верхней плиты электрохимическим способом или на бирку.

**к ГОСТ 21883—83 Штампы для листовой штамповки. Блоки штампов с промежуточной плитой с осевым расположением направляющих узлов скольжения. Конструкция и размеры**

| В каком месте | Напечатано | Должно быть |
|---|---|---|
| Пункт 3 Таблица 1. Графа «Масса» | 9,9 | 9,95 |
| Таблица 2. Графа *A* для блоков 1004—6949, 1004—7109 | | 420 |
| для блоков 1004—6951 1004—7111 | | 250 |
| чертеж 2 | $H_1^*$ | $H^*$ |
| | $H^*$ | $H_1^*$ |

(ИУС № 10 1986 г.)

gost.e-ecolog.ru