

ГОСУДАРСТВЕННЫЕ СТАНДАРТЫ
СОЮЗА ССР

БАЧКИ СМЫВНЫЕ И АРМАТУРА К НИМ

ГОСТ 21485.0—76 (СТ СЭВ 341—76);
ГОСТ 21485.1—76 (СТ СЭВ 341—76);
ГОСТ 21485.2—76 (СТ СЭВ 341—76);
ГОСТ 21485.3—76 (СТ СЭВ 341—76);
ГОСТ 21485.4—76; ГОСТ 21485.5—76

Издание официальное

Цена 10 коп.

ГОСУДАРСТВЕННЫЙ КОМИТЕТ СССР ПО ДЕЛАМ СТРОИТЕЛЬСТВА
Москва

gost.e-ecolog.ru

УДК 621.648.2 : 621.646.44 : 006.354 Группа Ж21

ГОСУДАРСТВЕННЫЙ СТАНДАРТ СОЮЗА ССР

БАЧКИ СМЫВНЫЕ И АРМАТУРА К НИМ. КЛАПАН ПОПЛАВКОВЫЙ ПРОТИВОДАВЛЕНИЯ ЛАТУННЫЙ

Конструкция и основные размеры

Flushing tanks with accessories.
Brass counterpressure float valve.
Design and principal dimensions.

ГОСТ 21485.2—76*
(СТ СЭВ 339—76)

Взамен ГОСТ 13980—68 в части конструкции и основных размеров латунного поплавкового клапана

Постановлением Государственного комитета Совета Министров СССР по делам строительства от 25 декабря 1975 г. № 219 срок введения установлен с 01.01. 1977 г.

Несоблюдение стандарта преследуется по закону

1. Настоящий стандарт распространяется на автоматически действующие латунные поплавковые клапаны противодавления к смывным бачкам, предназначенным для промывки унитазов, напольных чаш и писсуаров, устанавливаемых в санитарных узлах зданий различного назначения.

Стандарт соответствует стандарту СТ СЭВ 339—76 в части, касающейся поплавковых клапанов с боковым присоединением диаметром труб 1/2″.

(Измененная редакция, Изм. № 1).

2. Конструкция и основные размеры клапана должны соответствовать указанным на чертеже.

Издание официальное **Перепечатка воспрещена**

** Переиздание (ноябрь 1979 г.) с изменением № 1, утвержденным в декабре 1977 г. (ИУС 2—1978 г.).*

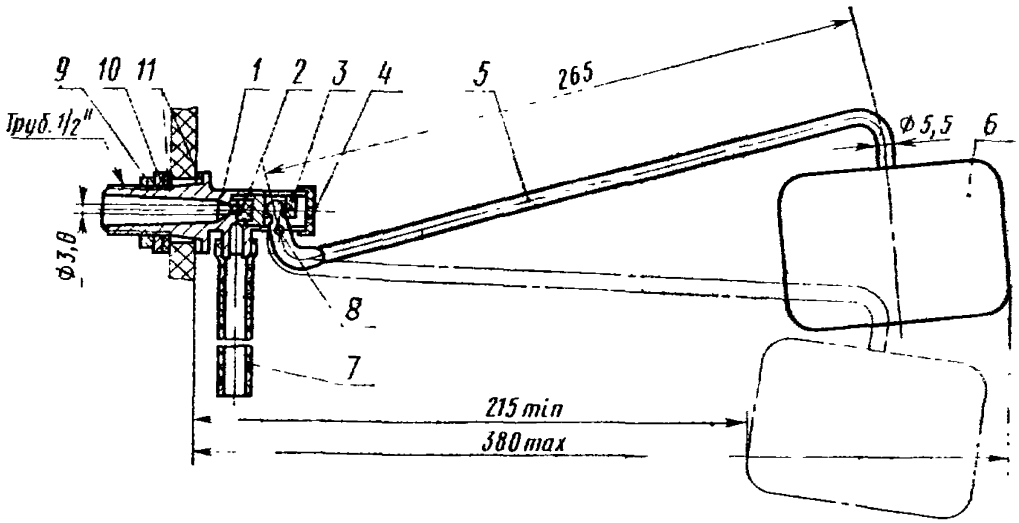

1—корпус; *2*—пробка; *3*—шток; *4*—заглушка; *5*—рычаг; *6*—поплавок; *7*—трубка наполнительная; *8*—ось рычага; *9*—гайка; *10*—шайба; *11*—прокладки.

3. Технические требования, правила приемки, методы испытаний, маркировка, упаковка, транспортирование, хранение, гарантии поставщика, указания по монтажу и эксплуатации клапанов должны соответствовать указанным в ГОСТ 21485.0—76.

4. Клапаны должны поставляться комплектно согласно рабочим чертежам.

5. Условное обозначение клапана поплавкового противодавления латунного:

Клапан КПЛ ГОСТ 21485.2—76

gost.e-ecolog.ru