ГОСТ 21304—75

МЕЖГОСУДАРСТВЕННЫЙ СТАНДАРТ

КОЛОНКИ ВОЗВРАТА ДЛЯ НАГРЕВАЕМЫХ СТЕРЖНЕВЫХ ЯЩИКОВ

КОНСТРУКЦИЯ И РАЗМЕРЫ

Издание официальное

БЗ 7—99

ИПК ИЗДАТЕЛЬСТВО СТАНДАРТОВ
Москва

gost.e-ecolog.ru

УДК 621.743.073:006.354 Группа Г21

МЕЖГОСУДАРСТВЕННЫЙ СТАНДАРТ

КОЛОНКИ ВОЗВРАТА ДЛЯ НАГРЕВАЕМЫХ СТЕРЖНЕВЫХ ЯЩИКОВ

Конструкция и размеры

ГОСТ 21304—75*

Columns of return for heated core boxes.
Design and dimensions

Постановлением Государственного комитета стандартов Совета Министров СССР от 28.11.75 № 3726 дата введения установлена

01.01.77

Ограничение срока действия снято Постановлением Госстандарта от 12.01.83 № 118

1. Конструкция и размеры колонок возврата должны соответствовать указанным на чертеже и в таблице.

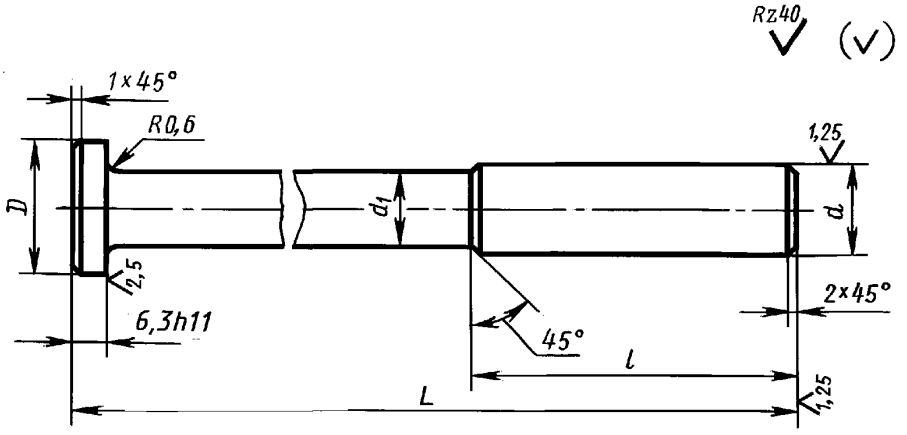

Издание официальное **Перепечатка воспрещена**

★

** Издание (январь 2001 г.) с Изменением № 1, утвержденным в январе 1983 г. (ИУС № 5—83)*

© Издательство стандартов, 1976
© ИПК Издательство стандартов, 2001

Размеры в мм

Обозначение колонки возврата	Применяемость	L	l	D	d (пред. откл. по с11)	d_1	Масса, кг, не более
0292-1701		180	60	22	16	14	0,276
0292-1702		190					0,290
0292-1703		200					0,304
0292-1704		210					0,318
0292-1705		220					0,332
0292-1706		240					0,360
0292-1707		250					0,374
0292-1708		260					0,388
0292-1709		280					0,416
0292-1711		300					0,444
0292-1712		200		26	20	18	0,482
0292-1713		210					0,504
0292-1714		220					0,526
0292-1715		240					0,570
0292-1716		250					0,592
0292-1717		260					0,614
0292-1718		280					0,658
0292-1719		300					0,702
0292-1721		240	80	32	25	23	0,898
0292-1722		250					0,933
0292-1723		260					0,968
0292-1724		280					1,038
0292-1725		300					1,108
0292-1726		320					1,178
0292-1727		340					1,248
0292-1728		360					1,318
0292-1729		240		40	32	30	1,300
0292-1731		250					1,351
0292-1732		260					1,402
0292-1733		280					1,504
0292-1734		300					1,606
0292-1735		320					1,708
0292-1736		340					1,810
0292-1737		360					1,912

Пример условного обозначения колонки возврата размерами L = 180 мм и d = 16 мм:

Колонка 0292-1701 ГОСТ 21304—75

(Измененная редакция, Изм. № 1).

2. Материал — сталь марки 45 по ГОСТ 1050—88.
3. Твердость — HRC 45 . . . 50.
4. Неуказанные предельные отклонения размеров: валов — по h14, остальных — по $\pm \frac{IT14}{2}$.

(Измененная редакция, Изм. № 1).

5. Длины колонок, не указанные в таблице, должны выбираться по ближайшему большему табличному размеру с последующей подгонкой при сборке.
6. Технические требования — по ГОСТ 21305—75.
7. Пример установки колонок возврата указан в приложении.

ПРИЛОЖЕНИЕ
Справочное

ПРИМЕР УСТАНОВКИ КОЛОНОК ВОЗВРАТА

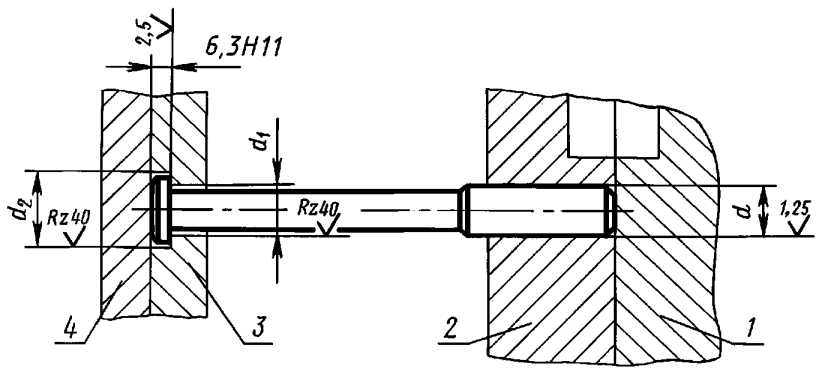

1 и *2* — половинки нагреваемого стержневого ящика; *3* — плита выталкивателей; *4* — плита прижимная

мм

d	d_1	d_2
Пред. откл. по		
H12	H14	
16	17	24
20	21	28
25	26	34
32	33	42

ПРИЛОЖЕНИЕ. **(Измененная редакция, Изм. № 1).**

Редактор *В.Н. Копысов*
Технический редактор *Н.С. Гришанова*
Корректор *Р.А. Ментова*
Компьютерная верстка *А.Н. Золотаревой*

Изд. лиц. № 02354 от 14.07.2000. Сдано в набор 31.01.2001. Подписано в печать 22.02.2001. Усл.печ.л. 0,47. Уч.-изд.л. 0,37.
Тираж 111 экз. С 346. Зак. 192.

ИПК Издательство стандартов, 107076, Москва, Колодезный пер., 14.
Набрано в Издательстве на ПЭВМ
Филиал ИПК Издательство стандартов — тип. "Московский печатник", 103062, Москва, Лялин пер., 6.
Плр № 080102

gost.e-ecolog.ru