ГОСТ 21303—75

МЕЖГОСУДАРСТВЕННЫЙ СТАНДАРТ

СОЕДИНЕНИЯ НАПРАВЛЯЮЩИЕ С ВИНТОВЫМ КРЕПЛЕНИЕМ ДЛЯ НАГРЕВАЕМЫХ СТЕРЖНЕВЫХ ЯЩИКОВ

КОНСТРУКЦИЯ И РАЗМЕРЫ

Издание официальное

БЗ 7—99

ИПК ИЗДАТЕЛЬСТВО СТАНДАРТОВ
Москва

gost.e-ecolog.ru

УДК 621.743.073:006.354 Группа Г21

МЕЖГОСУДАРСТВЕННЫЙ СТАНДАРТ

СОЕДИНЕНИЯ НАПРАВЛЯЮЩИЕ С ВИНТОВЫМ КРЕПЛЕНИЕМ ДЛЯ НАГРЕВАЕМЫХ СТЕРЖНЕВЫХ ЯЩИКОВ

Конструкция и размеры

ГОСТ 21303—75*

Guide joinings with screw fixings for heated core boxes. Design and dimensions

Постановлением Государственного комитета стандартов Совета Министров СССР от 28.11.75 № 3726 дата введения установлена

01.01.77

Ограничение срока действия снято Постановлением Госстандарта от 12.01.83 № 118

1. Конструкция и размеры направляющих соединений с винтовым креплением должны соответствовать указанным на чертеже и в таблице.

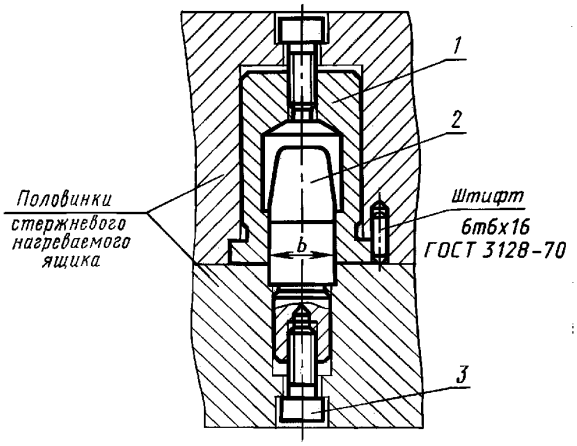

Размеры в мм

Обозначение соединения	Применяемость	Средний габаритный размер нагреваемого стержневого ящика	*b* (пред. откл. по H9)	Масса, кг, не более	Поз. *1* Втулка направляющая по ГОСТ 21297—75 Кол. 1	Поз. *2* Штырь по ГОСТ 21298—75 Кол. 1	Поз. *3* Винт по ГОСТ 11738—84 Кол. 2
					Обозначение		
0292-1649		До 160	10	0,105	0292-1641	0292-1621	М6 × 35.58.05
0292-1651		Св. 160 до 250	14	0,167	0292-1642	0292-1622	М8 × 40.58.05
0292-1652		Св. 250 до 320	18	0,247	0292-1643	0292-1623	М10 × 50.58.05
0292-1653		Св. 320 до 500	22	0,440	0292-1644	0292-1624	

Издание официальное **Перепечатка воспрещена**

★

* *Издание (январь 2001 г.) с Изменением № 1, утвержденным в январе 1983 г. (ИУС 5—83)*

© Издательство стандартов, 1976
© ИПК Издательство стандартов, 2001

Пример условного обозначения направляющего соединения с винтовым креплением размером $b = 10$ мм:

Соединение 0292-1649 ГОСТ 21303—75.

(Измененная редакция, Изм. № 1).

2. Технические требования — по ГОСТ 21305—75.

3. Размеры гнезд для установки направляющих соединений с винтовым креплением указаны в приложении.

ПРИЛОЖЕНИЕ
Обязательное

РАЗМЕРЫ ГНЕЗД ДЛЯ УСТАНОВКИ НАПРАВЛЯЮЩИХ СОЕДИНЕНИЙ С ВИНТОВЫМ КРЕПЛЕНИЕМ

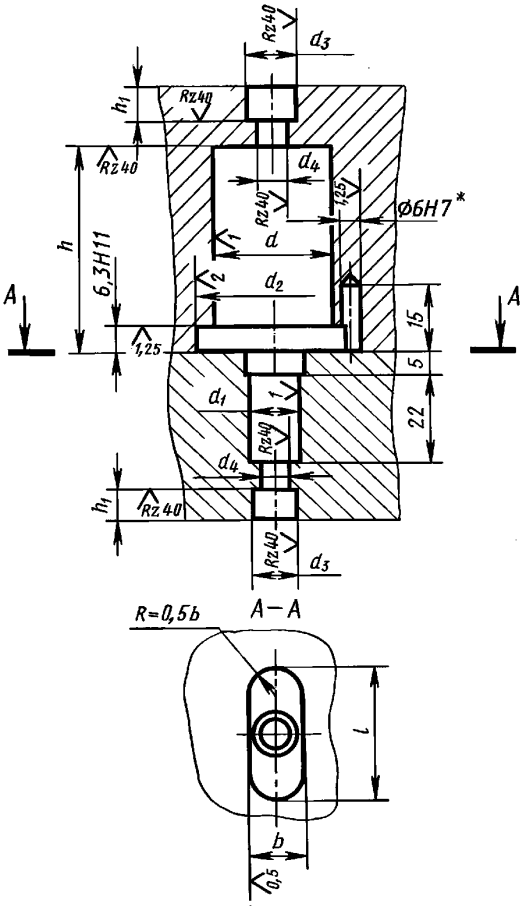

* Обработать по дет. «Втулка направляющая» ГОСТ 21297—75.

мм

b	d	d_1	d_2 (пред. откл. по H12)	d_3	d_4	h	h_1	l
Пред. откл. по H9								
10	20	10	28	12	7	38	Конструктивно	20
14	25	12	32	15	9	52		25
18	32	16	40	18	11	65		30
22	36	20	45			82		36

Неуказанные предельные отклонения размеров: отверстий — по H14, остальных — по $\pm\frac{IT14}{2}$.

ПРИЛОЖЕНИЕ. **(Измененная редакция, Изм. № 1).**

Редактор *В.Н. Копысов*
Технический редактор *Н.С. Гришанова*
Корректор *Р.А. Ментова*
Компьютерная верстка *С.В. Рябовой*

Изд. лиц. № 02354 от 14.07.2000. Сдано в набор 31.01.2001. Подписано в печать 22.02.2001. Усл.печ.л. 0,47. Уч.-изд.л. 0,25.
Тираж 111 экз. С 330. Зак. 189.

ИПК Издательство стандартов, 107076, Москва, Колодезный пер., 14.
Набрано в Издательстве на ПЭВМ
Филиал ИПК Издательство стандартов — тип. “Московский печатник”, 103062, Москва, Лялин пер., 6.
Плр № 080102

gost.e-ecolog.ru