УДК 621.952.025-229.324 : 006.354 Группа Г27

ГОСУДАРСТВЕННЫЙ СТАНДАРТ СОЮЗА ССР

ОПРАВКИ РАСТОЧНЫЕ КОНСОЛЬНЫЕ С КРЕПЛЕНИЕМ РЕЗЦА ПОД УГЛОМ 90° И ХВОСТОВИКОМ КОНУСНОСТЬЮ 7 : 24

Конструкция и размеры

Console boring bars with cutter fitting at 90° and 7 : 24 cone shank. Design and dimensions

ГОСТ 21224—75*

Постановлением Государственного комитета стандартов Совета Министров СССР от 12 ноября 1975 г. № 2838 срок введения установлен

с 01.01.77

Проверен в 1981 г.

Несоблюдение стандарта преследуется по закону

1. Настоящий стандарт распространяется на расточные консольные оправки с креплением резца под углом 90° и хвостовиком конусностью 7 : 24, предназначенные для обработки сквозных отверстий.

Стандарт соответствует стандарту СТ СЭВ 212—75 и международному стандарту ИСО 2583—72 (А) в части, касающейся размеров.

2. Конструкция и размеры оправок должны соответствовать указанным на чертеже и в таблице.

Издание официальное **Перепечатка воспрещена**

★

* *Переиздание (декабрь 1987 г.) с Изменением № 1, утвержденным в феврале 1982 г. (ИУС 6—82).*

gost.e-ecolog.ru

Исполнение 1

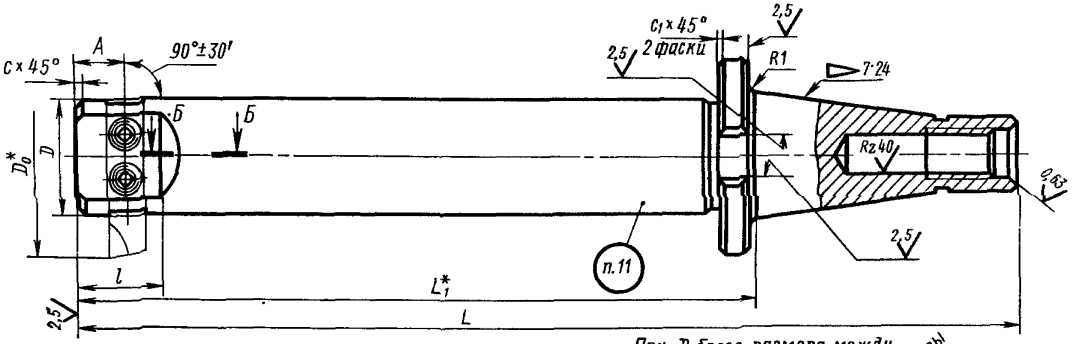

Б–Б



При D более размера между пазами под шпонку

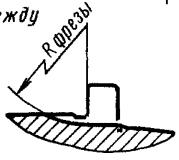

Исполнение 2

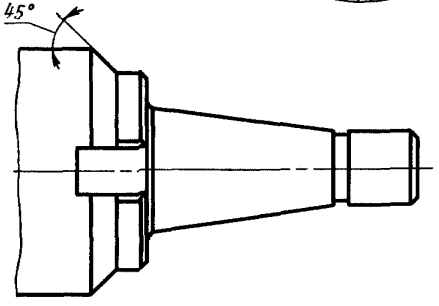

* Размеры для справок.

Размеры, мм

Обозначение оправок	Применяемость	Исполнение	Диаметр растачивания D_0	Обозначение конуса	D	Сечение резца	L	A	L_1	l	c	c_1	Масса, кг, не более
6300-0801		1	От 35 до 50	40	25	8×8	190	14	96,6	25	1,6	1	0,93
6300-0802			От 45 до 60		32	10×10	200		106,6				1,15
6300-0803							300		206,6				1,80
6300-0804			От 55 до 75		40	12×12	240	17	146,6	30	2,0		1,88
6300-0805							360		266,6				3,07
6300-0806			От 70 до 95		50	16×16	260	20	166,6	36			2,92
6300-0807							420		326,6				5,31
6300-0808			От 90 до 120		63	20×20	300	24	206,6	42			5,22
6300-0809							500		406,6				10,12
6300-0811		2	От 110 до 150		80	25×25	220	30	126,6	50	3,0		4,63
6300-0812			От 140 до 190		100	32×32		40		71	5,0		6,71
6300-0813		1	От 35 до 50	45	25	8×8	200	14	93,2	25	1,6		1,88
6300-0814			От 45 до 60		32	10×10	210		103,2				2,10
6300-0815							320		213,2				2,80
6300-0816			От 55 до 75		40	12×12	260	17	153,2	30	2,0		2,88
6300-0817							380		273,2				4,08
6300-0818			От 70 до 95		50	16×16	280	20	173,2	36			3,92
6300-0819							430		323,2				6,23

Размеры, мм

Продолжение

Обозначение оправок	Применяемость	Исполнение	Диаметр растачивания D_c	Обозначение конуса	D	Сечение резца	L	A	L_1	l	c	c_1	Масса, кг, не более
6300-0821		1	От 90 до 120	45	63	20×20	320	24	213,2	42	2,0	1	6,68
6300-0822							500		393,2				10,99
6300-0823			От 110 до 150		80	25×25	240	30	133,2	50	3,0		6,55
6300-0824		2	От 140 до 190		100	32×32		40		71	5,0		9,08
6300-0825		1	От 45 до 60	50	32	10×10	260	14		25	1,6	2	2,79
6300-6826							360		233,2				3,42
6300-0827			От 55 до 75		40	12×12	280	17	153,2	30	2,0		3,39
6300-0828							400		273,2				4,68
6300-0829			От 70 до 95		50	16×16	300	20	173,2	36			4,41
6300-0831							450		323,2				6,73
6300-0832			От 90 до 120		63	20×20	340	24	213,2	42			6,76
6300-0833							530		403,2				11,49
6300-0834			От 110 до 150		80	25×25	340	30	213,2	50	3,0		9,55
6300-0835							530		403,2				17,00
6300-0836			От 140 до 190		100	32×32	250	40	123,2	71	5,0		8,45
6300-0837			От 45 до 60	55	32	10×10	280	14	115,2	25	1,6	3	4,88
6300-0838							380		215,2				5,51
6300-0839			От 55 до 75		40	12×12	300	17	135,2	30	2,0		5,41
6300-0841							420		255,2				6,60

Размеры, мм

Продолжение

Обозначение оправок	Применяемость	Исполнение	Диаметр растачивания D_0	Обозначение конуса	D	Сечение резца	L	A	L_1	l	c	c_1	Масса, кг, не более
6300-0842		1	От 70 до 95	55	50	16×16	320	20	155,2	36	2,0	3	6,33
6300-0843							480		315,2				8,80
6300-0844			От 90 до 120		63	20×20	380	24	215,2	42			7,98
6300-0845							560		395,2				12,89
6300-0846			От 110 до 150		80	25×25	420	30	255,2	50	3,0		13,35
6300-0847							670		505,2				23,20
6300-0848			От 140 до 190		100	32×32	480	40	315,2	71	5,0		21,90
6300-0849							800		635,2				41,70
6300-0851			От 180 до 210		125		340	42	175,2	80			18,62
6300-0852		2	От 200 до 270		160	40×40		55		90			27,50
6300-0853		1	От 70 до 95	60	50	16×16	480	20	273,2	36	2,0		11,93
6300-0854			От 90 до 120		63	20×20	530	24	323,2	42			14,74
6300-0855			От 110 до 150		80	25×25	600	30	393,2	50	3,0		22,34
6300-0856			От 140 до 190		100	32×32	670	40	463,2	71	5,0		24,62
6300-0857			От 180 до 210		125		400	42	193,2	80			23,74
6300-0858			От 200 до 270		160	40×40		55		90			32,84

Пример условного обозначения оправки для конца шпинделя с конусом 40, размерами D=25 мм и L=190 мм:

Оправка 6300-0801 ГОСТ 21224—75

1, 2. **(Измененная редакция, Изм. № 1).**

3, 4. **(Исключены, Изм. № 1).**

5. Размеры концов оправок и технические требования к ним — по ГОСТ 24644—81.

(Измененная редакция, Изм. № 1).

6. Канавка для выхода шлифовального круга — по ГОСТ 8820—69.

7. Конструкция и размеры крепления резцов — по ГОСТ 13895—75.

8. Неуказанные предельные отклонения размером по $\pm\frac{IT14}{2}$.

(Измененная редакция, Изм. № 1).

9. Параметр шероховатости поверхностей канавок и фасок по ГОСТ 2789—73 должен быть $Rz \leqslant 40$ мкм.

10. Остальные технические требования — по ГОСТ 17166—71.

(Измененная редакция, Изм. № 1).

11. Маркировать: обозначение оправки и товарный знак предприятия-изготовителя.

gost.e-ecolog.ru