УДК 621.952.025-229.324 : 006.354 Группа Г27

ГОСУДАРСТВЕННЫЙ СТАНДАРТ СОЮЗА ССР

ОПРАВКИ РАСТОЧНЫЕ КОНСОЛЬНЫЕ С КРЕПЛЕНИЕМ РЕЗЦА ПОД УГЛОМ 45° И КОНИЧЕСКИМ ХВОСТОВИКОМ

Конструкция и размеры

Console boring bars with cutter fitting at 45° and taper shank. Design and dimensions

ГОСТ 21223—75*

Взамен МН 2647—61

Постановлением Государственного комитета стандартов Совета Министров СССР от 12 ноября 1975 г. № 2838 срок введения установлен

с 01.01.77

Проверен в 1981 г.

Несоблюдение стандарта преследуется по закону

1. Настоящий стандарт распространяется на расточные консольные оправки с креплением резца под углом 45° и коническим хвостовиком, предназначенные для обработки глухих отверстий.

Стандарт соответствует СТ СЭВ 1786—79 в части, касающейся размеров.

2. Конструкция и размеры оправок должны соответствовать указанным на чертеже и в таблице.

Издание официальное ★ Перепечатка воспрещена

* *Переиздание (декабрь 1987 г.) с Изменением № 1, утвержденным в феврале 1982 г. (ИУС 6—82).*

gost.e-ecolog.ru

Исполнение 1

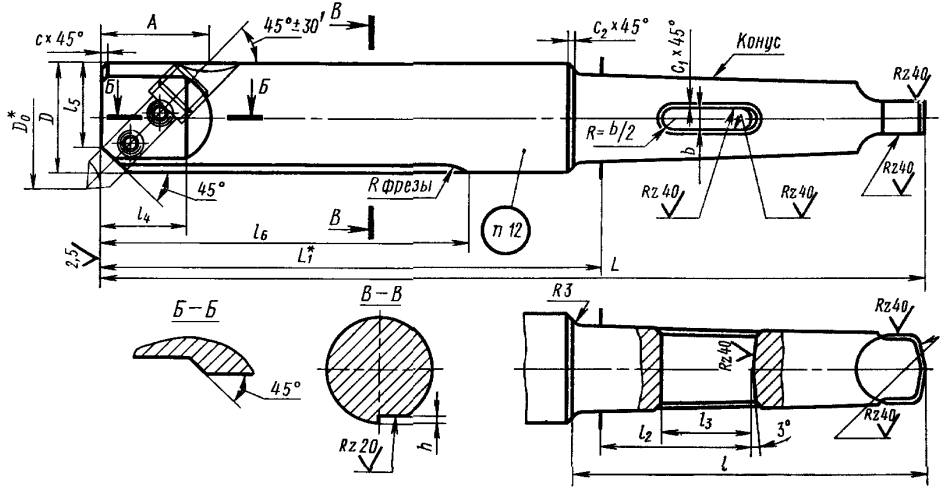

Исполнение 2

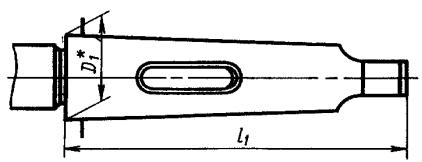

* Размеры для справок.

Размеры, мм

Обозначение оправок	Применяемость	Исполнение	Диаметр растачивания D_0	Обозначение конуса	D	Сечение резца	L	b	A	D_1	L_1	l	l_1	l_2	l_3	l_4	l_5	l_6	h	c	c_1	c_2	Масса, кг, не более
6300-0721	—	1	От 30 до 45	Морзе 3	25	8×8	170	6,6	25	—	76,0	103	—	55,0	30,0	22	20	50	3	1,6	1,0	—	0,50
6300-0722	—						—	8,3						55 5	33,5								0,49
6300-0723	—						240	6,6			146,0			55,0	30,0			120					0,75
6300-0724	—						—	8,3			—			55,5	33,5			—					0,74
6300-0725	—		От 40 до 55		32	10×10	190	6,6	33		96,0			55,0	30,0	28	24	70				1	0,73
6300-0726	—						—	8,3						55.5	33,5			—					0,72
6300-0727	—						280	6,6			186,0			55,0	30,0			160					1,37
6300-0728	—						—	8,3			—			55,5	33,5			—					1,36
6300-0729	—	2	От 30 до 45		25	8×8	200	8,2	25	31,6	82,5	124		60,0	35,0	22	20	60				—	0,69
6300-6731	—						—	8,3			—			58,5	36,5			—					—
6300-6732	—						260	8,2			142,5			60,0	35,0			120					0,91
6300-6733	—						—	8,3			—			58,5	36,5			—					—
6300-0734	—	1	От 40 до 55	4	32	10×10	210	8,2	33	—	92,5	128	—	60,0	35,0	28	24	70				—	0,99
6300-0735	—						—	8,3			—			58,5	36,5			—					—
6300-6736	—						300	8,2			182,5			60,0	35,0			160					1,52
6300-0737	—						—	8,3			—			58,5	36,5			—					—
6300-6738	—		От 50 до 65		40	12×12	240	8,2	40		122,5			60,0	35,0	32	30	100		2,0		1	1,53
6300-6739	—						—	8,3						58,5	36,5								

Размеры, мм

Продолжение

Обозначение оправок	Применяемость	Исполнение	Диаметр растачивания D_0	Обозначение конуса	D	Сечение резца	L	b	A	D_1	L_1	l	l_1	l_2	l_3	l_4	l_5	l_6	h	c	c_1	c_2	Масса, кг, не более
6300-0741	—		От 50 до 65	Морзе 5	40	12×12	340	8,2	40	—	222,5	—	—	60,0	35,0	32	30	200	3	—	—	—	2,46
6300-0742	—							8,3						58,5	36,5								
6300-6743	—	1	От 60 до 85		50	16×16	280	8,2	50	—	162,5	128	—	60,0	35,0	40	36	130	5	2,0	1,0	1	2,56
6300-0744	—							8,3						58,5	36,5			—					—
6300-0745	—						420	8,2			302,5			60,0	35,0			270					4,63
6300-0746	—						—	8,3			—			58,5	36,5			—					—
6300-0747	—	2	От 40 до 55		32	10×10	250	12,2	33	44,7	100,5	—	156	75,0	40,0	28	24	75	3	1,6	1,6	—	1,88
6300-0748	—						—	13,0						63,5	41,5			—					—
6300-0749	—						340	12,2			190,5			75,0	40,0			165					2,41
6300-0751	—						—	13,0			—			63,5	41,5			—					—
6300-0752	—		От 50 до 65		40	12×12	280	12,2	40		130,5			75,0	40,0	32	30	105		2,0		—	2,46
6300-0753	—						—	13,0			—			63,5	41,5			—					—
6300-0754	—						400	12,2			250,5			75,0	40,0			225					3,59
6300-0755	—						—	13,0			—			63,5	41,5			—					—
6300-0756	—	1	От 60 до 85		50	16×16	300	12,2	50	—	150,5	163	—	75,0	40,0	40	36	120	5	2,0		1	3,23
6300-0757	—						—	13,0			—			63,5	41,5			—					—
6300-0758	—						450	12,2			300,5			75,0	40,0			270					5,40
6300-0759	—							13,0						63,5	41,5								

Размеры, мм

Продолжение

Обозначение оправок	Применяемость	Исполнение	Диаметр растачивания D_0	Обозначение конуса	D	Сечение резца	L	b	A	D_1	L_1	l	l_1	l_2	l_3	l_4	l_5	l_6	h	c	c_1	c_2	Масса, кг, не более
6300-0761	—	2	От 40 до 55	Морзе 6	32	10×10	300	16,2	33	63,8	90,0	—	218	85,0	40,0	28	24	65	3	1,6	2,0	—	4,52
6300-0762	—						—	16,3			—			57,0	35,0			—					—
6300-0763	—						420	16,2			210,0			85,0	40,0			185					5,23
6300-0764	—		—		—	—	—	16,3	—		—			57,0	35,0	—	—	—		—			—
6300-0765	—		От 50 до 65		40	12×12	340	16,2	40		130,0			85,0	40,0	32	30	105					5,00
6300-0766	—						—	16,3			—			57,0	35,0			—					—
6300-0767	—						450	16,2			240,0			85,0	40,0			215					6,10
6300-0768	—						—	16,3			—			57,0	35,0	—	—	—					—
6300-0769	—		От 60 до 85		50	16×16	360	16,2	50		150,0	—		85,0	40,0	40	36	120	5	2,0			5,90
6300-0771	—						—	16,3			—			57,0	35,0			—					—
6300-0772	—						530	16,2			320,0			85,0	40,0			290					8,20
6300-0773	—						—	16,3	—		—			57,0	35,0	—	—	—					—
6300-0774	—		От 50 до 65	Метрический 80	40	12×12	340	19,3	40	80,4	120,0		228	100,0	45,0	32	30	95	3		2,5		8,10
6300-0775	—						—	19,0			—			64,0	43,0			—					—
6300-0776	—						480	19,3			260,0			100,0	45,0			235					9,50
6300-0777								19,0						64,0	43,0								

Размеры, мм

Продолжение

Обозначение оправок	Применяемость	Исполнение	Диаметр растачивания D_0	Обозначение конуса	D	Сечение резца	L	b	A	D_1	L_1	l	l_1	l_2	l_3	l_4	l_5	l_6	h	c	c_1	c_2	Масса, кг, не более
6300-0778	—	2	От 60 до 85	Метрический	50	16×16	380	19,3	50	80,4	160,0	—	228	100,0	45,0	40	36	130	5	2,0	2,5	—	9,10
6300-0779	—						—	19,0			—			64,0	43,0			—					—
6300-0781	—						530	19,3			310,0			100,0	45,0			280					12,70
6300-0782	—						—	19,0			—			64,0	43,0			—					—
6300-0783	—		От 50 до 65		40	12×12	380	26,3	40	100,5	120,0	—	270	112,0	52,0	32	30	95	3				14,20
6300-0784	—						—	26,0			—			70,0	51,0			—					—
6300-0785	—						500	26,3			240,0			112,0	52,0			215					15,40
6300-0786	—			100			—	26,0			—			70,0	51,0			—					—
6300-0787	—		От 60 до 85		50	16×16	420	26,3	50		160,0			112,0	52,0	40	36	130	5				15,30
6300-0788	—						—	26,0			—			70,0	51,0			—					—
6300-0789	—						560	26,3			300,0			112,0	52,0			270					17,10
6300-0791								26,0						70,0	51,0								

Примечание. Оправки с размером l_2=55,0; 60,0; 75,0; 85,0; 100,0 и 112,0 мм предназначены для станков, выпущенных до 1974 г.

Пример условного обозначения оправки конусом Морзе 3, размерами D=25 мм, L=170 мм и l_2=55,0 мм:

Оправка 6300-0721 ГОСТ 21223—75

1, 2. **(Измененная редакция, Изм. № 1).**

3, 4. **(Исключены, Изм. № 1).**

Размеры концов оправок и технические требования к ним — по ГОСТ 24644—81.

(Измененная редакция, Изм. № 1).

6. Канавка для выхода шлифовального круга — по ГОСТ 8820—69.

7. Конструкция и размеры крепления резцов — по ГОСТ 13895—75.

8. **(Исключен, Изм. № 1).**

9. Неуказанные предельные отклонения размеров: отверстий — по H14, остальных — по $\pm \frac{IT14}{2}$.

(Измененная редакция, Изм. № 1).

10. Параметр шероховатости поверхностей канавок и фасок по ГОСТ 2789—73 должен быть $Rz \leqslant 40$ мкм.

11. Остальные технические требования — по ГОСТ 17166—71.

(Измененная редакция, Изм. № 1).

12. Маркировать: обозначение оправки и товарный знак предприятия-изготовителя.

gost.e-ecolog.ru