УДК 621.941.232-229.2 : 006.354 Группа Г27

ГОСУДАРСТВЕННЫЙ СТАНДАРТ СОЮЗА ССР

ДЕРЖАВКИ ЛЮНЕТНЫЕ ДЛЯ КОСОГО КРЕПЛЕНИЯ РЕЗЦОВ К ТОКАРНО-РЕВОЛЬВЕРНЫМ СТАНКАМ

Конструкция и размеры

Support holders for skew clamping of turnet lathe cutters
Design and dimensions

ГОСТ 21201—75*

Взамен
МН 1040—60

Постановлением Государственного комитета стандартов Совета Министров СССР от 28 октября 1975 г. № 2724 срок введения установлен

с 01.01.77

Проверен в 1981 г.

Несоблюдение стандарта преследуется по закону

1. Настоящий стандарт распространяется на люнетные державки для косого крепления резцов к токарно-револьверным станкам.

2. Конструкция и размеры державок должны соответствовать указанным на черт. 1 и в табл. 1.

Издание официальное **Перепечатка воспрещена**

★

** Переиздание апрель 1982 г. с Изменением № 1, утвержденным в феврале 1982 г. (ИУС № 6—1982 г.)*

gost.e-ecolog.ru

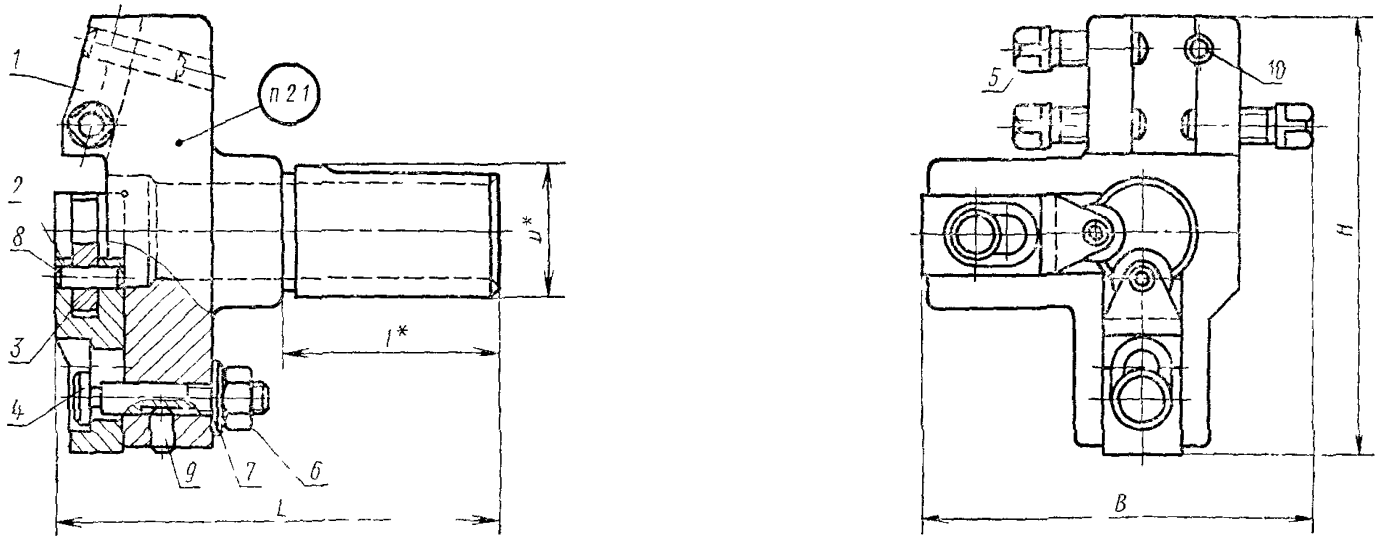

Черт 1

* Размеры для справок

Таблица 1

Размеры в мм

Обозначение державки	Применяемость	D	L	B	H	l	Диаметр обрабатываемых деталей		Сечение резца	Масса, кг ≈	Поз. 1 Корпус Кол. 1	Поз. 2 Роликодержатель ГОСТ 21200—75 Кол. 2	Поз. 3 Ролик ГОСТ 21200—75 Кол 2
							Наим.	Наиб.			Обозначение деталей		
6531-0151		30	106	100	110	50	8	22	0×10	1,319	6531-0151/001	6531-0141/002	6531-0141/003
6531-0152		32								1,359	6531-0152/001		
6531-0153		30								1,319	6531-0153/001		
6531-0154		32								1,359	6531-0154/001		
6531-0155		38	148	115	130	63	10	28	12×12	2,107	6531-0155/001	6531-0145/002	6531-0145/003
6531-0156		40								2,155	6531-0156/001		
6531-0157		45	155	118		80			16×16	2,975	6531-0157/001		
6531-0158		50								3,075	6531-0158/001		

Продолжение табл. 1

Размеры в мм

Обозначение державки	Поз 4 Палец ГОСТ 21200—75 Кол. 2	Поз 5 Винт ГОСТ 1486—75 Кол. 3	Поз. 6 Гайка ГОСТ 5927—70 Кол. 2	Поз. 7 Шайба ГОСТ 11371—78 Кол 2	Поз. 8*	Поз. 9	Поз. 10
					Штифт ГОСТ 3128—70		
					Кол. 2	Кол. 2	Кол. 1
	Обозначение деталей						
6531-0151	6531-0141/004	М8×20.66.05	М8.6.05	2—8 0505	5*m*6×20	3*m*6×10	6*m*6×30
6531-0152							
6531-0153							
6531-0154							
6531-0155	6531-0145/004	М10×25 66.05	М10 6.05	2—10 0505	6*m*6×25		8*m*6×40
6531-0156							
6531-0157							
6531-0158							

* Материал штифта поз. *8* — сталь марки ШХ15 по ГОСТ 801—78, твердость — HRCэ 56 . . . 60.

Пример условного обозначения державки диаметром $D=30$ мм для резца сечением 10×10 мм:

Державка 6531-0151 ГОСТ 21201—75

1, 2. (Измененная редакция, Изм. № 1).

2.1. Маркировать: обозначение державки и товарный знак предприятия-изготовителя.

3. Конструкция и размеры корпусов должны соответствовать указанным на черт. 2 и в табл. 2.

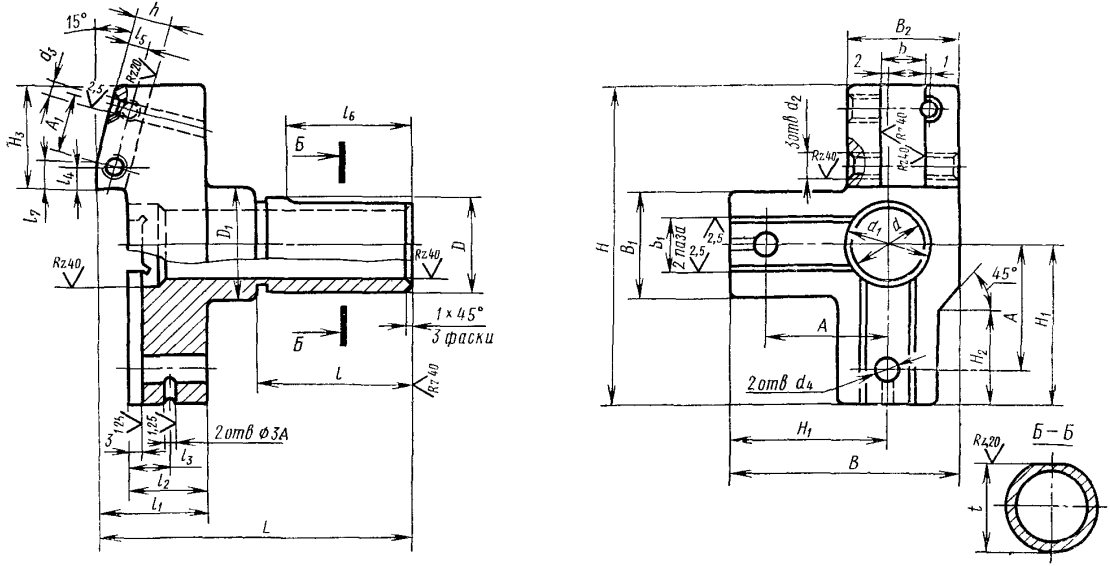

Черт. 2

Таблица 2

Размеры в мм

Обозначение державки	D	b	L	B	H	A	A_1	B_1	D_2	b_1 (пред. откл. по H9)	D_1	d	d_1	d_2	d_3 (пред. откл. по H7)	d_4 (пред. откл. по H9)	H_1	H_2	H_3	h	l	l_1	l_2	l_3	l_4	l_5	l_6	l_7	t	Масса, кг ≈
6531-0151/001	30	14																		11						6		29,0	1,10
6531-0152/001	32	—	100	73	100	39	18	32	38	18	40	23	26	M8	6	8	50	30	32	—	50	35	25	13	7	—	44	10	31,0	1,14
6531-0153/001	30																												29,0	1,10
6531-0154/001	32	16	—	—	—	—	—	—	—	—	—	—	—	—		—	—	—	—	13	—	—	—	—	—	7	—	—	31,0	1,14
6531-0155/001	38		133	85	118	45			40		48	29	32		—		58		38		63	40			9		55	12	36,5	1,77
6531-0156/001	40	—	—	—	—	—	20	40	—	20	—	—	—	M10		10	—	35	—	—	—	—	30	15	—	—	—	—	38,5	1,81
6531-0157/001	45	20	150	92	126	50			45		58	32	38		8		63		40	17	80	44			10	9	72	14	48,5	2,63
6531-0158/001	50																												48,5	2,73

Пример условного обозначения корпуса размерами $D=30$ мм; $b=14$ мм:

Корпус 6531-0151/001 ГОСТ 21201—75

(Измененная редакция, Изм. № 1).

3.1. (Исключен, Изм. № 1).

3.2. Неуказанные литейные радиусы — 2—3 мм.

3.3. Резьба — по ГОСТ 24705—81. Поле допуска резьбы — 7Н по ГОСТ 16093—81.

3.4. Фаски под резьбу — по ГОСТ 10549—80.

3.5. Канавка для выхода шлифовального круга — по ГОСТ 8820—69

3.6. Шероховатость поверхностей канавки и фасок не регламентируется; шероховатость необработанных литейных поверхностей по ГОСТ 2789—73 должна быть $Rz \leqslant 320$ мкм.

3.7. Остальные технические требования — по ГОСТ 17166—71.

Редактор *Н. П. Щукина*
Технический редактор *Л. В. Вейнберг*
Корректор *В. А. Ряукайте*

Сдано в наб. 10.12.82 Подп. в печ. 01.01.83 1,0 п. л. 0,75 уч.-изд. л. Тир. 6000 Цена 5 коп.

Ордена «Знак Почета» Издательство стандартов, Москва, Д-557, Новопресненский пер., д. 3.
Вильнюсская типография Издательства стандартов, ул. Миндауго, 12/14. Зак. 5691

gost.e-ecolog.ru