

ГОСУДАРСТВЕННЫЕ СТАНДАРТЫ
СОЮЗА ССР

# ДЕРЖАВКИ ЛЮНЕТНЫЕ И ЛЮНЕТЫ К ТОКАРНО-РЕВОЛЬВЕРНЫМ АВТОМАТАМ

## КОНСТРУКЦИЯ И РАЗМЕРЫ

## ГОСТ 21187-75—ГОСТ 21190-75

Издание официальное

ГОСУДАРСТВЕННЫЙ КОМИТЕТ СССР ПО СТАНДАРТАМ
Москва

gost.e-ecolog.ru

УДК 621.9-229.35 : 006.354

Группа Г27
6531-0120

ГОСУДАРСТВЕННЫЙ СТАНДАРТ СОЮЗА ССР

# ДЕРЖАВКИ ЛЮНЕТНЫЕ ДЛЯ ТАНГЕНЦИАЛЬНЫХ РЕЗЦОВ К ТОКАРНО-РЕВОЛЬВЕРНЫМ АВТОМАТАМ

**Конструкция и размеры**

Support holders for tangential cutters of automatic turret lathes. Design and dimensions

**ГОСТ 21187—75***

**Взамен МН 1222—60**

**Постановлением Государственного комитета стандартов Совета Министров СССР от 23 октября 1975 г. № 2666 срок введения установлен**

**Проверен в 1981 г.** **с 01.01.77**

**Несоблюдение стандарта преследуется по закону**

1. Настоящий стандарт распространяется на люнетные державки для тангенциальных резцов с роликовыми люнетами по ГОСТ 21190—75 к токарно-револьверным автоматам.

2. Конструкция и размеры державок должны соответствовать указанным на черт. 1 и в табл. 1.

**Издание официальное** ★ **Перепечатка воспрещена**

* *Переиздание апрель 1982 г. с Изменением № 1, утвержденным в феврале 1982 г. (ИУС № 6 — 1982 г.).*

© Издательство стандартов, 1983

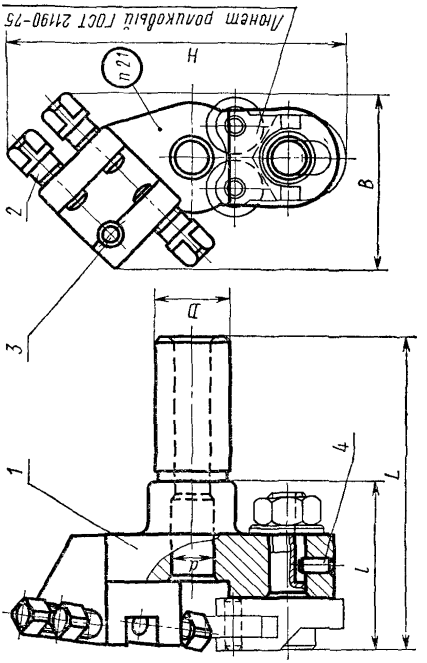


Размеры для справок.

Черт 1

Таблица 1

Размеры в мм

| Обозначение державки | Применяемость | D | d | L | B | H | l | Сечение резца | Диаметры обрабатываемых деталей | | Масса кг, ≈ | Поз 1 Корпус Кол 1 | Поз 2 Винт ГОСТ 1486—75 Кол 3 | Поз 3 | Поз. 4 |
|---|---|---|---|---|---|---|---|---|---|---|---|---|---|---|---|
| | | | | | | | | | Наим | Наиб | | | | Штифт ГОСТ 3128—70 Кол 1 | |
| | | | | | | | | | Обозначение деталей | | | | | | |
| 6531 0121 | — | 19,05 | 13 | 83 | 50 | 95 | 43 | 8×8 | 4 | 12 | 0,485 | 6531 0121/001 | М8×20 66 05 | 5m6×14 | 3m6×10 |
| 6531-0122 | — | 20,00 | | | | | | | | | 0,495 | 6531 0122/001 | | | |
| 6531 0123 | — | 19,05 | | | | | | 10×10 | | | 0,475 | 6531 0123/001 | | | |
| 6531 0124 | — | 20,00 | | | | | | | | | 0,485 | 6531 0124/001 | | | |
| 6531-0125 | — | 25,00 | 19 | 112 | 65 | 120 | 62 | 12×12 | 6 | 18 | 1 065 | 6531-0125/001 | | 6m6×20 | 4m6×12 |
| 6531-0126 | — | 25,40 | | | | | | | | | 1 080 | 6531-0126/001 | | | |
| 6531-0127 | — | 31,75 | 26 | 127 | 80 | 155 | 77 | 16×16 | 10 | 25 | 2,030 | 6531 0127/001 | М10×25 66 05 | 8m6×30 | 5m6×14 |
| 6531-0128 | — | 32,00 | | | | | | | | | | 6531 0128/001 | | | |
| 6531-0129 | | 40,00 | | 140 | | | | | | | 2,420 | 6531 0129/001 | | | |

Пример условного обозначения державки диаметром $D=19{,}05$ мм, для резца сечением 8×8 мм:

*Державка 6531-0121 ГОСТ 21187—75*

**1, 2. (Измененная редакция, Изм. № 1).**

2.1. Маркировать: обозначение державки и товарный знак предприятия-изготовителя.

3. Конструкция и размеры корпуса (поз. *1*) должны соответствовать указанным на черт. 2 и в табл. 2.

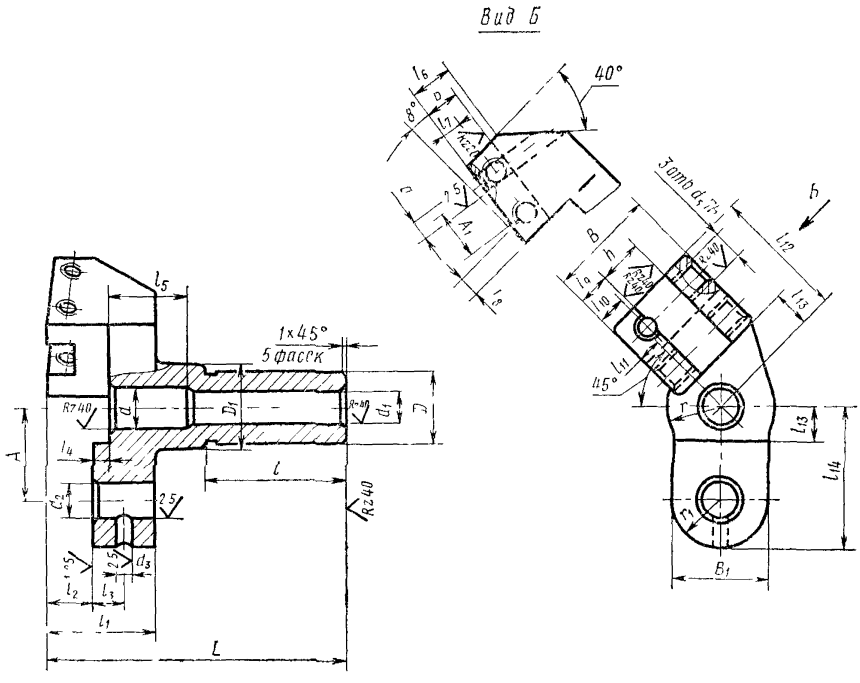


Черт. 2

Таблица 2

Размеры в мм

| Обозначение корпуса | $D$ | $b$ | $d$ | $L$ | $A$ | $A_1$ | $B$ | $B_1$ | $D_1$ | $d_1$ | $d_2$ | $d_3$ (Пред. откл. по H7) | $d_4$ | $d_5$ | $h$ | $l$ | $l_1$ | $l_2$ | $l_3$ | $l_4$ | $l_5$ | $l_6$ | $l_7$ | $l_8$ | $l_9$ | $l_{10}$ | $l_{11}$ | $l_{12}$ | $l_{13}$ | $l_{14}$ | $r$ | $r_1$ | Масса, кг, ≈ |
|---|---|---|---|---|---|---|---|---|---|---|---|---|---|---|---|---|---|---|---|---|---|---|---|---|---|---|---|---|---|---|---|---|---|
| 6531-0121/001 | 19,05 | 9 | | | | | | | | | | | | | 12 | | | | | | | 11 | 5 | | | | | | | | | | 0,470 |
| 6531-0122/001 | 20,00 | — | 13 | 82 | 26 | 14 | 32 | 26 | 26 | 10 | 10 | 3 | 5 | | — | 40 | 31 | 13 | 9 | 6 | 18 | — | — | 6 | 9 | 8 | 7 | 36 | 10 | 39 | 15 | 13 | 0,480 |
| 6531-0123/001 | 19,05 | 11 | | | | | | | | | | | | M8 | 14 | | | | | | | 13 | 6 | | | | | | | | | | 0,465 |
| 6531-0124/001 | 20,00 | — | — | — | — | — | — | — | — | — | — | — | — | | — | — | — | — | — | — | — | — | — | — | — | — | — | — | — | — | — | — | 0,470 |
| 6531-0125/001 | 25,00 | 14 | 19 | 110 | 36 | 20 | 42 | 32 | 32 | 15 | 12 | 4 | 6 | | 18 | | 44 | 16 | 15 | 12 | 22 | 20 | 7 | 8 | 14 | 13 | 10 | 50 | 14 | 52 | 20 | 16 | 1,050 |
| 6531-0126/001 | 25,40 | — | — | — | — | — | — | — | — | — | — | — | — | | — | 50 | — | — | — | — | — | — | — | — | — | — | — | — | — | — | — | — | 1,065 |
| 6531-0127/001 | 31,75 | 16 | 26 | 125 | 45 | 25 | 52 | 40 | 40 | 18 | 16 | 5 | 8 | M10 | 22 | | 55 | 20 | 20 | 16 | 32 | 25 | 8 | 10 | 16 | 15 | 12 | 63 | 18 | 65 | 25 | 20 | 1,995 |
| 6531-0128/001 | 32,00 | | | — | | | | | — | | | | | | | — | | | | | | | | | | | | | | | | | |
| 6531-0129/001 | 40,00 | | | 138 | | | | | 50 | | | | | | | 63 | | | | | | | | | | | | | | | | | 2,390 |

Пример условного обозначения корпуса размерами $D=19{,}05$ мм, $b=9$ мм:

*Корпус 6531-0121/001 ГОСТ 21187-75*

3.1. Материал — сталь марки 45Л—II по ГОСТ 977—65. Отливка III класса — по ГОСТ 2009—55.

Допускается сталь марки 45 по ГОСТ 1050—74.

3.2. Неуказанные литейные радиусы — 2—3 мм.

3.3. Резьба — по ГОСТ 24705—81. Допуск резьбы — по ГОСТ 16093—81.

3.4. Фаски под резьбу — по ГОСТ 10549—80.

3.5. Канавка для выхода шлифовального круга — по ГОСТ 8820—69.

3.6. Параметр шероховатости поверхностей канавки и фасок не регламентируется, параметр шероховатости необработанных литейных поверхностей по ГОСТ 2789—73 должен быть $Rz \leqslant 320$ мкм.

3.7. Остальные технические требования — по ГОСТ 17166—71.

**(Измененная редакция, Изм. № 1).**

gost.e-ecolog.ru