УДК 621.983.3.02-229.6-52:006.354 Группа Г22

ГОСУДАРСТВЕННЫЙ СТАНДАРТ СОЮЗА ССР

МЕХАНИЗМЫ КЛЕЩЕВЫЕ ДЛЯ ПОДАЧИ ЛЕНТЫ ШИРИНОЙ до 71 мм

Основные и присоединительные размеры

Tong-gripper mechanisms for strip feeding, maximum width 71 mm
Basic and coupling dimensions

ГОСТ 21146—84

Взамен ГОСТ 21146—75

ОКП 39 6190

Постановлением Государственного комитета СССР по стандартам от 20 декабря 1984 г. № 4845 срок введения установлен

с 01.01.86

Несоблюдение стандарта преследуется по закону

1. Основные и присоединительные размеры клещевых механизмов должны соответствовать указанным на чертеже и в таблице.

Издание официальное Перепечатка воспрещена

gost.e-ecolog.ru

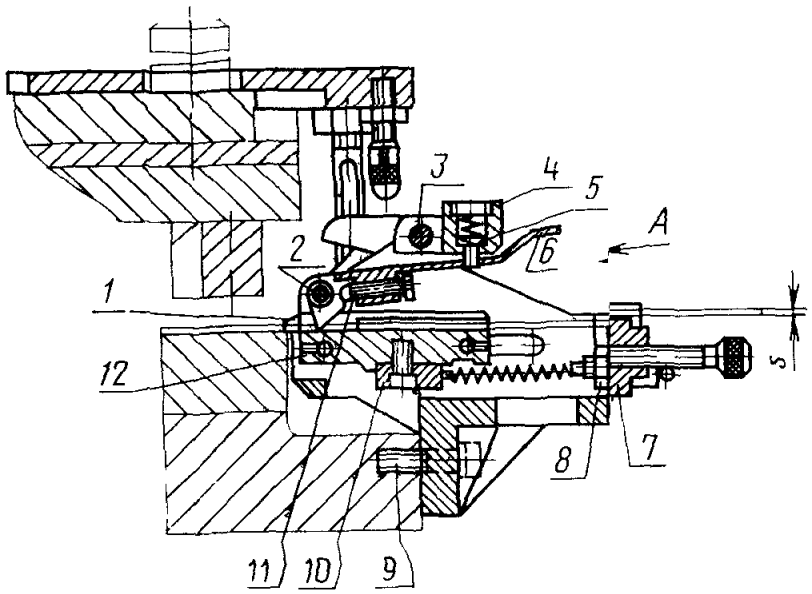

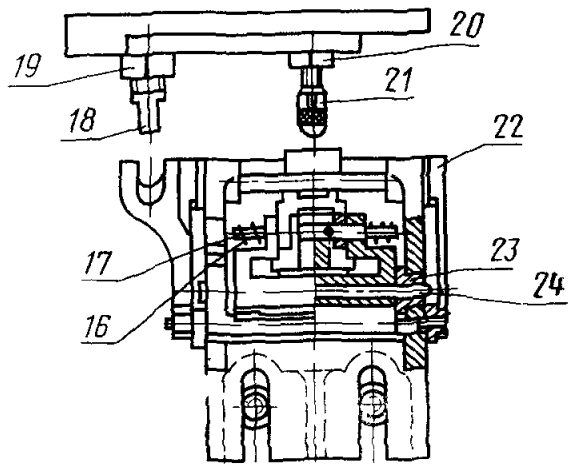

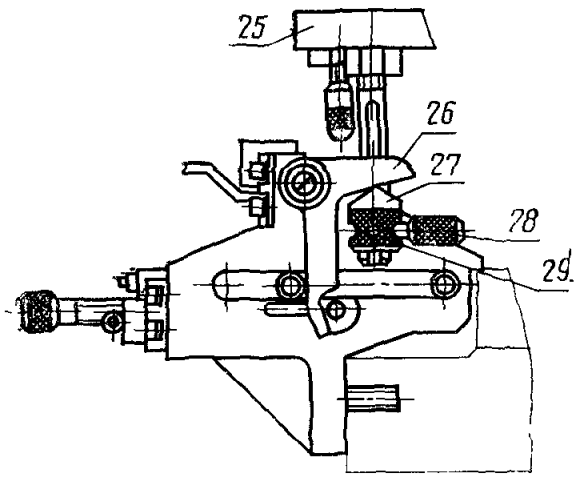

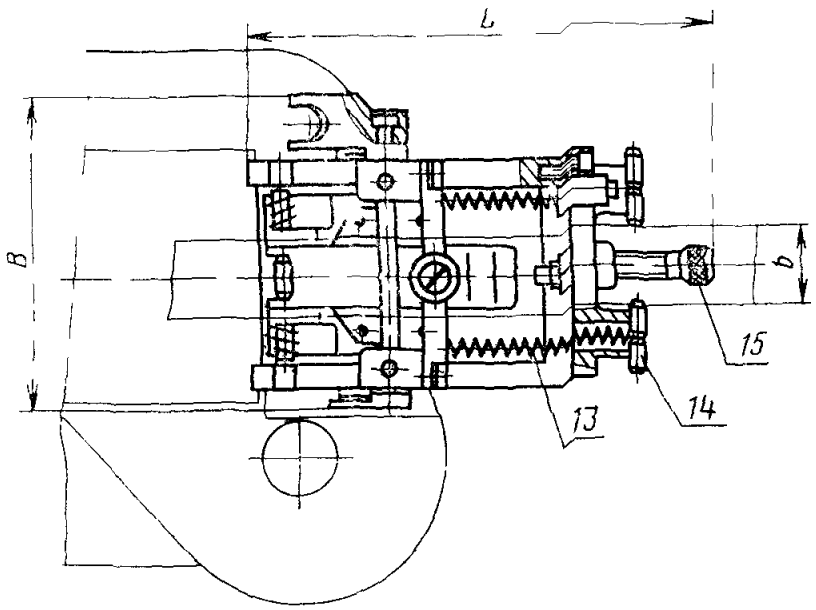

Вид А повернуто

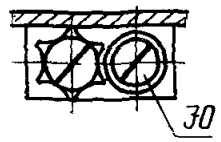

1—основание; *2*—собачка; *3*—ось рычага; *4*—поперечина; *5*—фиксатор; *6*—рукоятка, *7*—упорная планка; *8*—гайка по ГОСТ 5927—70; *9*—винт по ГОСТ 11738—84; *10*—ведущая ось; *11*—регулировочный винт, *12*—каретка; *13*—пружина по ГОСТ 18793—80; *14*—палец; *15*—упорный винт; *16*—пружина по ГОСТ 18793—80; *17*—ось; *18*—стержень; *19, 20*—гайка по ГОСТ 5927—70; *21*—ударник, *22*—вилка; *23*—ролик; *24*—ось каретки; *25*—держатель; *26*—рычаг, *27*—сухарь, *28*—стопорный винт, *29*—сферическая гайка; *30*—стопорный винт

Размеры, мм

Размеры штампуемого материала		Шаг подачи	Точность шага подачи	Габариты механизма	
s	*b*			*B*	*L*
От 0,1 до 2,0	До 48	От 2 до 25	±0,03	75	110
От 0,1 до 3,0	До 71	От 2 до 50	±0,10	100	175

2. Пример крепления клещевых механизмов к прессу дан в справочном приложении.

ПРИЛОЖЕНИЕ
Справочное

ПРИМЕР КРЕПЛЕНИЯ КЛЕЩЕВЫХ МЕХАНИЗМОВ К ПРЕССУ

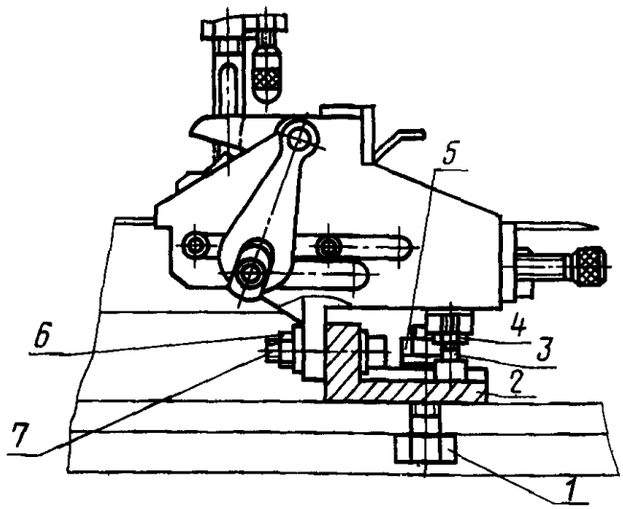

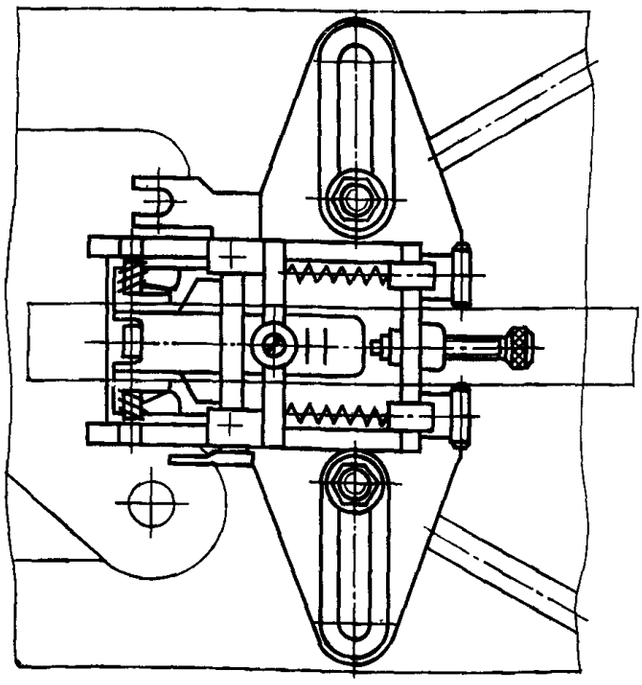

1—болт по ГОСТ 7798—70; *2*—угольник; *3*—винт по ГОСТ 11738—84; *4, 5, 6*—гайки по ГОСТ 5927—70; *7*—винт по ГОСТ 11738—84

gost.e-ecolog.ru