УДК 621.983.3.02-229.6-52:006.354 Группа Г22

ГОСУДАРСТВЕННЫЙ СТАНДАРТ СОЮЗА ССР

# МЕХАНИЗМЫ КЛЕЩЕВЫЕ ДЛЯ ПОДАЧИ ЛЕНТЫ ШИРИНОЙ до 50 мм

## Основные и присоединительные размеры

Tong-gripper mechanisms for strip feeding, maximum width 50 mm.
Basic and coupling dimensions

**ГОСТ 21145—84**

Взамен ГОСТ 21145—75

ОКП 39 6190

Постановлением Государственного комитета СССР по стандартам от 20 декабря 1984 г. № 4845 срок введения установлен

с 01.01.86

Несоблюдение стандарта преследуется по закону

1. Основные и присоединительные размеры клещевых механизмов должны соответствовать указанным на чертеже и в таблице.



gost.e-ecolog.ru

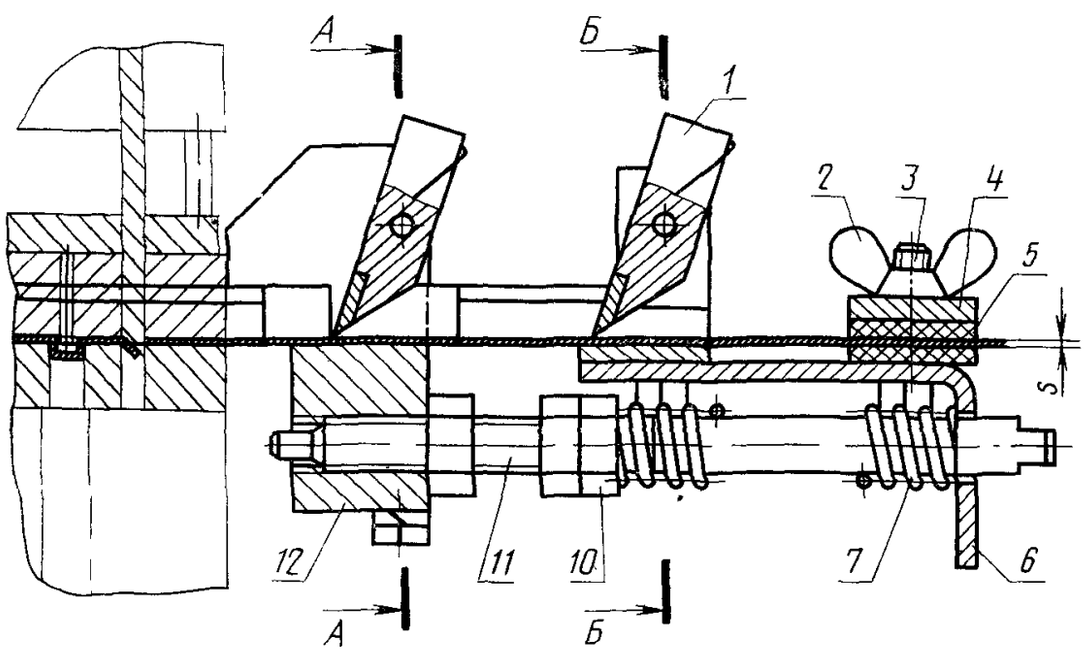


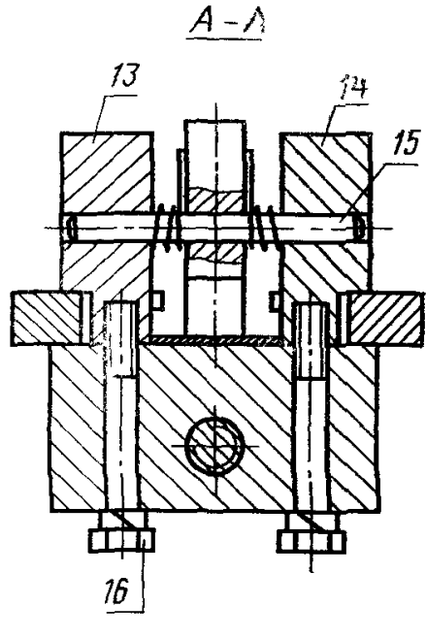


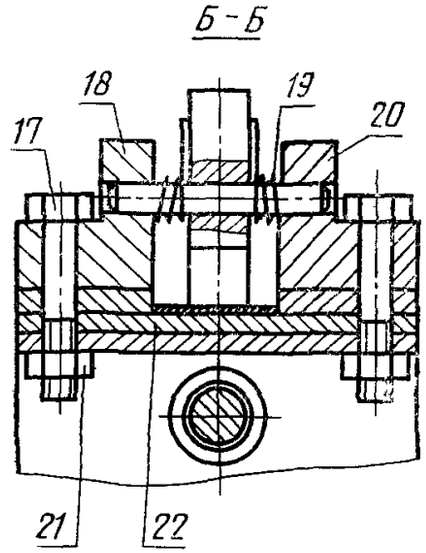


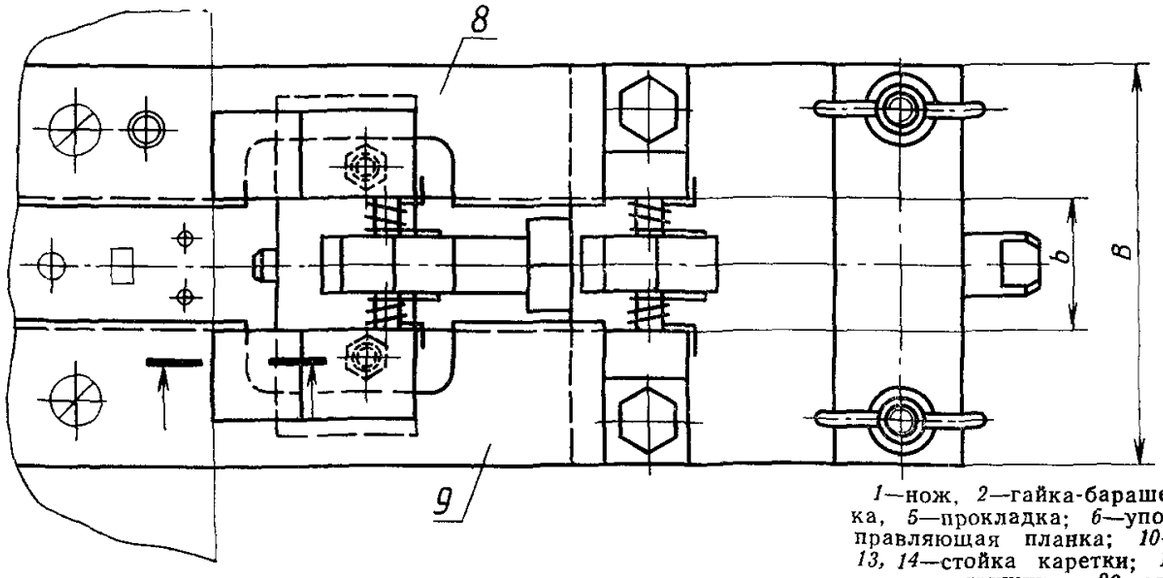


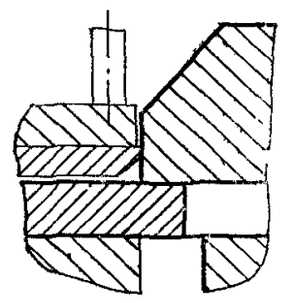


*1*—нож, *2*—гайка-барашек по ГОСТ 3032—76; *3*—болт по ГОСТ 7805—70; *4*—планка, *5*—прокладка; *6*—упорная планка; *7*—пружина по ГОСТ 18793—80, *8*, *9*—направляющая планка; *10*—гайка по ГОСТ 5927—70; *11*—стержень, *12*—каретка, *13*, *14*—стойка каретки; *15*—ось; *16*, *17*—болт по ГОСТ 7805—70, *18*—стойка; *19*—пружина; *20*—стойка; *21*—гайка по ГОСТ 5927—70; *22*—планка

Размеры, мм

| Размеры штампуемого материала | | Наибольший шаг подачи | Точность шага подачи | Ширина механизма *B* |
|---|---|---|---|---|
| *s* | *b* | | | |
| Св 0,3 до 2,0 | До 20 | 20 | ±0,03 . . . 0,2 | 75 |
| | Св. 20 до 36 | | | 90 |
| | Св. 36 до 50 | | | 105 |

gost.e-ecolog.ru