УДК 621.983.3.02-229.6-52:006.354 Группа Г22

ГОСУДАРСТВЕННЫЙ СТАНДАРТ СОЮЗА ССР

МЕХАНИЗМЫ КЛИНО-НОЖЕВЫЕ ДЛЯ ПОДАЧИ ЛЕНТЫ ШИРИНОЙ до 125 мм

Основные и присоединительные размеры

Wedge-blade mechanisms for strip feeding, maximum width 125 mm.
Basic and coupling dimensions

ГОСТ 21144—84

Взамен ГОСТ 21144—75

ОКП 39 6190

Постановлением Государственного комитета СССР по стандартам от 20 декабря 1984 г. № 4844 срок введения установлен

с 01.01.86

Несоблюдение стандарта преследуется по закону

1. Основные и присоединительные размеры клино-ножевых механизмов должны соответствовать указанным на чертеже и в таблице.

Издание официальное Перепечатка воспрещена

gost.e-ecolog.ru

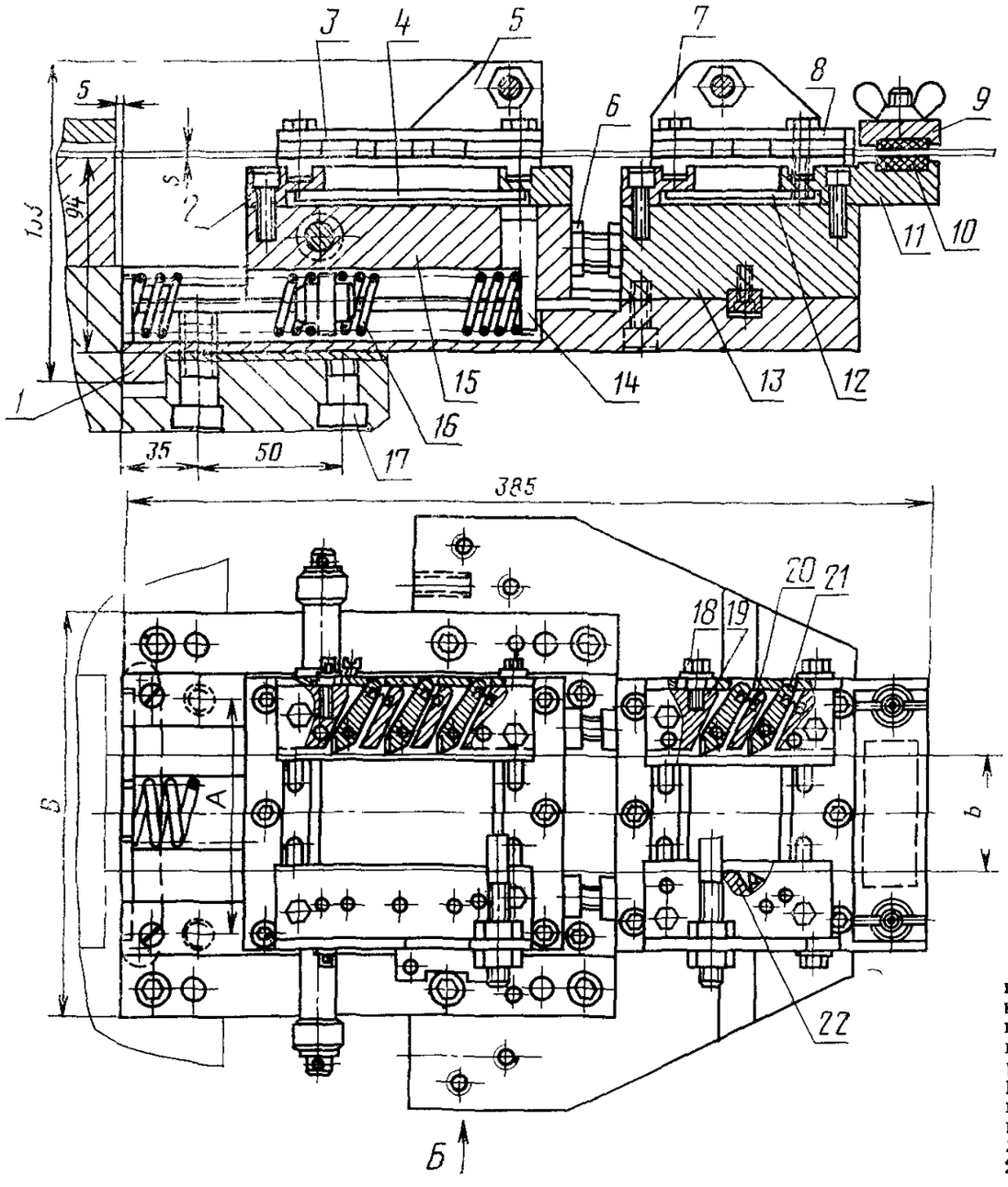

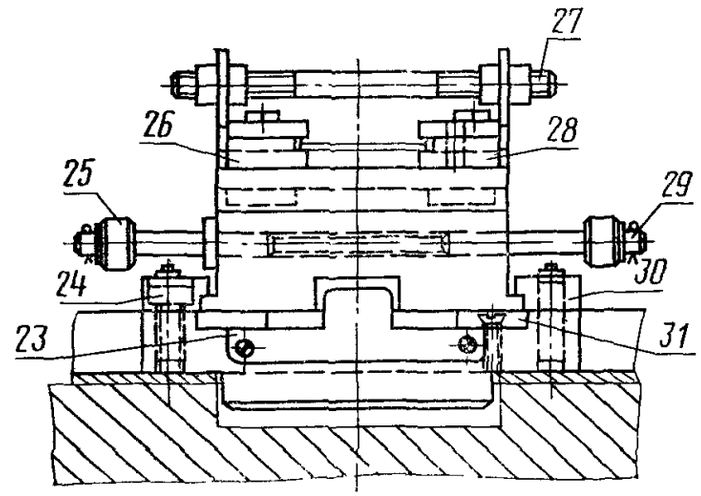

Вид Б

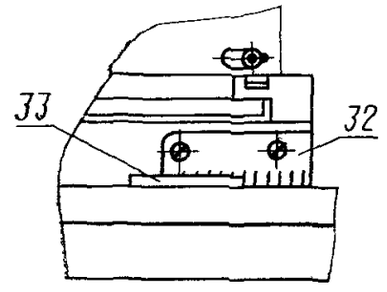

1—плита; *2*—**направляющая планка**; *3*—верхняя планка подвижной каретки; *4*—**планка подвижной каретки**; *5*—щека подвижной каретки; *6*—**установочный винт**; *7*—**щека неподвижной каретки**; *8*—верхняя планка **неподвижной каретки**; *9*—прижим; *10*—прокладка; *11*—кронштейн, *12*—**планка неподвижной каретки**; *13*—неподвижная каретка; *14*—палец; *15*—**подвижная каретка**, *16*—пружина по ГОСТ 18793—80, *17*—**винт по ГОСТ 11738—84**; *18*—болт; *19*—обойма неподвижной каретки; *20*—**пружина по ГОСТ 18793—80**; *21*—нож; *22*—обойма **неподвижной каретки**; *23*—заслонка; *24*—направляющая планка, *25*—ролик, *26*—**обойма подвижной каретки**; *27*—шпилька по ГОСТ 22032—76, *28*—**обойма подвижной каретки**; *29*—ось; *30*—направляющая планка; *31*—**прокладка**; *32*—**шкала**; *33*—указатель

Размеры, мм

Размеры штампуемого материала		Наибольший шаг подачи	Точность шага подачи	Ширина механизма *B*	Установочный размер *A*
s	*b*				
От 2 до 5	До 56	56	±0,05 . . . 0,2	196	126
	Св 56 до 100			240	166
	Св. 100 до 125			265	194

2. Примеры применения клиновых приводов в клино-ножевых механизмах даны в справочном приложении.

ПРИЛОЖЕНИЕ
Справочное

ПРИМЕРЫ ПРИМЕНЕНИЯ КЛИНОВЫХ ПРИВОДОВ В КЛИНО-НОЖЕВЫХ МЕХАНИЗМАХ

А. Привод для подачи ленты при опускании ползуна пресса

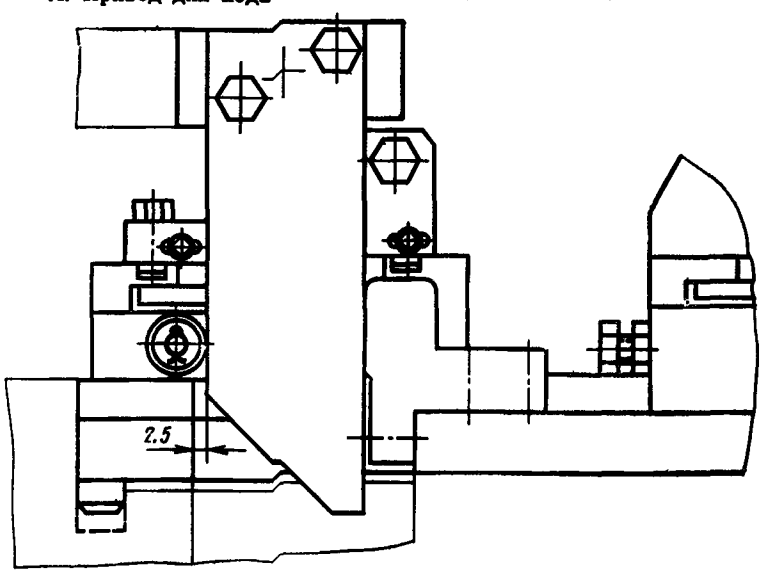

Б. Привод для подачи ленты при подъеме ползуна пресса

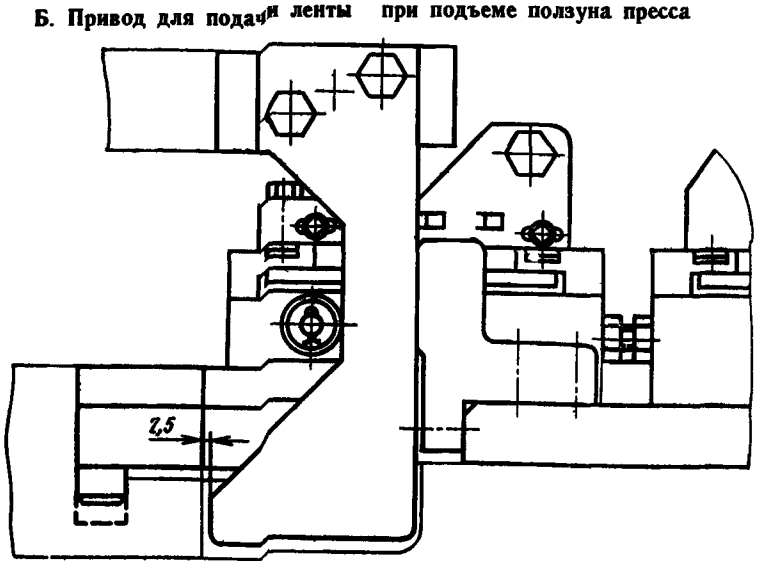

gost.e-ecolog.ru