УДК 621.983.3.02-229.6-52:006.354 Группа Г22

ГОСУДАРСТВЕННЫЙ СТАНДАРТ СОЮЗА ССР

МЕХАНИЗМЫ РОЛИКО-КЛИНОВЫЕ ДЛЯ ПОДАЧИ ЛЕНТЫ ШИРИНОЙ до 125 мм

Основные и присоединительные размеры

Roller-wedge mechanisms for strip feeding, maximum width 125 mm. Basic and coupling dimensions

ГОСТ 21143—84

Взамен ГОСТ 21143—75

ОКП 39 6190

Постановлением Государственного комитета СССР по стандартам от 20 декабря 1984 г. № 4844 срок введения установлен

с 01.01.86

Несоблюдение стандарта преследуется по закону

1. Основные и присоединительные размеры ролико-клиновых механизмов должны соответствовать указанным на черт. 1, 2 и в таблице.

Издание официальное Перепечатка воспрещена

gost.e-ecolog.ru

Исполнение 1

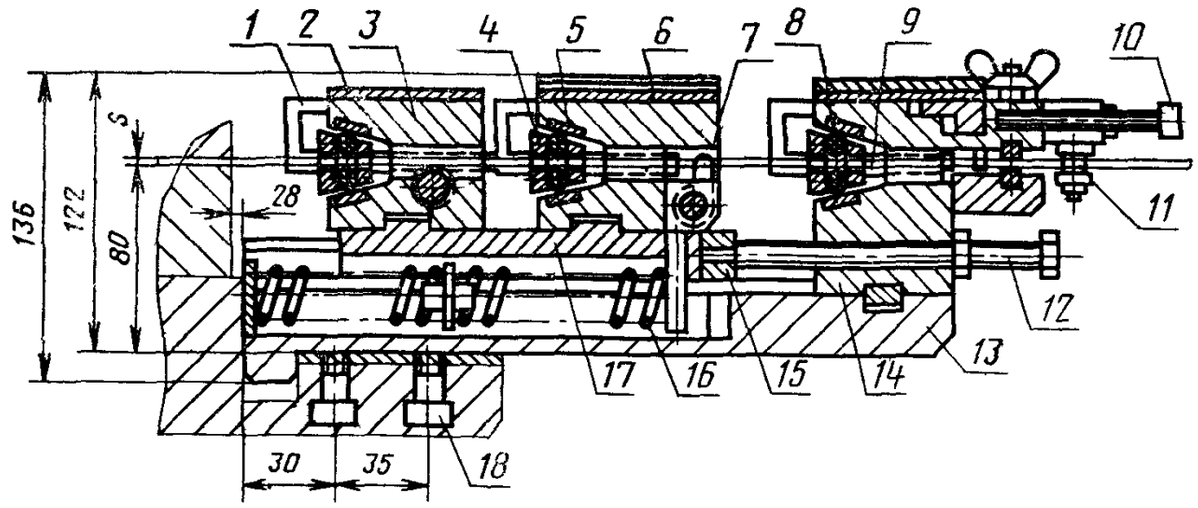

Б – Б

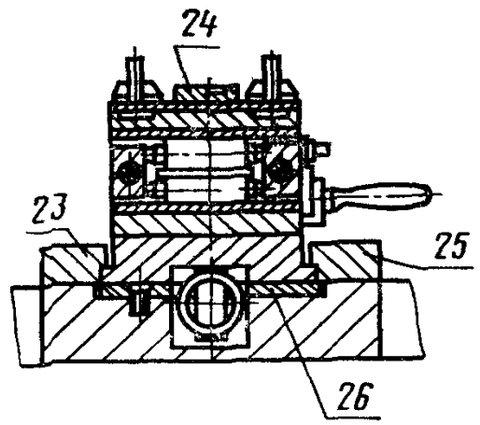

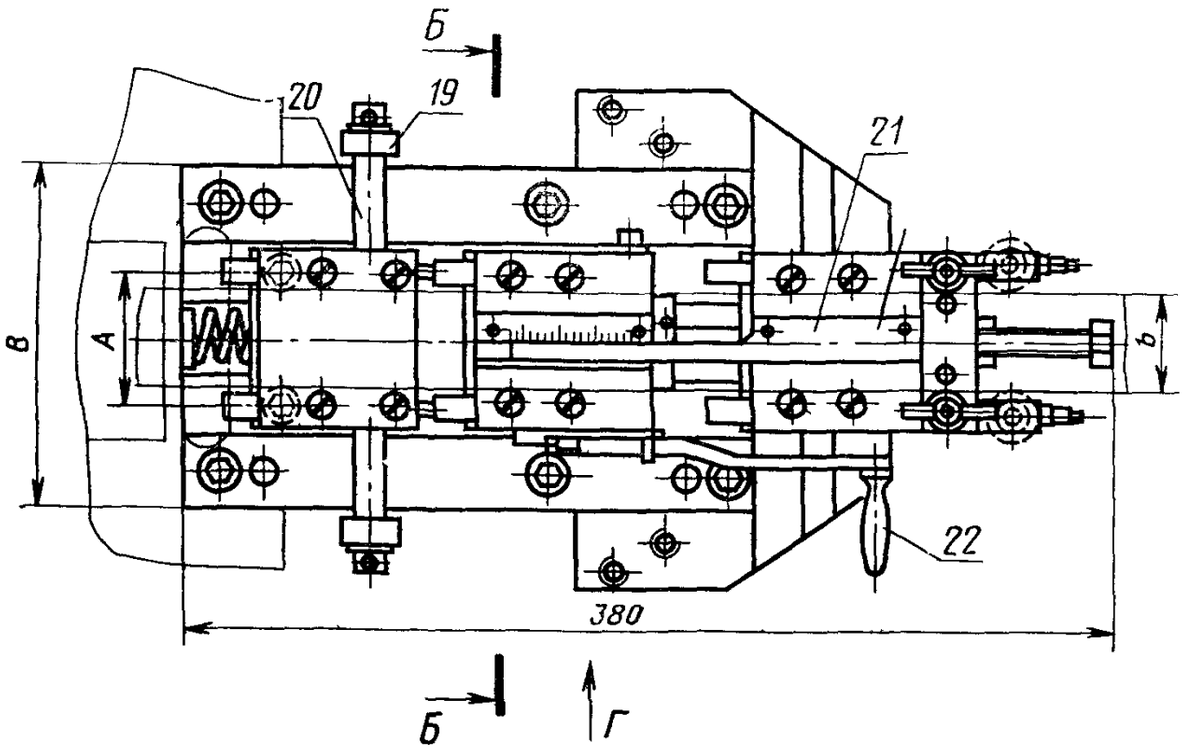

Вид Г

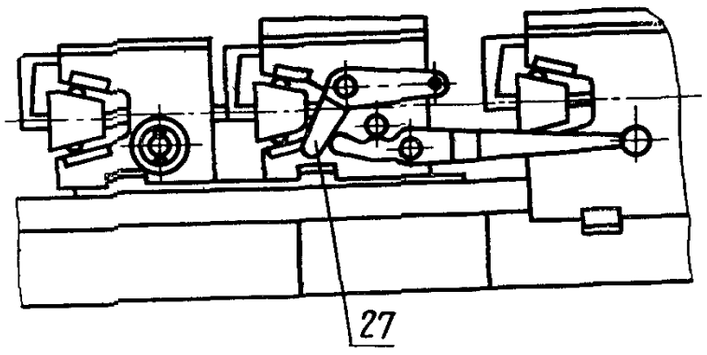

1—прижим; *2*—крышка; *3*—подвижная каретка; *4*—сепаратор; *5*—опорная планка; *6*—крышка, *7*—подвижная каретка; *8*—ролик; *9*—отжимающая шпилька, *10*—специальный винт; *11*—направляющий ролик; *12*—установочный винт; *13*—плита; *14*—неподвижная каретка; *15*—упорная планка; *16*—пружина по ГОСТ 18793—80; *17*—ползушка; *18*—винт по ГОСТ 11738—84; *19*—ролик; *20*—ось; *21*—указатель, *22*—рукоятка, *23*—направляющая планка; *24*—шкала; *25*—направляющая планка; *26*—подкладная плитка, *27*—рычаг

Черт. 1

Исполнение 2

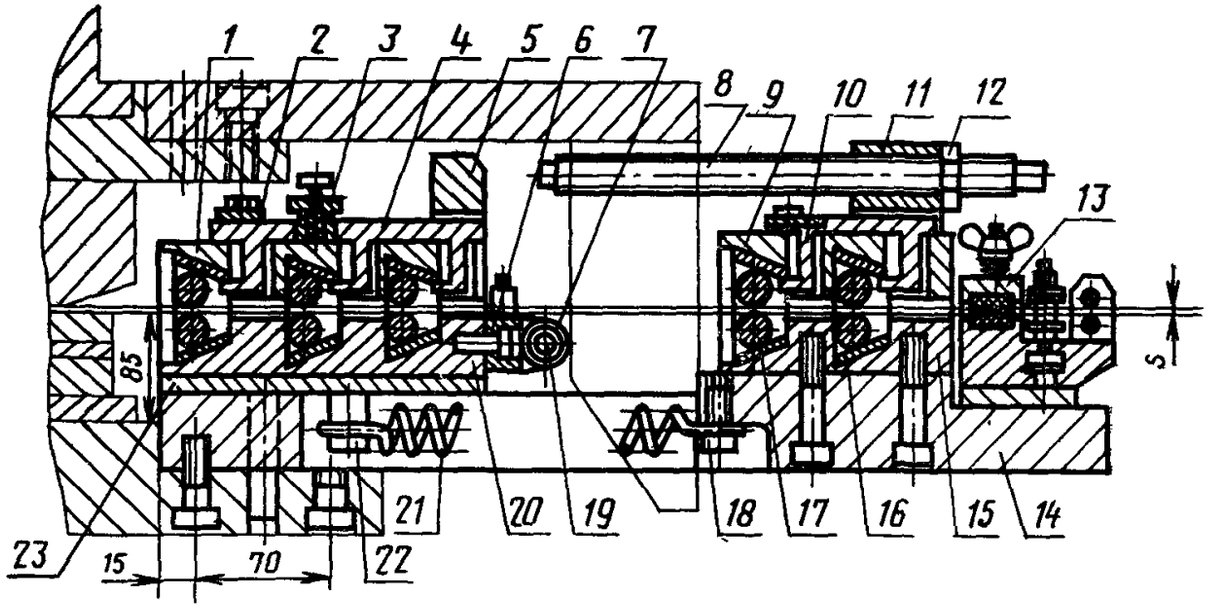

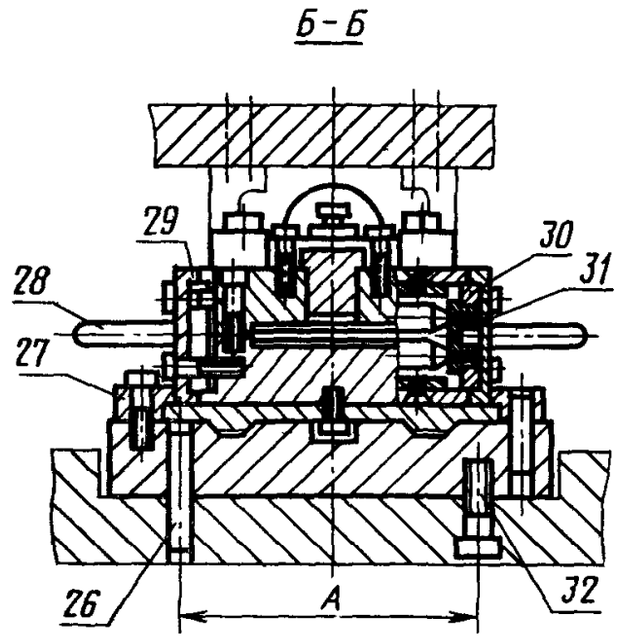

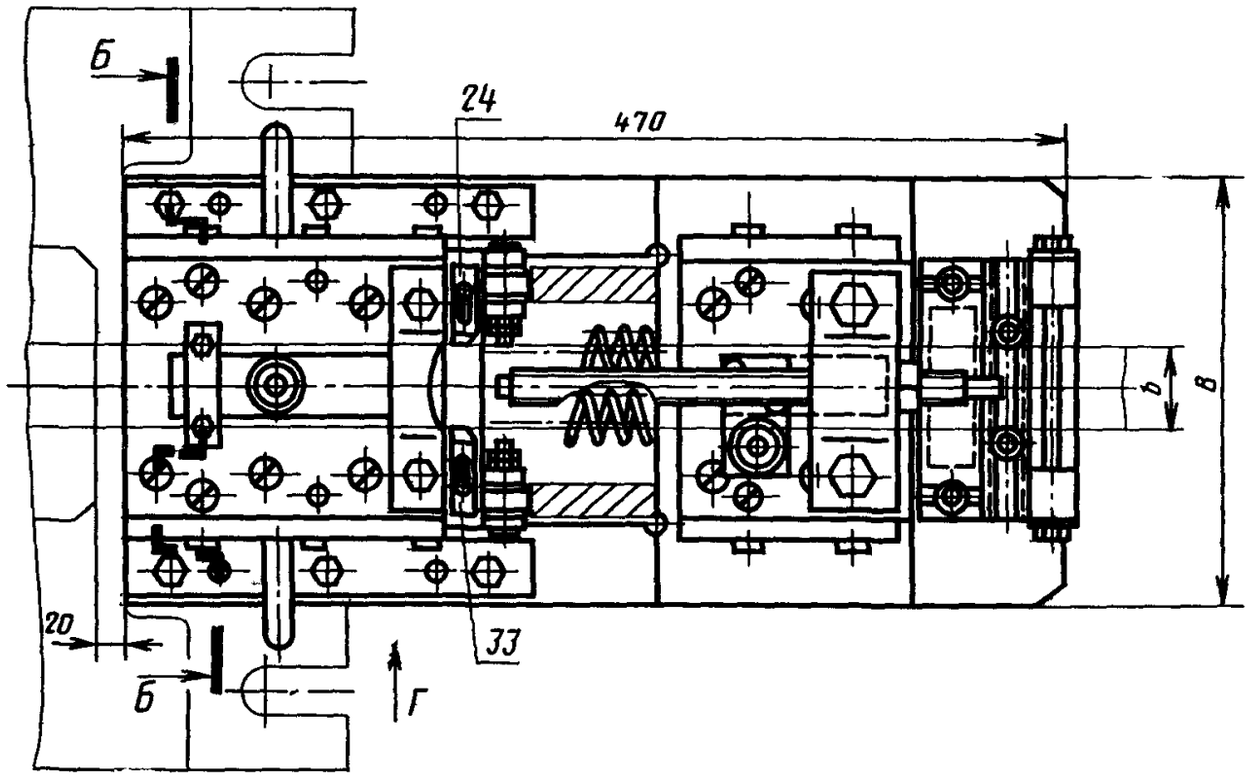



1—крышка подвижной каретки; *2*—скоба отжима; *3*—фиксатор, *4*—отжим роликов; *5*—упор; *6*—кронштейн; *7*—ролик; *8*—регулировочный винт, *9*—крышка неподвижной каретки; *10*—отжим роликов; *11*—кронштейн; *12*—гайка по ГОСТ 5927—70; *13*—устройство для очистки ленты по ГОСТ 21147—84; *14*—плита; *15*—неподвижная каретка; *16*—опорная планка, *17*—ролик; *18*—винт по ГОСТ 1491—80; *19*—ось ролика; *20*—подвижная каретка, *21*—пружина по ГОСТ 18794—80, *22*—винт; 23—основание подвижной каретки; *24* — направляющая планка; *25*—пружина по ГОСТ 18794—80, *26*—штифт по ГОСТ 3128—70, *27*—направляющая планка; *28*—рукоятка; *29*—крышка; *30*—рамка *31*—втулка; *32*—винт по ГОСТ 11738—84, *33*—направляющая планка

Черт. 2

Размеры, мм

Исполнение	Размеры штампуемого материала		Наибольший шаг подачи	Точность шага подачи	Ширина механизма B	Установочный размер A
	s	b				
1	От 0,5 до 2,0	До 56	56	±0,05 ... 0,2	170	100
2						120
1		Св. 56 до 100			210	144
2						140
1		Св. 100 до 125			240	168
2						170

2. Примеры применения клиновых приводов в ролико-клиновых механизмах даны в справочном приложении.

ПРИЛОЖЕНИЕ
Справочное

ПРИМЕРЫ ПРИМЕНЕНИЯ КЛИНОВЫХ ПРИВОДОВ В РОЛИКО-КЛИНОВЫХ МЕХАНИЗМАХ

Исполнение 1

А. Привод для подачи ленты при опускании ползуна пресса

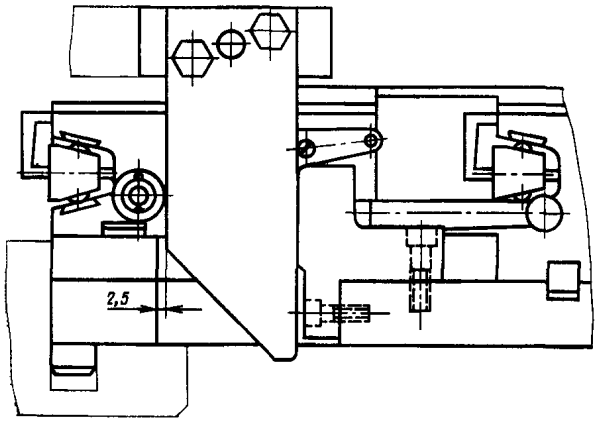

Б. Привод для подачи ленты при подъеме ползуна пресса

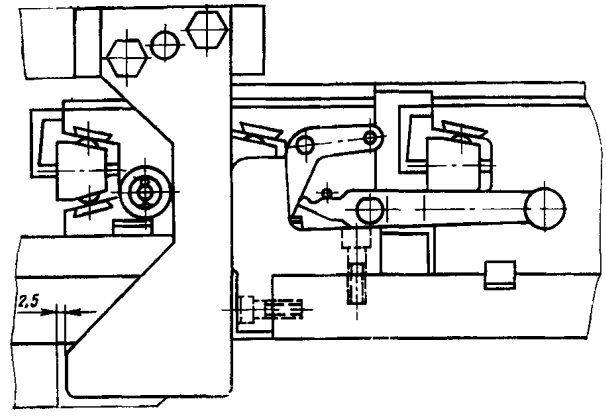

Исполнение 2

А. Привод для подачи ленты при опускании ползуна пресса

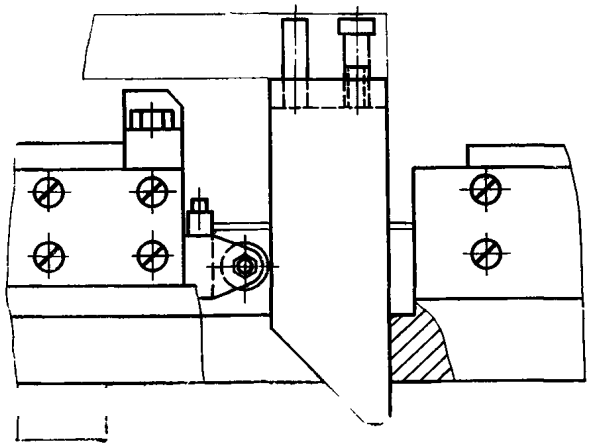

Б. Привод для подачи ленты при подъеме ползуна пресса

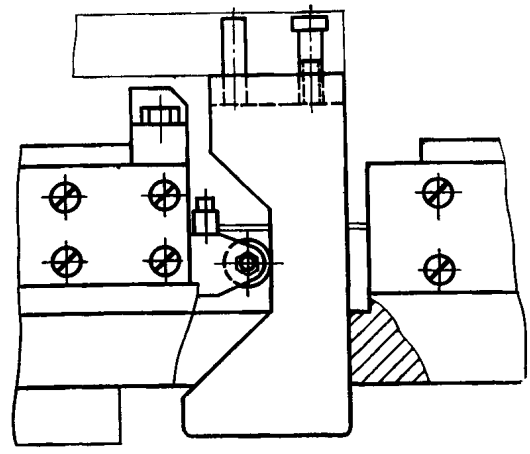

gost.e-ecolog.ru