УДК 621.744-2(083.74)

Группа Г21

ГОСУДАРСТВЕННЫЙ СТАНДАРТ СОЮЗА ССР

ВТУЛКИ НАПРАВЛЯЮЩИХ КОЛОНОК ДЛЯ КОКИЛЕЙ С ЖИДКОСТНЫМ ОХЛАЖДЕНИЕМ

Конструкция и размеры

Guide columns bushes for chill moulds with fluid cooling. Construction and dimensions

ГОСТ 21092—75

Постановлением Государственного комитета стандартов Совета Министров СССР от 18 августа 1975 г. № 2173 срок действия установлен

с 01.01.77

до 01.01.82

Несоблюдение стандарта преследуется по закону

1. Конструкция и размеры втулок направляющих колонок должны соответствовать указанным на чертеже и в таблице.

Издание официальное

★

Перепечатка воспрещена

gost.e-ecolog.ru

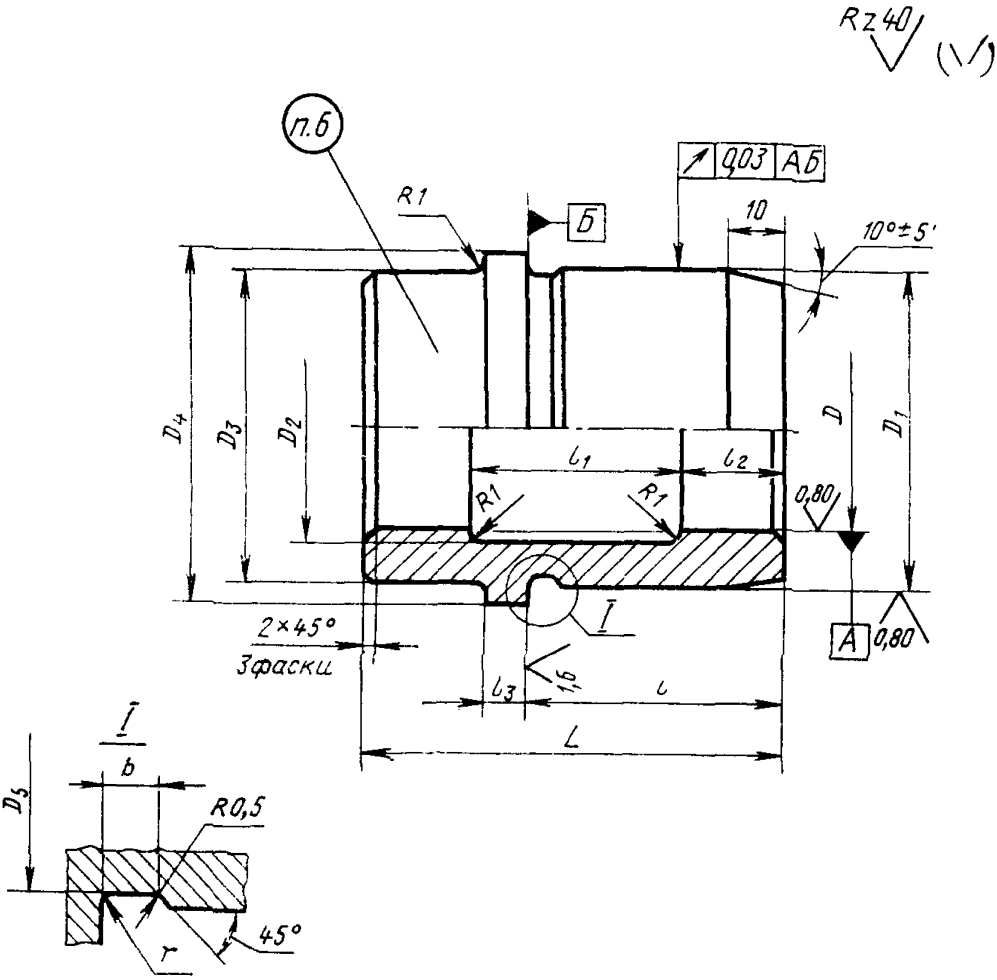
Rz 40
(√)
п.6
R1
Б
0,03 А Б
10
10°±5'
D4
D3
D2
D
D1
b1
b2
R1
R1
0,80
I
2×45°
3фаски
A
0,80
b3
1,6
b
L
I
b
D5
R0,5
r
45°

Размеры в мм

Обозначения втулок направляющих колонок	Применяемость	D (пред. откл. по A_3)	D_1 (пред. откл. по $Пр1_3$)	D_2	D_3	D_4	D_5	L	l	l_1	l_2	l_3 (пред. откл. −0,1)	b	r	Теоретическая масса, кг
0401-1001		25	40	27	40	48	39,5	50	35	20	15	5	3	1	0,43
0401-1002		32	48	34	48	56	47,5	60	40	30					0,63
0401-1003		40	56	42	56	67	55,5	80	50	40	20	8	5	1,6	0,99
0401-1004		50	70	54	70	80	69,0	100	70	60					1,48
0401-1005		63	83	67	83	94	82,0	125	80		30				2,16
0401-1006		80	100	84	100	110	99,0	140	90	80					3,12

Пример условного обозначения втулки направляющих колонок размером $D=25$ мм:

Втулка 0401-1001 ГОСТ 21092—75

2. Материал — сталь марки 45 по ГОСТ 1050—74.
3. Твердость — HRC 40 . . . 45.
4. Покрытие — Хим. Окс. прм (обозначение покрытия — по ГОСТ 9791—68).
5. Неуказанные предельные отклонения размеров: отверстий — по A_7, валов — по B_7, остальных — по CM_7.
6. Маркировать: обозначение втулки направляющих колонок и товарный знак предприятия-изготовителя.
7. Пример применения втулок направляющих колонок указан в справочном приложении к ГОСТ 21091—75.

Изменение № 1 ГОСТ 21092—75 Втулки направляющих колонок для кокилей с жидкостным охлаждением. Конструкция и размеры

Постановлением Государственного комитета СССР по стандартам от 15.02.82 № 618 срок введения установлен

с 01.07.82

Пункт 1. Таблица. Заменить обозначения предельных отклонений: A_3 на H8, $Пр1_3$ на u 8; заменить наименование графы: «Теоретическая масса, кг» на «Масса, кг, не более».

Пункт 4. Заменить ссылку: ГОСТ 9791—68 на ГОСТ 9.073—77.

Пункт 5. Заменить обозначения предельных отклонений: A_7 на H14, B_7 на h 14, CM_7 на $\pm \frac{IT14}{2}$.

(ИУС № 6 1982 г.)

gost.e-ecolog.ru