МЕЖГОСУДАРСТВЕННЫЙ СТАНДАРТ

МОДЕЛИ ЛИТЕЙНЫЕ МЕТАЛЛИЧЕСКИЕ

ФИКСИРОВАНИЕ ПРИБЫЛЕЙ

КОНСТРУКЦИЯ И РАЗМЕРЫ

Издание официальное

БЗ 6—99

ИПК ИЗДАТЕЛЬСТВО СТАНДАРТОВ
Москва

gost.e-ecolog.ru

УДК 621.744.072:006.354 Группа Г21

М Е Ж Г О С У Д А Р С Т В Е Н Н Ы Й С Т А Н Д А Р Т

Модели литейные металлические
ФИКСИРОВАНИЕ ПРИБЫЛЕЙ
Конструкция и размеры

Metal casting patterns. Fixing of risers.
Disign and dimensions

ГОСТ 21084—75*

Взамен
МН 3539—62,
МН 3540—62

Постановлением Государственного комитета стандартов Совета Министров СССР от 18 августа 1975 г. № 2172 дата введения установлена

с 01.01.77

Постановлением Госстандарта от 28.01.82 № 338 снято ограничение срока действия

1. Конструкция и размеры фиксирований открытых прибылей должны соответствовать указанным на черт. 1 и в табл. 1.

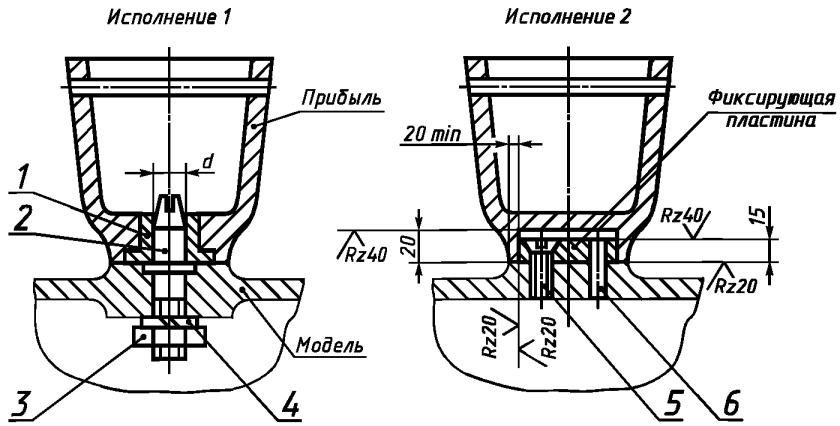

Примечание. Чертеж не определяет конструкции прибыли

Черт. 1

Таблица 1

мм

Средний габаритный размер прибыли $\frac{L+B^*}{2}$ или D	d	Поз. 1 Втулка по ГОСТ 17387—72	Поз. 2 Штырь по ГОСТ 19381—74	Поз. 3** Гайка по ГОСТ 5927—70	Поз. 4 Шайба по ГОСТ 6402—70	Поз. 5 Винт по ГОСТ 17475—72	Поз. 6 Штифт по ГОСТ 3128—70
		Обозначения					
До 160	8	1032-1351	0292-0402	М8.5.05	8.65Г.05	В1.М8—8g×30.48.05	8m6×30
Св. 160 до 250	12	1032-1355	0292-0413	М10.5.05	10.65Г.05		
Св. 250 до 400	16	1032-1358	0292-0419	М12.5.05	12.65Г.05		

* L — длина прибыли; B — ширина прибыли.
** Допускается применение гаек по ГОСТ 5915—70.
(Измененная редакция, Изм. № 1).

Издание официальное ★ **Перепечатка воспрещена**

* *Издание (сентябрь 2000 г.) с Изменением № 1, утвержденным в январе 1982 г. (ИУС 4—82)*

2. Для исполнения *1* количество мест фиксирования и их расположение определяются конструктивно.

3. Для исполнения *2* количество винтов, штифтов и их расположение определяются конструктивно.

4. Материал фиксирующей пластины — сталь марки Ст3 по ГОСТ 380—94.

5. В исполнение *2* размеры посадочного места выполнять с допусками по H8/e8.

6. Конструкция и размеры фиксирования и крепления закрытых круглых прибылей должны соответствовать указанным на черт. 2 и в табл. 2.

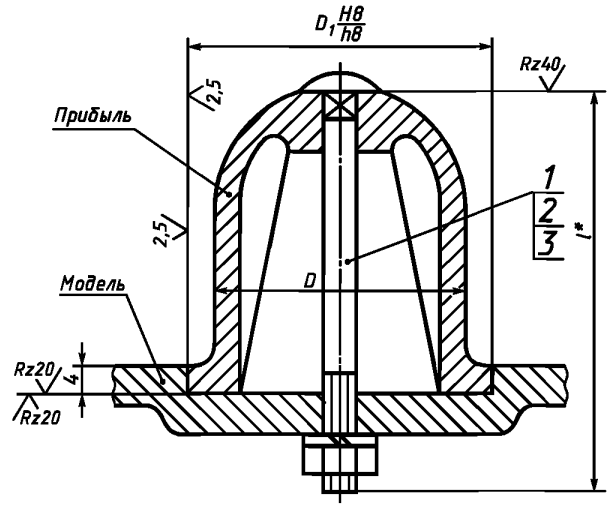

* Размеры l и D_1 определяются конструктивно.

Черт. 2

Таблица 2

D, мм	Поз. *1* Болт по ГОСТ 7802—81 Кол. 1	Поз. *2** Гайка по ГОСТ 5927—70 Кол. 1	Поз. *3* Шайбы по ГОСТ 6402—70 Кол. 1
	Обозначения		
До 100	М10×*l*.48.05	М10.6.05	10.65Г.05
Св. 100 до 160	М12×*l*.48.05	М12.6.05	12.65Г.05
Св. 160 до 250			

* Допускается применение гаек по ГОСТ 5915—70.

5, 6. **(Измененная редакция, Изм. № 1).**

7. Технические требования — по ГОСТ 21087—75.

Редактор *М.И. Максимова*
Технический редактор *В.Н. Прусакова*
Корректор *М.С. Кабашова*
Компьютерная верстка *Л.А. Круговой*

Изд. лиц. № 02354 от 14.07.2000. Сдано в набор 28.09.2000. Подписано в печать 02.11.2000. Усл. печ. л. 0,47.
Уч.-изд. л. 0,27. Тираж 125 экз. С 6138. Зак. 971.

ИПК Издательство стандартов, 107076, Москва, Колодезный пер., 14.
Набрано в Издательстве на ПЭВМ
Филиал ИПК Издательство стандартов — тип. "Московский печатник", 103062, Москва, Лялин пер., 6.
Плр № 080102

gost.e-ecolog.ru