ГОСТ 21083—75

МЕЖГОСУДАРСТВЕННЫЙ СТАНДАРТ

МОДЕЛИ ЛИТЕЙНЫЕ МЕТАЛЛИЧЕСКИЕ

КРЕПЛЕНИЕ ЧАСТЕЙ МОДЕЛЕЙ

Конструкция и размеры

Издание официальное

БЗ 6—99

ИПК ИЗДАТЕЛЬСТВО СТАНДАРТОВ
Москва

gost.e-ecolog.ru

УДК 621.744.072.002.73 : 006.354 Группа Г21

МЕЖГОСУДАРСТВЕННЫЙ СТАНДАРТ

Модели литейные металлические

КРЕПЛЕНИЕ ЧАСТЕЙ МОДЕЛЕЙ

Конструкция и размеры

Metal casting patterns. Securing of pattern pieces. Design and dimensions

ГОСТ 21083—75*

Взамен МН 3528—62, МН 3529—62, МН 3530—62, МН 3531—62

Постановлением Государственного комитета стандартов Совета Министров СССР от 18 августа 1975 г. № 2172 дата введения установлена с 01.01.77

Постановлением Госстандарта от 28.01.82 № 337 снято ограничение срока действия

1. Конструкция и размеры креплений частей моделей должны соответствовать указанным на черт. 1—3 и в табл. 1, 2.

Издание официальное ★ Перепечатка воспрещена

* Издание (сентябрь 2000 г.) с Изменением № 1, утвержденным в январе 1983 г. (ИУС 4—82)

© Издательство стандартов, 1975
© ИПК Издательство стандартов, 2000

Крепление частей моделей болтами и винтами

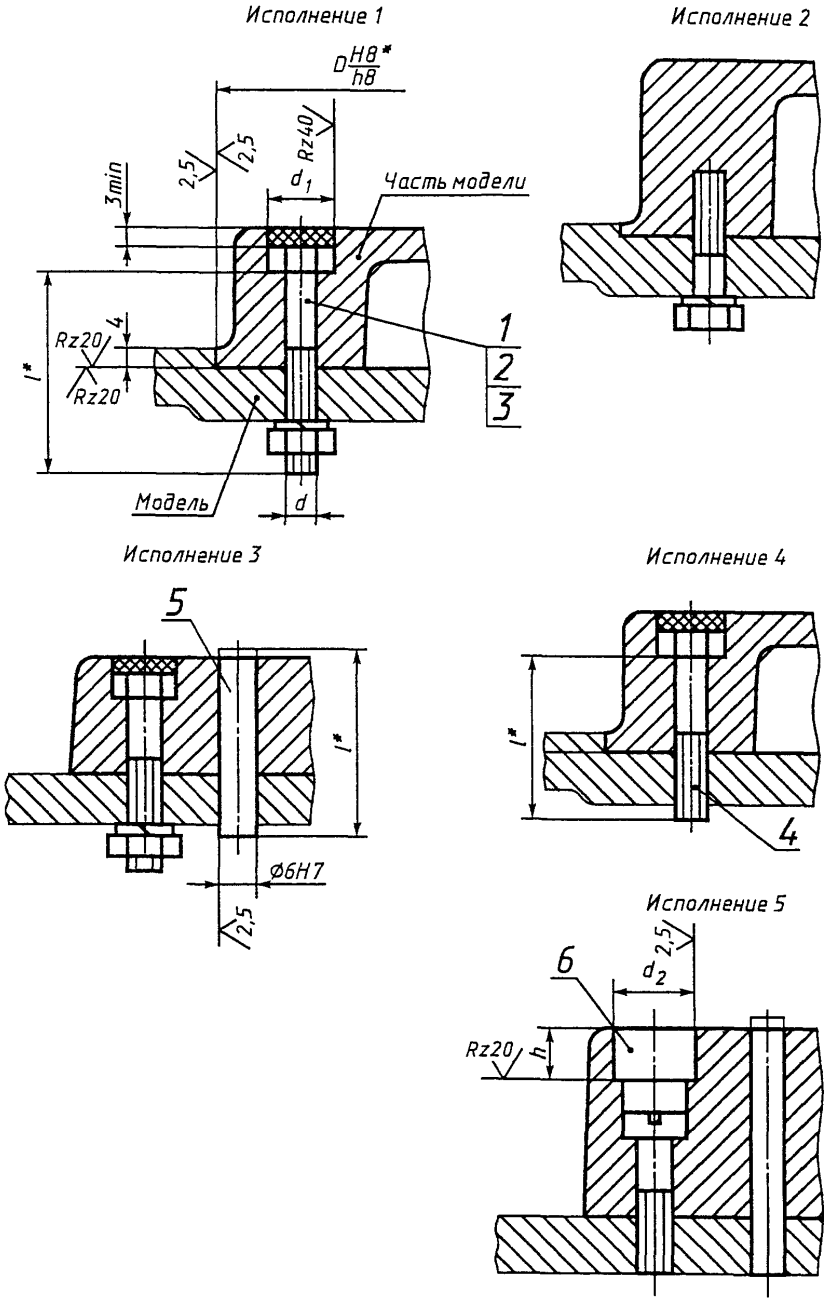

* Размеры *D* и *l* определяются конструктивно.

Черт. 1

Таблица 1

Размеры, мм

Средний габаритный размер части модели $\frac{L+B^*}{2}$ или D	d	d_1	d_2 (пред. откл. по A)	h, не более	Поз. 1** Болт по ГОСТ 7805—70	Поз. 2** Гайка по ГОСТ 5927—70	Поз. 3 Шайба по ГОСТ 6402—70
					Обозначения		
До 100	М6	12	16	13,5	М6 × *l*.48.05	М6.6.05	6.65 Г.05
Св. 100 до 250	М8	15			М8 × *l*.48.05	М8.6.05	8.65 Г.05
Св. 250 до 400	М10	19	20	15,5	М10 × *l*.48.05	М10.6.05	10.65 Г.05
Св. 400	М12	22	25	21,4	М12 × *l*.48.05	М12.6.05	12.65 Г.05

Продолжение табл. 1

Размеры, мм

Средний габаритный размер части модели $\frac{L+B^*}{2}$ или D	Поз. 4 Винт по ГОСТ 1491—80	Поз. 5 Штифт по ГОСТ 3128—70	Поз. 6 Пробка по ГОСТ 20350—74
	Обозначения		
До 100	В.М6—8*g* × *l*.48.05	6*m*6 × *l*	0298-1401
Св. 100 до 250	В.М8—8*g* × *l*.48.05		
Св. 250 до 400	В.М10—8*g* × *l*.48.05		0298-1402
Св. 400	В.М12—8*g* × *l*.48.05		0298-1403

* L — длина части модели; B — ширина части модели.
** Допускается применение болтов по ГОСТ 7798—70, гаек по ГОСТ 5915—70.

Крепление частей моделей заклепками

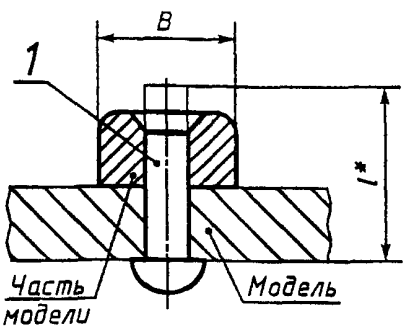

* Размер *l* определяется конструктивно.

Черт. 2

Таблица 2

Ширина части модели, мм, *B*	Поз. *1** Заклепка по ГОСТ 10299—80
	Обозначение
До 8	2 × *1*.37.Ан.Окс.15хр
Св. 8 до 16	3 × *1*.37.Ан.Окс.15хр
Св. 16	5 × *1*.37.Ан.Окс.15хр

*Допускается применение заклепок по ГОСТ 10300—80

Крепление частей моделей хвостовиком

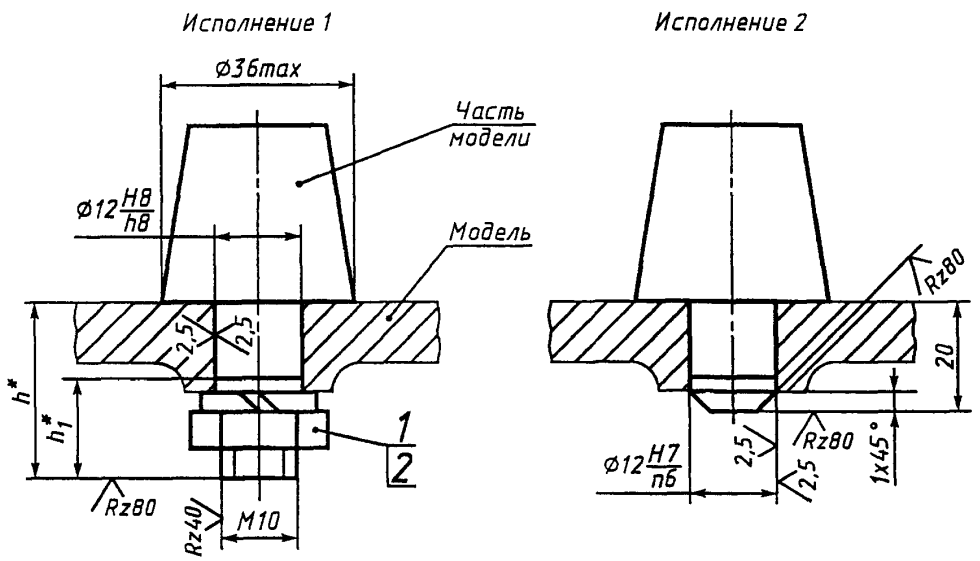

* Размеры h и h_1 определяются конструктивно.

1 — гайка М10.6.05 по ГОСТ 5927—70 или ГОСТ 5915—70; *2* — шайба 10.65Г.05 по ГОСТ 6402—70

Черт. 3

(Измененная редакция, Изм. № 1).

2. В креплениях частей моделей болтами, винтами и заклепками количество мест крепления и их расположение определяются конструктивно.

3. Приливы частей моделей под крепежные детали — по ГОСТ 21080—75.

4. Технические требования — по ГОСТ 21087—75.

Редактор *М.И. Максимова*
Технический редактор *В.Н. Прусакова*
Корректор *М.С. Кабашова*
Компьютерная верстка *С.В. Рябовой*

Изд. лиц. № 02354 от 14.07.2000. Сдано в набор 28.09.2000. Подписано в печать 02.11.2000. Усл.печ.л. 0,93. Уч.-изд.л. 0,50.
Тираж 125 экз. С 6135. Зак. 974.

ИПК Издательство стандартов, 107076, Москва, Колодезный пер., 14.
Набрано в Издательстве на ПЭВМ
Филиал ИПК Издательство стандартов — тип. "Московский печатник", 103062, Москва, Лялин пер., 6.
Плр № 080102

gost.e-ecolog.ru