УДК 621.744.072(083.74)

Группа Г21

ГОСУДАРСТВЕННЫЙ СТАНДАРТ СОЮЗА ССР

МОДЕЛИ ЛИТЕЙНЫЕ АЛЮМИНИЕВЫЕ. ФИКСИРОВАНИЕ ОТЪЕМНЫХ ЧАСТЕЙ

Конструкция и размеры

Aluminium casting patterns.
Fixing of loose pieces.
Design and dimensions

ГОСТ 21081—75

Взамен МН 3527—62

Постановлением Государственного комитета стандартов Совета Министров СССР от 18 августа 1975 г. № 2172 срок действия установлен

с 01.01.77
до 01.01.82

Несоблюдение стандарта преследуется по закону

1. Настоящий стандарт распространяется на алюминиевые литейные модели, предназначенные для изготовления песчаных форм на встряхивающих формовочных литейных машинах и для изготовления песчаных форм ручным способом.

2. Конструкция и размеры фиксирований отъемных частей моделей должны соответствовать указанным на черт. 1, 2 и в таблице.

Издание официальное ★ **Перепечатка воспрещена**

gost.e-ecolog.ru

Фиксирования отъемных частей моделей «ласточкиным хвостом»

Исполнение 1

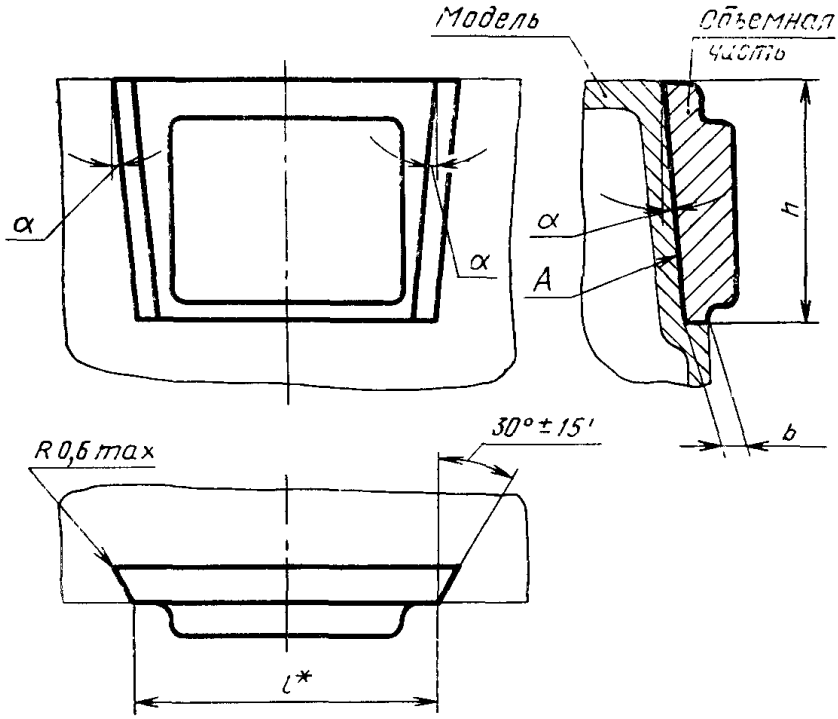

Исполнение 2

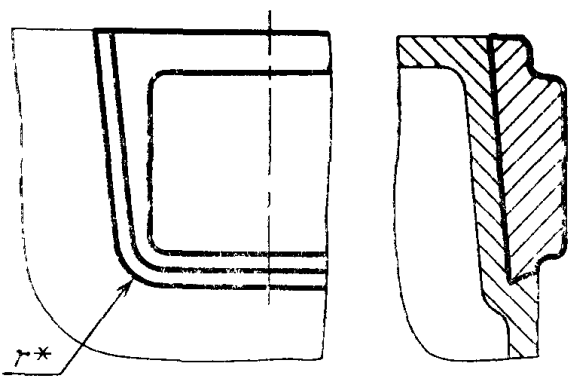

Черт. 1

Исполнение 3

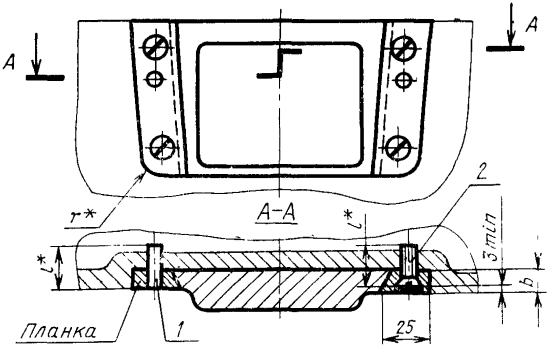

Исполнение 4

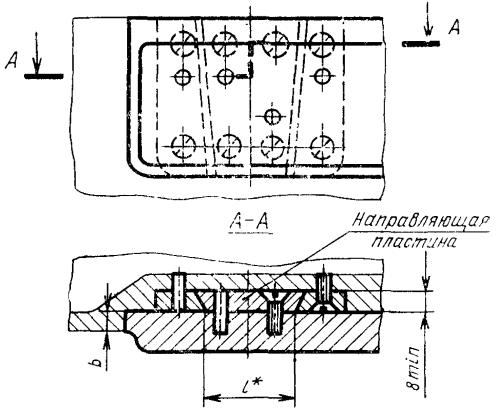

Черт. 1 (продолжение)

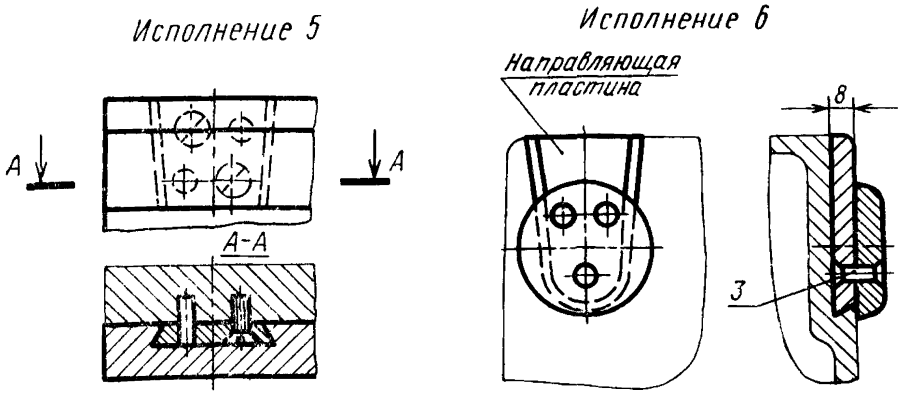

* Размеры l и r определяются конструктивно.

1 — штифт 6Г×*l* по ГОСТ 3128—70; *2* — винт М6×*l*. 48.05 по ГОСТ 17475—72; *3* — заклепка 5×*l*. 36.10 по ГОСТ 10300—68.

Черт. 1 (продолжение)

мм

Высота отъемной части h	b, не менее	α, не менее
До 50	8	3°
Св. 50 до 100	10	
Св. 100 до 160	12	
Св. 160 до 250	15	2°
Св. 250 до 400		1°30′

Фиксирование отъемных частей моделей штырями

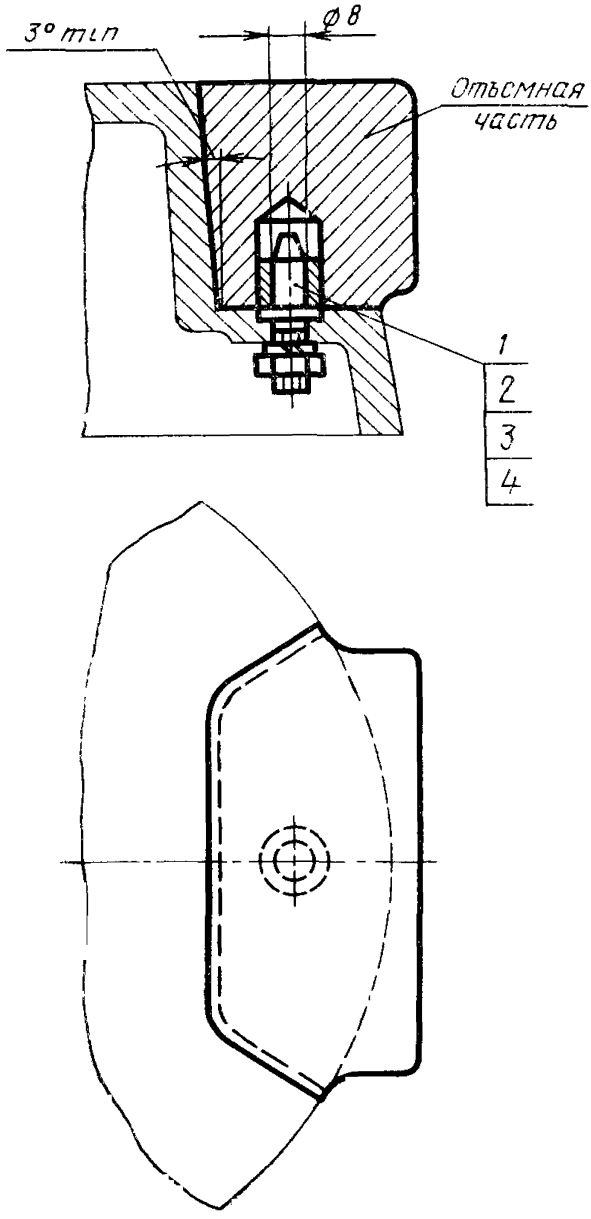

1 — втулка 7030-0174 по ГОСТ 12215—66;
2 — штырь 0292-1401 по ГОСТ 19383—74; *3* — гайка М8.6.05 по ГОСТ 5927—70; *4* — шайба 8.65Г.05 по ГОСТ 6402—70.

Примечание. Размеры отъемных частей определяются конструктивно.

Черт. 2

3. Количество штифтов, винтов, заклепок, штырей и их расположение определяются конструктивно.

4. Материал направляющих пластин и планок — сталь марки Ст 3 по ГОСТ 380—71.

5. Допускается:

на поверхности *А* уклон не выполнять;

применение штырей по ГОСТ 19382—74;

применение заклепок из меди марки М3 по ГОСТ 859—66.

6. Отъемные части должны быть пригнаны к посадочному гнезду модели по A_3/X_3.

7. Технические требования — по ГОСТ 21087—75

Изменение № 1 ГОСТ 21081—75 Модели литейные алюминиевые. Фиксирование отъемных частей. Конструкция и размеры

Постановлением Государственного комитета СССР по стандартам от 28.01.82 № 335 срок введения установлен

с 01.05.82

Пункт 2. Чертеж 1, исполнение 1. Заменить слово: «Объемная» на «Отъемная»;

подрисуночная подпись. В обозначении штифта (поз. 1) заменить поле допуска: Γ на m6;

(Продолжение см. стр. 86)

заменить обозначения винта поз. 2) и заклепки (поз. 3): М6×*l*48.05 по ГОСТ 17475—72 на В1.М6—8*g*×*l*.48.05 по ГОСТ 17475—80; 5×*l*36.10 по ГОСТ 10300—68 на 5×*l*.36.Ан.Окс.15хр по ГОСТ 10300—80.

Пункт 5. Заменить ссылку: ГОСТ 859—66 на ГОСТ 859—78.

Пункт 6. Заменить обозначение посадки: A_3/X_3 на H8/e9.

(ИУС № 4 1982 г.)

gost.e-ecolog.ru