УДК 678.5.057—2(083.74)

Группа Г21
1037-0330

ГОСУДАРСТВЕННЫЙ СТАНДАРТ СОЮЗА ССР

ВКЛАДЫШИ К БЛОКУ ДЛЯ СМЕННЫХ ПРЕСС-ФОРМ ПРЯМОГО ПРЕССОВАНИЯ

Конструкция и размеры

Inserts to the unit for changeable compression moulding press-moulds. Construction and dimensions

ГОСТ 20927—75

Постановлением Государственного комитета стандартов Совета Министров СССР от 25 июня 1975 г. № 1620 срок действия установлен

с 01.07.76
до 01.07.81

Несоблюдение стандарта преследуется по закону

1. Конструкция и размеры вкладышей должны соответствовать указанным на чертеже и в таблице.

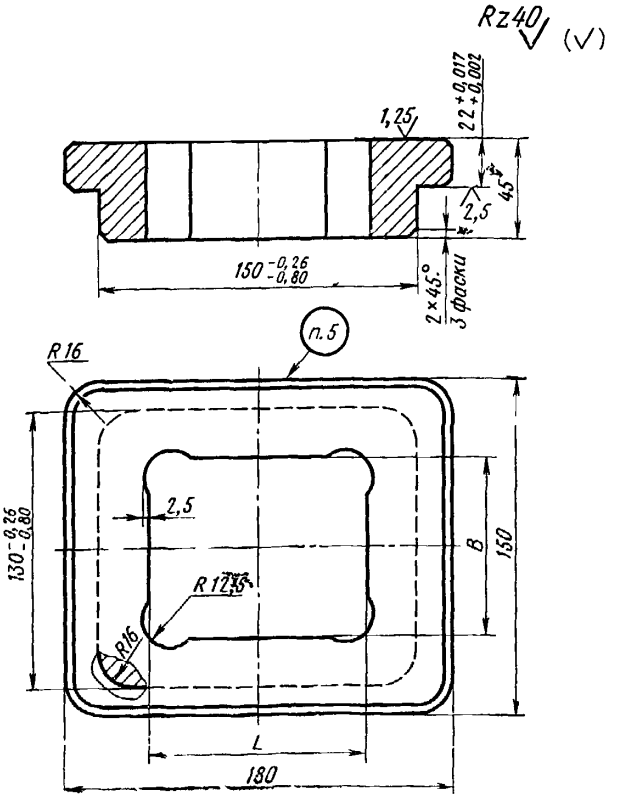

gost.e-ecolog.ru

Размеры в мм

Обозначение вкладышей	Применяемость	L	B	Масса, кг
1037-0331		105	85	4,9
1037-0332		130	105	3,2

Пример условного обозначения вкладыша размером $L=105$ мм:

Вкладыш 1037-0331 ГОСТ 20927—75

2. Материал — сталь марки 45 по ГОСТ 1050—74.
3. Твердость — HRC 34 . . . 38.
4. Технические требования — по ГОСТ 20934—75.
5. Маркировать: обозначение вкладыша итоварный знак предприятия-изготовителя.
6. Пример применения вкладышей дан в справочном приложении к ГОСТ 20926—75.

Изменение № 1 ГОСТ 20927—75 Вкладыши к блоку для сменных пресс-форм прямого прессования. Конструкция и размеры

Постановлением Государственного комитета СССР по стандартам от 06.04.81 № 1789 срок введения установлен

с 01.07.81

Пункт 1. Чертеж. Заменить предельные отклонения: $\frac{-0,26}{-0,80}$ на $b12$, $\frac{-0,26}{-0,80}$ на $b12$, $\frac{+0,017}{+0,002}$ на $K6$.

(ИУС № 6 1981 г.)

Изменение № 2 ГОСТ 20927—75 Вкладыши к блоку для сменных пресс-форм прямого прессования. Конструкция и размеры

Постановлением Государственного комитета СССР по стандартам от 18.12.84 № 4549 срок введения установлен

с 01.06.85

Под наименованием стандарта проставить код: ОКП 68 6742.

(Продолжение см. стр. 138)

Пункт 1. Чертеж. Заменить обозначение: $Rz40$ на $6,3$; таблица. Наименование графы «Масса, кг» дополнить словами: «не более».

Пункт 3. Заменить обозначение: HRC 34 ... 38 на $HRC_э$ 36 ... 40.

(ИУС № 3 1985 г.)

gost.e-ecolog.ru