ГОСУДАРСТВЕННЫЙ СТАНДАРТ
СОЮЗА ССР

КЮВЕТЫ ПРЯМОУГОЛЬНЫЕ КВАРЦЕВЫЕ ДЛЯ СПЕКТРОФОТОМЕТРОВ

ОСНОВНЫЕ РАЗМЕРЫ. ТЕХНИЧЕСКИЕ ТРЕБОВАНИЯ

ГОСТ 20903—75

Издание официальное

ГОСУДАРСТВЕННЫЙ КОМИТЕТ СССР ПО СТАНДАРТАМ
Москва

gost.e-ecolog.ru

УДК 535.853.26.084.82 : 006.354 Группа П48

ГОСУДАРСТВЕННЫЙ СТАНДАРТ СОЮЗА ССР

КЮВЕТЫ ПРЯМОУГОЛЬНЫЕ КВАРЦЕВЫЕ ДЛЯ СПЕКТРОФОТОМЕТРОВ

Основные размеры. Технические требования

ГОСТ 20903—75*

The rectangular fused silica cells for the spectrophotometers. Basic dimensions. Technical requirements

ОКП 44 3490 0000

Постановлением Государственного комитета стандартов Совета Министров СССР от 6 мая 1975 г. № 1530 срок введения установлен

с 01.07.76

Проверен в 1984 г. Постановлением Госстандарта от 24.05.84 срок действия продлен

до 01.01.90

Несоблюдение стандарта преследуется по закону

Настоящий стандарт распространяется а прямоугольные кварцевые кюветы для спектрофотометров с окном шириной 10 мм, используемые при измерениях коэффициентов пропускания жидких прозрачных веществ в области спектра от 186 до 2500 нм.

1. ОСНОВНЫЕ РАЗМЕРЫ

1.1. Кюветы должны изготовляться в соответствии с размерами, указанными на чертеже и в таблице.

Издание официальное **Перепечатка воспрещена**

* *Переиздание (декабрь 1984 г.) с Изменением № 1, утвержденным в мае 1984 г. (ИУС № 9—84).*

© Издательство стандартов, 1985

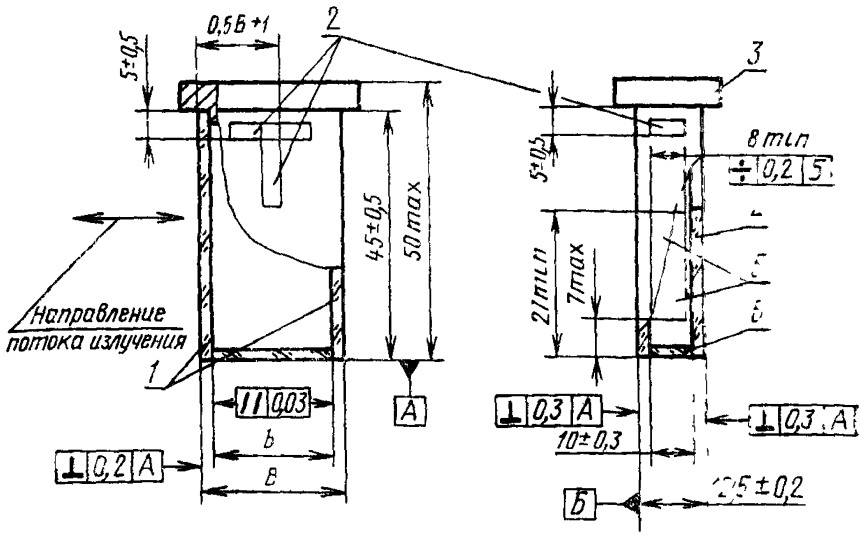

1—окна; *2*—зона маркировки; *3*—крышка; *4*—боковая стенка; *5*—рабочая зона; *6*—дно.

Примечание. Чертеж не определяет конструкцию кюветы.

мм

b		*B* (пред. откл. ±0,2)
Номин.	Пред. откл.	
1	±0,03	3,5
2	±0,03	4,5
5	±0,03	7,5
10	±0,03	12,5
20	±0,04	22,5
40*	±0,05	42,5
50	±0,05	52,5

* Размер не предпочтителен.

Пример условного обозначения прямоугольной кварцевой кюветы с номинальным размером $b=2$ мм:

Кювета К2 ГОСТ 20903—75

(Измененная редакция, Изм. № 1).

2. ТЕХНИЧЕСКИЕ ТРЕБОВАНИЯ

2.1. Окна кювет должны изготовляться из кварцевого стекла марки КУ-1 по ГОСТ 15130—79.

2.2 Боковые стенки и дно кювет должны изготовляться из кварцевого стекла по ГОСТ 15130—79.

2 3 Крышки кювет должны изготовляться из материала, устойчивого против воздействия воды, кислот, щелочей и органических растворителей.

2 4 Устойчивость кювет против воздействия воды, кислот, щелочей и органических растворителей должна быть обеспечена способом их изготовления.

2 5 Общее отклонение от плоскостности поверхности рабочей зоны окон кювет не должно превышать $N=10$, при местных отклонениях от плоскостности — не более $\Delta N=3$ (N — число интерференционных полос).

2.6 Шероховатость внутренней и наружной поверхностей окон, внутренних поверхностей боковых стенок и дна кювет должна быть $Rz \leqslant 0{,}05$ мкм по ГОСТ 2789—73.

2 7 Шероховатость матированных наружных поверхностей боковых стенок и дна кювет должна быть $Ra \leqslant 2{,}5$ мкм по ГОСТ 2789—73

2 8. Чистота полированной поверхности окон, боковых стенок и дна кювет должна быть $P=$ VI по ГОСТ 11141—84.

2 9. Чистота полированной поверхности рабочей зоны окон кювет должна быть $P=$ IV по ГОСТ 11141—84.

2.10. Размер b следует измерять на расстоянии 14 мм от дна и 5 мм от внутренней поверхности боковой стенки кюветы с погрешностью не более $\pm 0{,}01$ мм.

2 11. В верхней части стенок или окон кювет должны маркироваться следующие обозначения:

индекс «К»;

действительный размер b с точностью до второго знака после запятой

Например, кювета с действительным размером $b=2{,}02$ мм должна иметь маркировку К2,02.

2.12 Кюветы с крышками следует комплектовать по 2 или 4 шт с одинаковыми действительными (маркировочными) значениями размера b.

2.13 **(Исключен, Изм. № 1)**

Приложение **(Исключено, Изм. № 1).**

Редактор *Р. Г. Говердовская*
Технический редактор *Э. В Митяй*
Корректор *Г. И. Чуйко*

Сдано в наб 15 03 85 Подп в печ 26 06 85 0 25 усл п л 0,25 усл кр отт 0,18 уч изд л.
Тираж 4000 Цена 3 коп

Ордена «Знак Почета» Издательство стандартов, 123840, Москва, ГСП,
Новопресненский пер , д 3.
Вильнюсская типография Издательства стандартов, ул Миндауго, 12/14. Зак 2027

Изменение № 2 ГОСТ 20903—75 Кюветы прямоугольные кварцевые для спектрофотометров Основные размеры Технические требования

Утверждено и введено в действие Постановлением Государственного комитета СССР по стандартам от 22 06 89 № 1856

Дата введения 01 01 90

Пункты 1 1, 2 10, 2 11, 2 12 Заменить обозначение *b* на *l*

Пункт 1 1 Чертеж, таблица Заменить обозначение *B* на *L*,

чертеж Заменить обозначение отклонения от симметричности

(Продолжение см с 214)

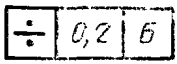

на
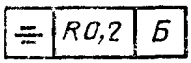

Пункты 2.1, 2.2. Заменить ссылку: ГОСТ 15130—79 на ГОСТ 15130—86

Пункты 2.6, 2.7. Заменить слово: «Шероховатость» на «Параметр шероховатости».

(ИУС № 10 1989 г.)

gost.e-ecolog.ru