ГОСТ 20742—93

МЕЖГОСУДАРСТВЕННЫЙ СТАНДАРТ

# МУФТЫ ЦЕПНЫЕ

## ПАРАМЕТРЫ И РАЗМЕРЫ

**Издание официальное**

БЗ 2—96/64

МЕЖГОСУДАРСТВЕННЫЙ СОВЕТ
ПО СТАНДАРТИЗАЦИИ, МЕТРОЛОГИИ И СЕРТИФИКАЦИИ
Минск

gost.e-ecolog.ru

## Предисловие

1 РАЗРАБОТАН Научно-исследовательским и проектно-конструкторским институтом редукторостроения (НИИредуктор) Минмашпрома Украины

ВНЕСЕН Государственным комитетом Украины по стандартизации, метрологии и сертификации

2 ПРИНЯТ Межгосударственным Советом по стандартизации, метрологии и сертификации (протокол № 6—94 от 21 октября 1994 г.)

За принятие проголосовали:

| Наименование государства | Наименование национального органа по стандартизации |
|---|---|
| Республика Азербайджан | Азгосстандарт |
| Республика Армения | Армгосстандарт |
| Республика Белоруссия | Белстандарт |
| Республика Грузия | Грузстандарт |
| Республика Казахстан | Госстандарт Республики Казахстан |
| Киргизская Республика | Киргизстандарт |
| Республика Молдова | Молдовастандарт |
| Российская Федерация | Госстандарт России |
| Республика Узбекистан | Узгосстандарт |

3 Постановлением Комитета Российской Федерации по стандартизации, метрологии и сертификации от 25 декабря 1995 г. № 630 межгосударственный стандарт ГОСТ 20742—93 введен в действие непосредственно в качестве государственного стандарта Российской Федерации с 1 июля 1996 г.

4 ВЗАМЕН ГОСТ 20742—81

© ИПК Издательство стандартов, 1996

Настоящий стандарт не может быть полностью или частично воспроизведен, тиражирован и распространен в качестве официального издания на территории Российской Федерации без разрешения Госстандарта России

МЕЖГОСУДАРСТВЕННЫЙ СТАНДАРТ

# МУФТЫ ЦЕПНЫЕ

## Параметры и размеры

Chain couplings.
Parameters and dimensions

Дата введения 1996—07—01

Настоящий стандарт распространяется на муфты цепные общемашиностроительного применения с приводными роликовыми одно- и двухрядными цепями по ГОСТ 13568, предназначенные для соединения соосных валов при передаче крутящего момента от 63 до 16000 Н·м без уменьшения динамических нагрузок, климатических исполнений У и Т для категорий 1 — 3, климатических исполнений УХЛ и О для категории 4 по ГОСТ 15150.

Требования настоящего стандарта являются обязательными, за исключением пунктов 3; 4; 10.

1 Муфты должны изготавливаться следующих типов:

1 — с однорядной цепью;

2 — с двухрядной цепью.

Полумуфты должны изготавливаться следующих исполнений:

1 — с цилиндрическим отверстием для коротких концов валов по ГОСТ 12080;

2 — с коническим отверстием для коротких концов валов по ГОСТ 12081;

3 — с отверстием для валов, соответствующим соединению средней серии с прямобочными шлицами по ГОСТ 1139;

4 — с отверстием для валов с эвольвентными шлицами по ГОСТ 6033.

Допускается изготовлять полумуфты для длинных концов валов по ГОСТ 12080 и ГОСТ 12081.

Примечание — Допускаются другие виды соединения полумуфт с валами.

2 Основные параметры и размеры муфт должны соответствовать указанным на черт.1 и 2 и в табл. 1 и 2.

Издание официальное

3 Допускается применять сочетание полумуфт разных исполнений с посадочными отверстиями различных диаметров в пределах одного крутящего момента.

4 Значения номинального крутящего момента указаны для полумуфт с постоянными по значению и направлению нагрузками, полумуфты которых изготовляют из сталей марки 45 по ГОСТ 1050 или марки 45 Л по ГОСТ 977 с твердостью рабочих поверхностей зубьев полумуфт 40—45 HRCэ.

При использовании других материалов, при переменных нагрузках, а также при частотах вращения, отличающихся от приведенных в табл.1 и 2, значения крутящего момента, передаваемого муфтой, определяются расчетным путем.

5 Размеры шпоночных пазов и предельные отклонения — по ГОСТ 23360 и ГОСТ 10748.

6 Ширина шпоночных пазов для полумуфт исполнения 2 — по ГОСТ 12081.

7 Размеры и предельные отклонения для отверстий с прямобочными шлицами — по ГОСТ 1139, с эвольвентными шлицами — по ГОСТ 6033.

8 Допуски углов конусов отверстий — по 9 степени точности ГОСТ 8908.

9 Профиль зубьев полумуфт — по ГОСТ 591, точность размеров зубьев — по группе В ГОСТ 591.

Наружный диаметр зубчатого венца полумуфты должен быть равным по диаметру делительной окружности, увеличенному на удвоенное значение радиального смещения, указанное в табл.1 и 2.

10 При номинальном крутящем моменте не более 1000 Н·м и частоте вращения не более 10 $с^{-1}$ допускается:

применение муфт без кожуха;

изготовление размера $d$ по H9;

точность размеров зубьев полумуфт — по группе С ГОСТ 591.

11 *Пример условного обозначения* цепной муфты с номинальным крутящим моментом $M_{кр}$ = 1000 Н · м, типа 1, с диаметром посадочного отверстия полумуфты $d$ = 56 мм, с полумуфтами исполнения 1, климатического исполнения У, категории 3:

*Муфта 1000—1—56—1—У3 ГОСТ 20742—93*

То же, типа 2, диаметром посадочного отверстия одной полумуфты $d$ = 56 мм, исполнения 1, другой полумуфты $d$ = 60 мм, исполнения 2:

*Муфта 1000—2—56—1—60—2—У3 ГОСТ 20742—93*

То же, типа 1, с полумуфтами исполнения 3, с наружным диаметром шлицев $d$ = 60 мм:

*Муфта 1000—1—8×52×60×108—3—У3 ГОСТ 20742—93*

То же, типа 2, с диаметром посадочного отверстия одной полумуфты $d$ = 60 мм, исполнения 1, с наружным диаметром зубьев шлицев другой полумуфты $d$ = 60 мм, посадкой по диаметру центрирования H7, модулем $m$ = 1,5 мм, исполнения 4:

*Муфта 1000—2—60—1—60×H7×1,5—4—У3 ГОСТ 20742—93*

Примечание — Условное обозначение посадочных отверстий с прямобочными шлицами приведено в приложении.

*Тип 1*
*Исполнение 1*

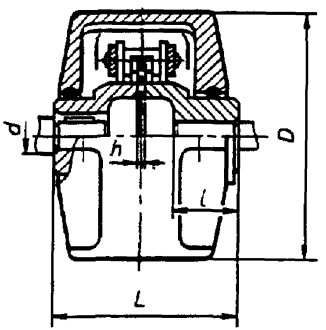


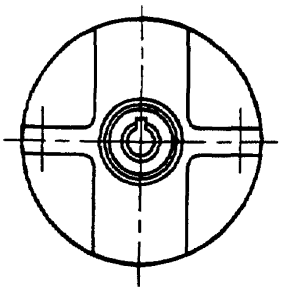

*Исполнение 3*
*Остальное - см. исп. 1*

*Исполнение 2*
*Остальное - см. исп. 1*

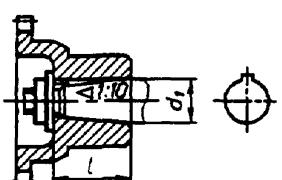


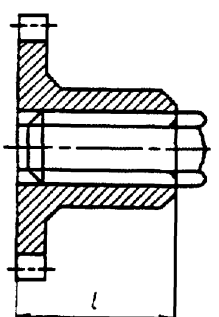


*Рисунок 1*

*Исполнение 4*
*Остальное - см. исп. 1*

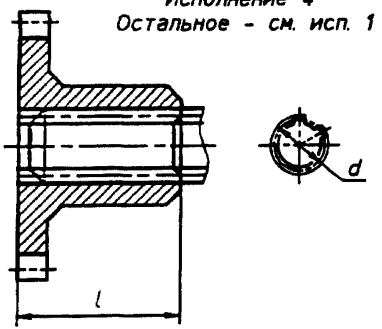


*Тип 2*
*Исполнения 1, 2, 3, 4*
*Остальное - см. рисунок 1*

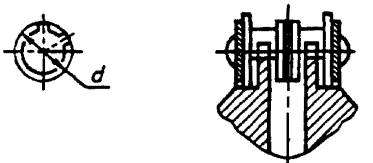


*Рисунок 2*

Таблица 1

Размеры, мм

| Номинальный крутящий момент $M_{кр}$, Н·м | $d$ H7 | $d_1$ H9 | $d$ H7 | $d_1$ H9 | $D$, не более | $L$, не более, для исполнений | | | $L$, h14 для исполнений | | | Компенсирующие свойства | | Частота вращения, $с^{-1}$ не более | Обозначение цепи по ГОСТ 13568 | Число звеньев цепи (число зубьев полумуфты) | $h$ | Масса, кг, не более, для исполнений | |
|---|---|---|---|---|---|---|---|---|---|---|---|---|---|---|---|---|---|---|---|
| | Ряд 1 | | Ряд 2 | | | 1 | 2 | 3, 4 | 1 | 2 | 3, 4 | Угловое смещение осей валов, не более | Радиальное смещение осей валов, не более | | | | | 1, 2 | 3, 4 |
| 63 | 20 | | — | | 110 | 102 | 80 | 74 | 36 | 25 | 36 | 1,0 | 0,16 | 25 | ПР—19,05—3180 | 12 | 1,3 | 2,2 | 2,0 |
| | 22 | | — | | | | | | | | | | | | | | | | |
| | — | | 24 | | | | | | | | | | | | | | | | |
| | 25 | | — | | | 122 | 92 | 86 | 42 | 27 | 42 | | | | | | | 2,5 | |
| | 28 | | — | | | | | | | | | | | | | | | | |
| 125 | 25 | | — | | 125 | | | | | | | | 0,20 | 22 | ПР—25,4—6000 | 10 | 1,8 | 3,0 | 2,5 |
| | 28 | | — | | | | | | | | | | | | | | | | |
| | 30 | | — | | | 162 | 124 | | 58 | 39 | | | | | | | | 4,0 | 3,3 |
| | 32 | | — | | | | | | | | | | | | | | | | |
| | 35 | | — | | | | | | | | | | | | | | | | |
| | 36 | | — | | | | | | | | | | | | | | | | |
| 250 | 32 | | — | | 140 | | | | | | | | 0,25 | 20 | | 12 | | 4,5 | 4,0 |
| | 35 | | — | | | | | | | | | | | | | | | | |
| | 36 | | — | | | | | | | | | | | | | | | | |

*Продолжение таблицы 1*

Размеры, мм

| Номинальный крутящий момент $M_{кр}$, Н·м | $d$ H7 / $d_1$ H9 Ряд 1 | $d$ H7 / $d_1$ H9 Ряд 2 | $D$, не более | $L$, не более, для исполнений 1 | $L$, не более, для исполнений 2 | $L$, не более, для исполнений 3, 4 | $L$, h14 для исполнений 1 | $L$, h14 для исполнений 2 | $L$, h14 для исполнений 3, 4 | Компенсирующие свойства: Угловое смещение осей валов, не более | Компенсирующие свойства: Радиальное смещение осей валов, не более | Частота вращения, $с^{-1}$, не более | Обозначение цепи по ГОСТ 13568 | Число звеньев цепи (число зубьев полумуфты) | $h$ | Масса, кг, не более, для исполнений 1, 2 | Масса, кг, не более, для исполнений 3, 4 |
|---|---|---|---|---|---|---|---|---|---|---|---|---|---|---|---|---|---|
| 250 | — | 38 | 140 | 162 | 124 | 86 | 58 | 39 | 42 | 1,0 | 0,25 | 20 | ПР—25,4—6000 | 12 | 1,8 | 4,5 | 4,0 |
| | 40 | — | | | | | | | | | | | | | | 5,5 | 4,5 |
| | — | 42 | | | | | | | | | | | | | | | |
| | 45 | — | | | | | | | | | | | | | | | |
| 500 | 40 | — | 200 | 222 | 172 | 118 | 82 | 57 | 58 | | 0,32 | 18 | ПР—31,75—8900 | 14 | 2,0 | 11,0 | 8,0 |
| | — | 42 | | | | | | | | | | | | | | | |
| | 45 | — | | | | | | | | | | | | | | 12,5 | 9,5 |
| | — | 48 | | | | | | | | | | | | | | | |
| | 50 | — | | | | | | | | | | | | | | | |
| | — | 53 | | | | | | | | | | | | | | | |
| | 55 | — | | | | | | | | | | | | | | | |
| | — | 56 | | | | | | | | | | | | | | | |
| 1000 | 50 | — | 210 | | | | | | | | 0,40 | 16 | ПР—38,1—12700 | 12 | 3,5 | 13,0 | 8,0 |
| | — | 53 | | | | | | | | | | | | | | | |
| | 55 | — | | | | | | | | | | | | | | | |

*Продолжение таблицы 1*

Размеры, мм

| Номинальный крутящий момент $M_{кр}$, Н·м | $d$ H7 / $d_1$ H9 Ряд 1 | $d$ H7 / $d_1$ H9 Ряд 2 | $D$, не более | $L$, не более, для исполнений 1 | 2 | 3, 4 | $L$, h14 для исполнений 1 | 2 | 3, 4 | Компенсирующие свойства: Угловое смещение осей валов, не более | Радиальное смещение осей валов, не более | Частота вращения, $с^{-1}$, не более | Обозначение цепи по ГОСТ 13568 | Число звеньев цепи (число зубьев полумуфты) | $h$ | Масса, кг, не более, для исполнений 1, 2 | 3, 4 |
|---|---|---|---|---|---|---|---|---|---|---|---|---|---|---|---|---|---|
| 1000 | — | 56 | 210 | 222 | 172 | 120 | 82 | 57 | 58 | 1,0 | 0,40 | 16 | ПР—38,1—12700 | 12 | 3,5 | 13,0 | 8,0 |
| | 60 | — | | 284 | 220 | 168 | 105 | 73 | 82 | | | | ПР—50,8—22700 | | | 18,0 | 14,0 |
| | 63 | — | | | | | | | | | | | | | | | |
| | — | 65 | | | | | | | | | | | | | | | |
| | 70 | — | | | | | | | | | | | | | | | |
| | 71 | — | | | | | | | | | | | | | | | |
| 2000 | 63 | — | 280 | | | | | | | | 0,50 | 14 | | | 3,8 | 25,0 | 22,0 |
| | — | 65 | | | | | | | | | | | | | | | |
| | 70 | — | | | | | | | | | | | | | | 27,0 | 23,0 |
| | 71 | — | | | | | | | | | | | | | | | |
| | — | 75 | | | | | | | | | | | | | | | |
| | 80 | — | | 344 | 272 | 214 | 130 | 94 | 105 | | | | | | | 36,0 | 32,0 |
| | — | 85 | | | | | | | | | | | | | | | |
| | 90 | — | | | | | | | | | | | | | | | |

*Окончание таблицы 1*

Размеры, мм

| Номинальный крутящий момент $M_{кр}$, Н м | $d$ H7 / $d_1$ H9 Ряд 1 | $d$ H7 / $d_1$ H9 Ряд 2 | $D$, не более | $L$, не более, для исполнений 1 | $L$, не более, для исполнений 2 | $L$, не более, для исполнений 3, 4 | $L$, h14 для исполнений 1 | $L$, h14 для исполнений 2 | $L$, h14 для исполнений 3, 4 | Компенсирующие свойства: Угловое смещение осей валов, не более | Компенсирующие свойства: Радиальное смещение осей валов, не более | Частота вращения, $с^{-1}$, не более | Обозначение цепи по ГОСТ 13568 | Число звеньев цепи (число зубьев полумуфты) | $h$ | Масса, кг, не более, для исполнений 1, 2 | Масса, кг, не более, для исполнений 3, 4 |
|---|---|---|---|---|---|---|---|---|---|---|---|---|---|---|---|---|---|
| 4000 | 80 | — | 310 | 344 | 272 | 214 | 130 | 94 | 105 | 1,0 | 0,60 | 12 | ПР—50,8—22700 | 14 | 3,8 | 44,0 | 40,0 |
| | — | 85 | | | | | | | | | | | | | | | |
| | 90 | — | | | | | | | | | | | | | | | |
| | — | 95 | | | | | | | | | | | | | | | |
| | 100 | — | | 424 | 342 | 264 | 165 | 124 | 130 | | | | | | | 50,0 | 45,0 |
| | — | 105 | | | | | | | | | | | | | | | |
| | 110 | — | | | | | | | | | | | | | | | |
| 8000 | 100 | — | 350 | | | | | | | | 0,80 | 11 | | 16 | | 53,0 | 48,0 |
| | — | 105 | | | | | | | | | | | | | | | |
| | 110 | — | | | | | | | | | | | | | | 65,0 | 57,0 |
| | — | 120 | | | | | | | | | | | | | | | |
| | 125 | — | | | | | | | | | | | | | | | |
| | — | 130 | | 504 | 408 | 334 | 200 | 154 | 165 | | | | | | | 83,0 | 72,0 |
| | 140 | — | | | | | | | | | | | | | | | |

Примечание — Ряд 1 является предпочтительным

## ОСНОВНЫЕ ПАРАМЕТРЫ И РАЗМЕРЫ МУФТ С ДВУХРЯДНОЙ ЦЕПЬЮ

Таблица 2

Размеры, мм

| Номинальный крутящий момент $M_{кр}$, Н·м | $d$ H7 | $d_1$ H9 | $d$ H7 | $d_1$ H9 | $D$, не более | $L$, не более, для исполнений | | | $L$, h14 для исполнений | | | Компенсирующие свойства | | Частота вращения, $с^{-1}$, не более | Обозначение цепи по ГОСТ 13568 | Число звеньев цепи (число зубьев полумуфты) | $h$ | Масса, кг, не более, для исполнений | |
|---|---|---|---|---|---|---|---|---|---|---|---|---|---|---|---|---|---|---|---|
| | Ряд 1 | | Ряд 2 | | | 1 | 2 | 3, 4 | 1 | 2 | 3, 4 | Угловое смещение осей валов, не более | Радиальное смещение осей валов, не более | | | | | 1, 2 | 3, 4 |
| 63 | 20 | | — | | 75 | 108 | 86 | 80 | 36 | 25 | 36 | 1,0 | 0,20 | 40 | 2ПР—12,7—3180 | 12 | 7,5 | 1,5 | 1,2 |
| | 22 | | — | | | | | | | | | | | | | | | | |
| | — | | 24 | | | | | | | | | | | | | | | | |
| | 25 | | — | | 85 | | | | | | | | | | | 14 | | 2,0 | 1,6 |
| | 28 | | — | | 95 | | | | | | | | | | | 16 | | 2,7 | 2,2 |
| 125 | 25 | | — | | | 128 | 98 | 92 | 42 | 27 | | | 0,25 | 36 | | | | | |
| | 28 | | — | | | | | | | | | | | | | | | | |
| | 30 | | — | | | | | | | | | | | | | | | | |
| | 32 | | — | | 105 | 170 | 132 | 94 | 58 | 39 | 42 | | | | 2ПР—15,875—4540 | 14 | 9,5 | 3,5 | 3,0 |
| | 35 | | — | | | | | | | | | | | | | | | | |
| | 36 | | — | | | | | | | | | | | | | | | | |
| 250 | 32 | | — | | 115 | | | | | | | | 0,32 | 32 | | 16 | | 4,0 | 3,5 |
| | 35 | | — | | | | | | | | | | | | | | | | |
| | 36 | | — | | | | | | | | | | | | | | | | |

*Продолжение таблицы 2*

Размеры, мм

| Номинальный крутящий момент $M_{кр}$, Н·м | $d$ H7 | $d_1$ H9 | $d$ H7 | $d_1$ H9 | $D$, не более | $L$, не более, для исполнений | | | $L$, h14 для исполнений | | | Компенсирующие свойства | | Частота вращения, $с^{-1}$, не более | Обозначение цепи по ГОСТ 13568 | Число звеньев цепи (число зубьев полумуфты) | $h$ | Масса, кг, не более, для исполнений | |
|---|---|---|---|---|---|---|---|---|---|---|---|---|---|---|---|---|---|---|---|
| | Ряд 1 | | Ряд 2 | | | 1 | 2 | 3, 4 | 1 | 2 | 3, 4 | Угловое смещение осей валов, не более | Радиальное смещение осей валов, не более | | | | | 1, 2 | 3, 4 |
| 250 | — | | 38 | | 115 | 170 | 132 | 94 | 58 | 39 | 42 | 1,0 | 0,32 | 32 | 2ПР—15,875—4540 | 16 | 9,5 | 4,0 | 3,5 |
| | 40 | | — | | | | | | | | | | | | | | | | |
| | — | | 42 | | 125 | 230 | 180 | 126 | 82 | 57 | 58 | | | | | 18 | | 5,0 | 4,0 |
| | 45 | | — | | | | | | | | | | | | | | | | |
| 500 | 40 | | — | | 170 | 232 | 182 | 128 | | | | | 0,40 | 28 | 2ПР—19,05—6400 | | 11,5 | 10,0 | 7,0 |
| | — | | 42 | | | | | | | | | | | | | | | | |
| | 45 | | — | | | | | | | | | | | | | | | | |
| | — | | 48 | | | | | | | | | | | | | | | | |
| | 50 | | — | | | | | | | | | | | | | | | | |
| | — | | 53 | | | | | | | | | | | | | 22 | | 12,0 | 9,0 |
| | 55 | | — | | | | | | | | | | | | | | | | |
| | — | | 56 | | | | | | | | | | | | | | | | |
| 1000 | 50 | | — | | 190 | | | | | | | | 0,50 | 25 | 2ПР—25,4—11400 | 16 | 15,5 | | |
| | — | | 53 | | | | | | | | | | | | | | | | |
| | 55 | | — | | | | | | | | | | | | | | | | |

*Продолжение таблицы 2*

Размеры, мм

| Номинальный крутящий момент $M_{кр}$, Н·м | $d$ H7 / $d_1$ H9 Ряд 1 | $d$ H7 / $d_1$ H9 Ряд 2 | $D$, не более | $L$, не более, для исполнений 1 | $L$, не более, для исполнений 2 | $L$, не более, для исполнений 3, 4 | $L$, h14 для исполнений 1 | $L$, h14 для исполнений 2 | $L$, h14 для исполнений 3, 4 | Компенсирующие свойства: Угловое смещение осей валов, не более | Компенсирующие свойства: Радиальное смещение осей валов, не более | Частота вращения, $с^{-1}$, не более | Обозначение цепи по ГОСТ 13568 | Число звеньев цепи (число зубьев полумуфты) | $h$ | Масса, кг, не более, для исполнений 1, 2 | Масса, кг, не более, для исполнений 3, 4 |
|---|---|---|---|---|---|---|---|---|---|---|---|---|---|---|---|---|---|
| 1000 | — | 56 | 190 | 232 | 182 | 132 | 82 | 57 | 58 | 1,0 | 0,50 | 25 | 2ПР—25,4—11400 | 16 | 15,5 | 12,0 | 9,0 |
| | 60 | — | | 296 | 232 | 180 | 105 | 73 | 82 | | | | | 18 | | 18,0 | 14,0 |
| | 63 | — | | | | | | | | | | | | | | | |
| | — | 65 | | | | | | | | | | | | | | | |
| | 70 | — | | | | | | | | | | | | | | | |
| | 71 | — | | | | | | | | | | | | | | | |
| 2000 | 63 | — | 250 | | | | | | | | 0,60 | 20 | 2ПР—31,75—17700 | 22 | 19,0 | 24,0 | 21,0 |
| | — | 65 | | | | | | | | | | | | | | | |
| | 70 | — | | | | 183 | | | | | | | | 16 | | 26,0 | 22,0 |
| | 71 | — | | | | | | | | | | | | | | | |
| | — | 75 | | | | | | | | | | | | | | | |
| | 80 | — | | 363 | 291 | 233 | 130 | 94 | 105 | | | | | 20 | | 35,0 | 31,0 |
| | — | 85 | | | | | | | | | | | | | | | |
| | 90 | — | | | | | | | | | | | | | | | |

*Продолжение таблицы 2*

Размеры, мм

| Номинальный крутящий момент $M_{кр}$, Н·м | $d$ H7 / $d_1$ H9 Ряд 1 | $d$ H7 / $d_1$ H9 Ряд 2 | $D$, не более | $L$, не более, для исполнений 1 | $L$, не более, для исполнений 2 | $L$, не более, для исполнений 3, 4 | $L$, h14 для исполнений 1 | $L$, h14 для исполнений 2 | $L$, h14 для исполнений 3, 4 | Компенсирующие свойства: Угловое смещение осей валов, не более | Компенсирующие свойства: Радиальное смещение осей валов, не более | Частота вращения, $с^{-1}$, не более | Обозначение цепи по ГОСТ 13568 | Число звеньев цепи (число зубьев полумуфты) | $h$ | Масса, кг, не более, для исполнений 1, 2 | Масса, кг, не более, для исполнений 3, 4 |
|---|---|---|---|---|---|---|---|---|---|---|---|---|---|---|---|---|---|
| 4000 | 80 | — | 320 | 363 | 291 | 233 | 130 | 94 | 105 | 1,2 | 0,80 | 16 | 2ПР—38,1—25400 | 18 | 22,5 | 47,0 | 42,0 |
| | — | 85 | | | | | | | | | | | | | | | |
| | 90 | — | | | | | | | | | | | | | | | |
| | — | 95 | | | | | | | | | | | | | | | |
| | 100 | — | | 447 | 369 | 287 | 165 | 124 | 130 | | | | | 22 | | 64,0 | 58,0 |
| | — | 105 | | | | | | | | | | | | | | | |
| | 110 | — | | | | | | | | | | | | | | | |
| 8000 | 100 | — | 340 | | | | | | | | 1,00 | 14 | 2ПР—44,45—34480 | 20 | 26,3 | 63,0 | 55,0 |
| | — | 105 | | | | | | | | | | | | | | | |
| | 110 | — | | | | | | | | | | | | | | | 54,0 |
| | — | 120 | | | | | | | | | | | | | | | |
| | 125 | — | | | | | | | | | | | | | | | |
| | — | 130 | | 530 | 434 | 360 | 200 | 154 | 165 | | | | 2ПР—50,8—45360 | 16 | 30,0 | 81,0 | 70,0 |
| | 140 | — | | | | | | | | | | | | | | | |

*Окончание таблицы 2*

Размеры, мм

| Номинальный крутящий момент $M_{кр}$, Н·м | $d$ H7 | $d_1$ H9 | $d$ H7 | $d_1$ H9 | $D$, не более | $L$, не более, для исполнений | | | $L$, h14 для исполнений | | | Компенсирующие свойства | | Частота вращения, $с^{-1}$, не более | Обозначение цепи по ГОСТ 13568 | Число звеньев цепи (число зубьев полумуфты) | $h$ | Масса, кг, не более, для исполнений | |
|---|---|---|---|---|---|---|---|---|---|---|---|---|---|---|---|---|---|---|---|
| | Ряд 1 | | Ряд 2 | | | 1 | 2 | 3, 4 | 1 | 2 | 3, 4 | Угловое смещение осей валов, не более | Радиальное смещение осей валов, не более | | | | | 1, 2 | 3, 4 |
| 16000 | 125 | | — | | 440 | 530 | 434 | 360 | 200 | 154 | 165 | 1,2 | 1,20 | 12 | 2ПР—50,8—45360 | 18 | 30,0 | 140 | 115 |
| | — | | 130 | | | | | | | | | | | | | | | | |
| | 140 | | — | | | | | | | | | | | | | | | | |
| | — | | 150 | | | | | | | | | | | | | | | | |
| | 160 | | — | | | 610 | 490 | 430 | 240 | 184 | 200 | | | | | 22 | | 227 | 187 |
| | — | | 170 | | | | | | | | | | | | | | | | |
| | 180 | | — | | | | | | | | | | | | | | | | |

Примечание — Ряд 1 является предпочтительным.

*ПРИЛОЖЕНИЕ*
*(справочное)*

## ОБОЗНАЧЕНИЕ ПОСАДОЧНЫХ ОТВЕРСТИЙ МУФТ С ПРЯМОБОЧНЫМИ ШЛИЦАМИ ПО ГОСТ 1139

Таблица 3

Размеры, мм

| *D* | Обозначение по ГОСТ 1139 | | *D* | Обозначение по ГОСТ 1139 | |
|---|---|---|---|---|---|
| | *z*×*d*×*D* | *b* | | *z*×*d*×*D* | *b* |
| 20 | 6×16×20 | 4,0 | 42 | 8×36×42 | 7,0 |
| 22 | 6×18×22 | 5,0 | 48 | 8×42×48 | 8,0 |
| 25 | 6×18×25 | 5,0 | 60 | 8×52×60 | 10,0 |
| 28 | 6×23×28 | 6,0 | 65 | 8×56×65 | 10,0 |
| 32 | 6×26×32 | 6,0 | 125 | 10×112×125 | 18,0 |
| 38 | 8×32×38 | 6,0 | | | |

# ИНФОРМАЦИОННЫЕ ДАННЫЕ

## ССЫЛОЧНЫЕ НОРМАТИВНО-ТЕХНИЧЕСКИЕ ДОКУМЕНТЫ

| Обозначение НТД, на который дана ссылка | Номер пункта, приложения |
|---|---|
| ГОСТ 591—69 | 9; 10 |
| ГОСТ 977—88 | 4 |
| ГОСТ 1050—88 | 4 |
| ГОСТ 1139—80 | 1; 7; Приложение |
| ГОСТ 6033—80 | 1, 7 |
| ГОСТ 8908—81 | 8 |
| ГОСТ 10748—79 | 5 |
| ГОСТ 12080—66 | 1 |
| ГОСТ 12081—72 | 1; 6 |
| ГОСТ 13568—75 | Вводная часть; 2 |
| ГОСТ 15150—69 | Вводная часть |
| ГОСТ 23360—78 | 5 |

УДК 621.825:006.354 ОКС 21.060.60 Г15 ОКП 41 7117

Ключевые слова: муфта цепная, параметр, размер

Редактор *В.П. Огурцов*
Технический редактор *В.Н. Прусакова*
Корректор *М.С. Кабашова*
Компьютерная верстка *С.В. Рябова*

Изд. лиц. № 021007 от 10.08.95. Сдано в набор 23.04.96. Подписано в печать 05.07.96.
Усл.печ.л. 1,16. Уч.-изд.л. 0,75. Тираж 406 экз. С3571. Зак. 307.

---

ИПК Издательство стандартов
107076, Москва, Колодезный пер., 14.
Набрано в Издательстве на ПЭВМ
Филиал ИПК Издательство стандартов — тип. "Московский печатник"
Москва, Лялин пер., 6.

gost.e-ecolog.ru