УДК 621.941.2-229.324 : 006.354

Группа Г27
6240—0020

ГОСУДАРСТВЕННЫЙ СТАНДАРТ СОЮЗА ССР

ОПРАВКИ КАЧАЮЩИЕСЯ ДЛЯ РАЗВЕРТОК С КОНИЧЕСКИМ ХВОСТОВИКОМ К ТОКАРНО-РЕВОЛЬВЕРНЫМ СТАНКАМ

Конструкция и размеры

Pivoting arbours for reamers with a tapered shank for turret lathes
Design and dimensions

ГОСТ 20507—75*

Взамен
МН 1024—60

Постановлением Государственного комитета стандартов Совета Министров СССР от 14 февраля 1975 г. № 429 срок введения установлен

с 01.01 1976 г.

Проверен в 1980 г.

Несоблюдение стандарта преследуется по закону

1. Настоящий стандарт распространяется на качающиеся оправки для разверток с коническим хвостовиком, устанавливаемые в поводковые патроны по ГОСТ 20505—75 токарно-револьверных станков.

В стандарте учтены требования рекомендаций СЭВ по стандартизации РС 2308—69.

2. Конструкция и размеры оправок должны соответствовать указанным на черт. 1 и в табл. 1.

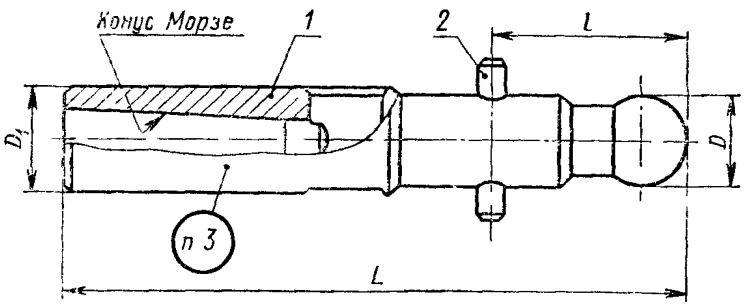

Размеры для справок.

Черт 1

Издание официальное **Перепечатка воспрещена**

★

* *Переиздание август 1981 г с Изменением № 1, утвержденным в марте 1981 г (ИУС № 6—1981 г)*

gost.e-ecolog.ru

Таблица 1

Размеры в мм

Обозначения оправок	Применяемость	Конус Морзе	D	L	D_1	l	Масса, кг ≈	Поз. 1. Корпус	Поз. 2. Штифт цилиндрический* ГОСТ 3128—70
								Обозначения	
6240-0021		1	12	125	18	38	0,16	6240-0021/001	5m6×25
6240-0022			18	140	22	42	0,31	6240-0022/001	8m6×36
6240-0023			20	120			0,29	6240-0023/001	8m6×40
6240-0024				145			0,34	6240-0024/001	
6240-0025				135		56	0,32	6240-0025/001	8m6×50
6240-0026				160			0,38	6240-0026/001	
6240-0027		2	18	150	26	42	0,39	6240-0027/001	8m6×36
6240-0028			20				0,42	6240-0028/001	8m6×40
6240-0029				165		56	0,48	6240-0029/001	8m6×50
6240-0031		3	28	170	35		0,75	6240-0031/001	10m6×50
6240-0032				190			0,85	6240-0032/001	
6240-0033								6240-0033/001	10m6×55
6240-0034				220		75	1,00	6240-0034/001	
6240-0035			35	185			1,13	6240-0035/001	12m6×55
6240-0036				220			1,39	6240-0036/001	
6240-0037		4	28	215	42	56	1,27	6240-0037/001	10m6×50
6240-0038				235		75	1,37	6240-0038/001	10m6×55
6240-0039			35	210			1,31	6240-0039/001	12m6×55
6240-0041				250			1,62	6240-0041/001	
6240-0042			40	260	50	120	2,49	6240-0042/001	16m6×70
6240-0043				300			2,89	6240-0043/001	
6240-0044			50	285			3,81	6240-0044/001	16m6×90
6240-0045				300			4,04	6240-0045/001	
6240-0046		5	40	330	63		4,36	6240-0046/001	16m6×70
6240-0047			50				4,77	6240-0047/001	16m6×90

* Твердость — HRC 35...40. Покрытие — Хим.Окс.прм (обозначение покрытия по ГОСТ 9.073—77).

Пример условного обозначения оправки размерами конус Морзе 1, $D=12$ мм, $L=125$ мм:

Оправка 6240-0021 ГОСТ 20507—75

(Измененная редакция, Изм. № 1).

3. Маркировать: обозначение оправки и товарный знак предприятия-изготовителя.

4. Конструкция и размеры корпусов должны соответствовать указанным на черт. 2 и в табл. 2.

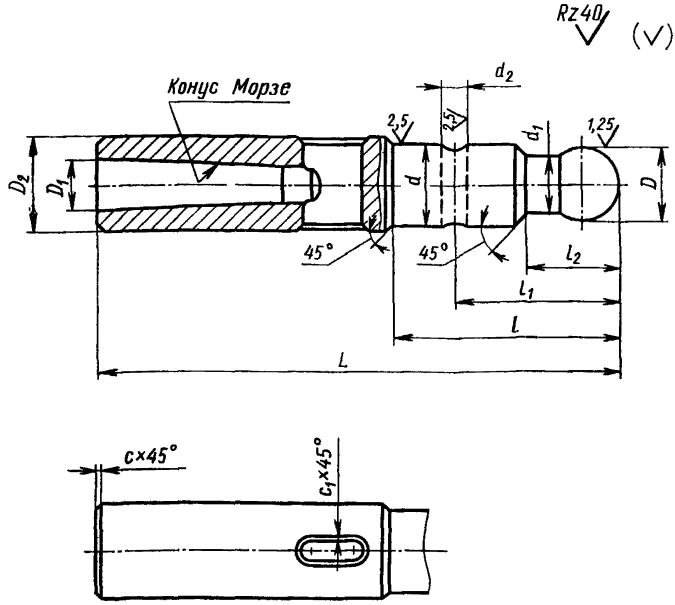

Черт. 2

Размеры в мм

Таблица 2

Обозначения корпусов	Конус Морзе	D (пред. откл. $a11$)	L	D_1	D_2	d	d_1	d_2 (пред. откл по $H7$)	l	l_1 (пред. откл. $\pm 0{,}1$)	l_2	c	c_1	Масса, кг
6240-0021/001	1	12	125	12,065	22	11,5	8	8	50	38	25	1,0	1,0	0,15
6240-0022/001		18	140			17,5	14		65	42				0,30
6240-0023/001		20	120			19,5	16		70					0,27
6240-0024/001			145						95					0,32
6240-0025/001			135						85	56				0,30
6240-0026/001			160						110					0,36
6240-0027/001	2	18	150	17,780	26	17,5	14		60	42				0,37
6240-0028/001		20				19,5	16							0,40
6240-0029/001			165						75	56				0,46
6240-0031/001	3	28	170	23,825	35	27,5	24	10	98		40			0,72
6240-0032/001			190						118	75				0,82
6240-0033/001														
6240-0034/001			220						148					0,96
6240-0035/001		35	185			34,5	30	12	113		50			1,08
6240-0036/001			220						148					1,34
6240-0037/001	4	28	215	31,267	42	27,5	24	10	75	56	40	2,0	1,5	1,24
6240-0038/001			235						95	75				1,34
6240-0039/001		35	210			34,5	30	12	115		50			1,26
6240-0041/001			250						155					1,56
6240-0042/001		40	260		50	39,5	34	16	170	120	75			2,38
6240-0043/001			300						210					2,77
6240-0044/001		50	285			49,5	40		150					3,67
6240-0045/001			300						165					3,90
6240-0046/001	5	40	330	44,399	63	39,5	34		150				2,0	4,25
6240-0047/001		50				49,5	40		205					4,63

Пример условного обозначения корпуса размерами конус Морзе 1, $D=12$ мм, $L=125$ мм:

Корпус 6240-0021/001 ГОСТ 20507—75

(Измененная редакция, Изм. № 1).

5. Материал корпуса — сталь марки 20Х по ГОСТ 4543—71.

6. Корпус цементировать на глубину 0,8—1,2 мм.

7. Размеры конуса Морзе — по СТ СЭВ 147—75.

8. На шаровой поверхности корпуса центровое отверстие не допускается.

9. Допуск радиального биения поверхности D относительно оси конуса — по 8-ой степени точности ГОСТ 24643—81.

(Измененная редакция, Изм. № 1).

10. Покрытие — Хим. Окс. прм (обозначение покрытия по ГОСТ 9.073—77) кроме конической поверхности.

11. Технические требования — по ГОСТ 17166—71.

gost.e-ecolog.ru