УДК 621.744.33-216.8:006.354 Группа Г21

ГОСУДАРСТВЕННЫЙ СТАНДАРТ СОЮЗА ССР

ПЛИТЫ ПОДОПОЧНЫЕ СВАРНЫЕ ДЛЯ ОПОК РАЗМЕРАМИ В СВЕТУ: ДЛИНОЙ 600 и 800 мм, ШИРИНОЙ 500 и 700 мм

Конструкция и размеры

Weld bottom boards for moulding boxes having inside dimensions: length 600 and 800 mm, width 500 and 700 mm. Construction and dimensions.

ГОСТ 20385—74*

Взамен МН 1544—61

Постановлением Государственного комитета стандартов Совета Министров СССР от 24 декабря 1974 г. № 2781 срок введения установлен

с 01.07 1976 г.

Проверен в 1980 г.

Несоблюдение стандарта преследуется по закону

1. Конструкция и размеры подопочных плит должны соответствовать указанным на черт. 1 и в табл. 1.

Издание официальное ★ Перепечатка воспрещена

* *Переиздание апрель 1982 г с Изменением № 1, утвержденным в феврале 1981 г. (ИУС № 4 — 1981 г.).*

gost.e-ecolog.ru

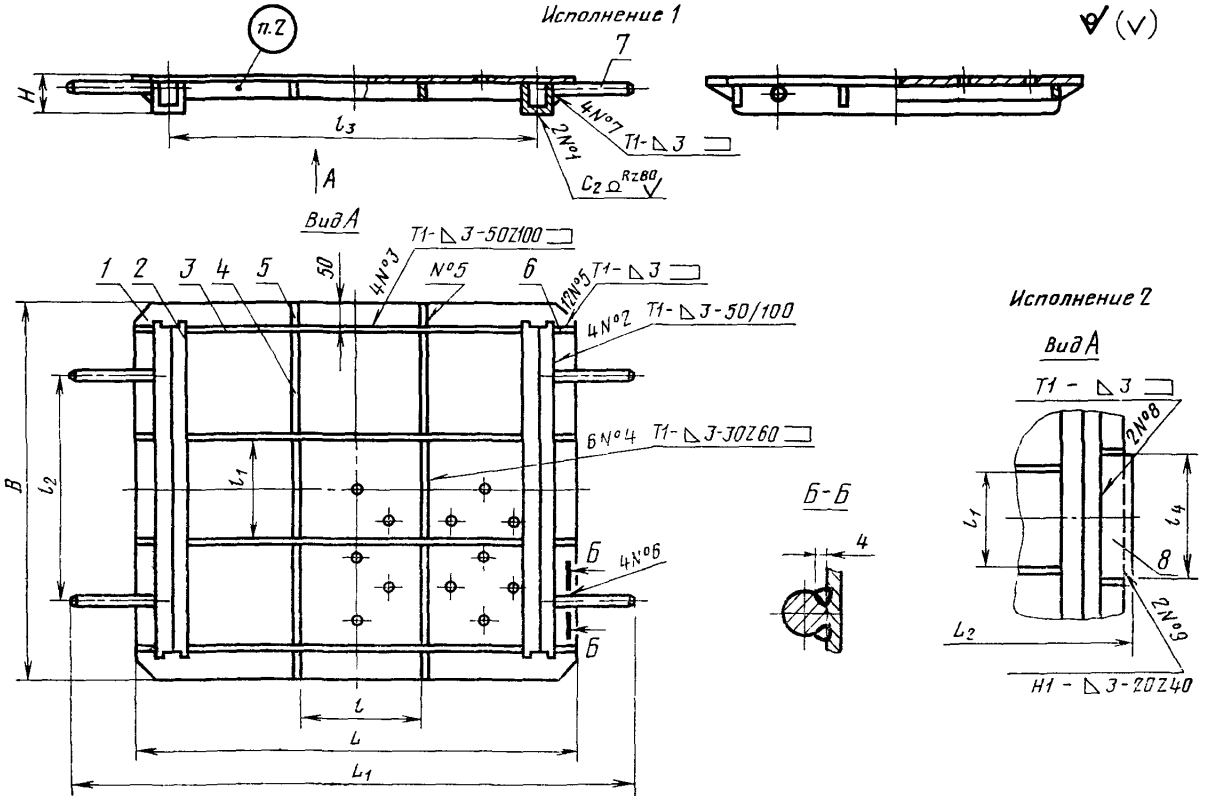
Исполнение 1
п.2
7
H
l_3
A
4N°7 T1-△3
2N°1
C_2 Ω Rz80
Вид А
T1-△3-50Z100
1 2 3 4 5 50 4N°3 N°5 6
T1-△3
2N°5
4N°2 T1-△3-50/100
6N°4 T1-△3-30Z60
B
l_2
l_1
Б-Б
4
Б
4N°6
l
L
L_1
Исполнение 2
Вид А
T1 - △3
2N°8
l_1
l_4
8
L_2
2N°9
H1 - △3-20Z40

Черт. 1

Таблица 1

Размеры в мм

Обозначения подопочных плит	Исполнение	Применяемость	Размеры опок в свету	L	B	H
0296-0271	*1*		600×500	710	600	49
0296-0272	*2*					
0296-0274	*1*		800×700	900	800	60
0296-0275	*2*					

Продолжение табл. 1

Обозначения подопочных плит	L_1	L_2	l	l_1	l_2	l_3	l_4	Масса, кг
0296-0271	942	—	150	161	360	586	—	22,3
0296-0272		722					200	23,0
0296-0374	1134	—	250	228	500	762	—	39,1
0296-0275		914					300	40,2

Продолжение табл. 1

Обозначения подопочных плит	Поз. *1*. Плита. Кол. 1	Поз. *2*. Угольник. Кол 4	Поз. *3*. Ребро продольное. Кол. 4	Поз. *4*. Ребро поперечное. Кол. 6
	Обозначения			
0296-0271	0296-0271/001	0296-0271/002	0296-0271/003	0296-0271/004
0296-0272				
0296-0274	0296-0274/001	0296-0274/002	0296-0274/003	0296-0274/004
0296-0275				

Продолжение табл. 1

Обозначения подопочных плит	Поз. *5*. Косынка боковая. Кол. 4	Поз. *6*. Косынка торцовая. Кол. 8	Поз. *7*. Ручка Кол. 4	Поз. *8*. Планка Кол. 2
	Обозначения			
0296-0271	0296-0271/005	0296-0271/006	0296-0271/007	—
0296-0272				0296-0272/008
0296-0274				—
0296-0275				0296-0275/008

Пример условного обозначения подопочной плиты размером L=710 мм исполнения *1*:

Плита подопочная 0296-0271 ГОСТ 20385—74

(Измененная редакция, Изм. № 1).

2. Маркировать: обозначение подопочной плиты и товарный знак предприятия-изготовителя.

3. Конструкция и размеры плит (поз. *1*) должны соответствовать указанным на черт. 2 и в табл. 2.

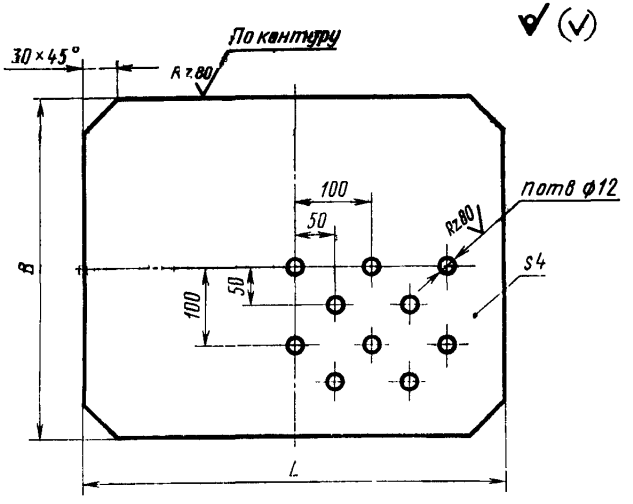

Черт. 2

Таблица 2

Размеры в мм

Обозначения плит	*L*	*B*	Количество отверстий *n*	Масса, кг
0296-0271/001	710	600	49	13,0
0296-0274/001	900	800	85	22,0

Пример условного обозначения плиты размером *L*=710 мм:

Плита 0296-0271/001 ГОСТ 20385—74

(Измененная редакция, Изм. № 1).

4. Конструкция и размеры угольников (поз. *2*) должны соответствовать указанным на черт. 3 и в табл. 3

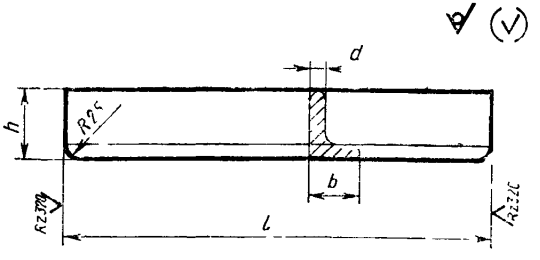

Черт. 3

Таблица 3

Размеры в мм

Обозначения угольников	l	h	b	d	Масса, кг
0296-0271/002	530	45	28	4	1,17
0296-0274/002	730	56	36	5	2,52

Пример условного обозначения угольника размером l=530 мм:

Угольник 0296-0271/002 ГОСТ 20385—74

5. Материал — угольник — $\frac{6—h\times b\times d \text{ ГОСТ } 8510—72}{\text{Ст } 3—1—1 \text{ ГОСТ } 535—79}$.

6. Конструкция и размеры продольных ребер (поз. *3*) должны соответствовать указанным на черт. 4 и в табл. 4.

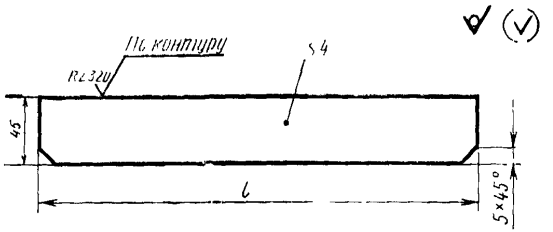

Черт. 4

Таблица 4

Обозначения продольных ребер	l, мм	Масса, кг
0296-0271/003	530	0,75
0296-0274/003	690	0,97

Пример условного обозначения продольного ребра размером l=530 мм:

Ребро продольное 0296-0271/003 ГОСТ 20385—74

7. Конструкция и размеры поперечных ребер (поз. *4*) должны соответствовать указанным на черт. 5 и в табл. 5.

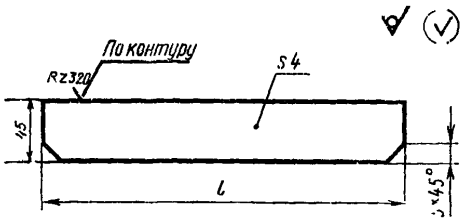

Черт. 5

5—7. **(Измененная редакция, Изм. № 1).**

Таблица 5

Обозначения поперечных ребер	*l*, мм	Масса, кг
0296-0271/004	161	0,23
0296-0274/004	228	0,32

Пример условного обозначения поперечного ребра размером $l=161$ мм:

Ребро поперечное 0296-0271/004 ГОСТ 20385—74

8. Конструкция и размеры боковых косынок (поз. 5) должны соответствовать указанным на черт. 6.

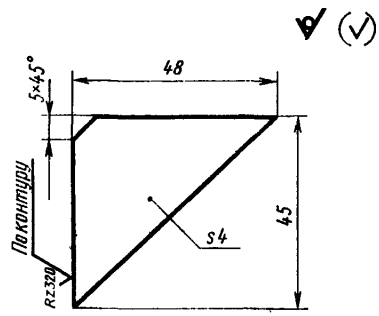

Масса — 0,3 кг.

Черт. 6

Условное обозначение боковой косынки:

Косынка боковая 0296-0271/005 ГОСТ 20385—74

9. Конструкция и размеры торцовых косынок (поз. 6) должны соответствовать указанным на черт. 7.

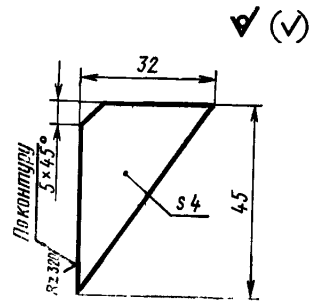

Масса — 0,02 кг.

Черт. 7

Условное обозначение торцовой косынки:

Косынка торцовая 0296-0271/006 ГОСТ 20385—74

10. Конструкция и размеры ручек (поз. *7*) должны соответствовать указанным на черт. 8.

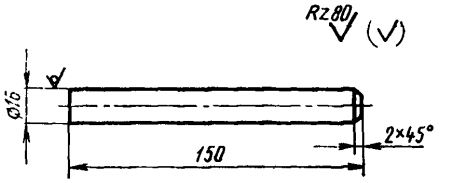

Масса — 0,24 кг.

Черт. 8

Условное обозначение ручки:

Ручка 0296-0271/007 ГОСТ 20385—74

11. Материал: круг $\frac{\text{В—16 ГОСТ 2590—71}}{\text{Ст. 3—1—1 ГОСТ 535—79}}$

(Измененная редакция, Изм. № 1).

12. Конструкция и размеры планок (поз. *8*) должны соответствовать указанным на черт. 9 и в табл. 6.

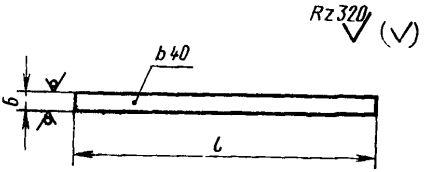

Черт. 9

Таблица 6

Обозначения планок	*l*, мм	Масса, кг
0296-0272/008	200	0,37
0296-0275/008	300	0,56

Пример условного обозначения планки размером $l=200$ мм:

Планка 0296-0272/008 ГОСТ 20385—74

13. Технические условия — по ГОСТ 20386—74.

(Измененная редакция, Изм. № 1).

gost.e-ecolog.ru