УДК 621.744.33-216.8:006.354 Группа Г21

ГОСУДАРСТВЕННЫЙ СТАНДАРТ СОЮЗА ССР

ПЛИТЫ ПОДОПОЧНЫЕ ЧУГУННЫЕ ДЛЯ ОПОК РАЗМЕРАМИ В СВЕТУ: ДЛИНОЙ от 1000 до 1200 мм, ШИРИНОЙ от 600 до 1000 мм

Конструкция и размеры

Cast iron bottom boards for moulding boxes having inside dimensions: length from 1000 to 1200 mm, width from 600 to 1000 mm. Construction and dimensions

ГОСТ 20382—74*

Взамен
МН 1540—61
в части 0296-0132-0296-0136

Постановлением Государственного комитета стандартов Совета Министров СССР от 24 декабря 1974 г. № 2781 срок введения установлен

с 01.07 1976 г.

Проверен в 1980 г.

Несоблюдение стандарта преследуется по закону

1. Конструкция и размеры подопочных плит должны соответствовать указанным на чертеже и в таблице.

Издание официальное ★ Перепечатка воспрещена

* Переиздание апрель 1982 г. с Изменением № 1, утвержденным в феврале 1981 г. (ИУС № 4 — 1981 г.).

gost.e-ecolog.ru

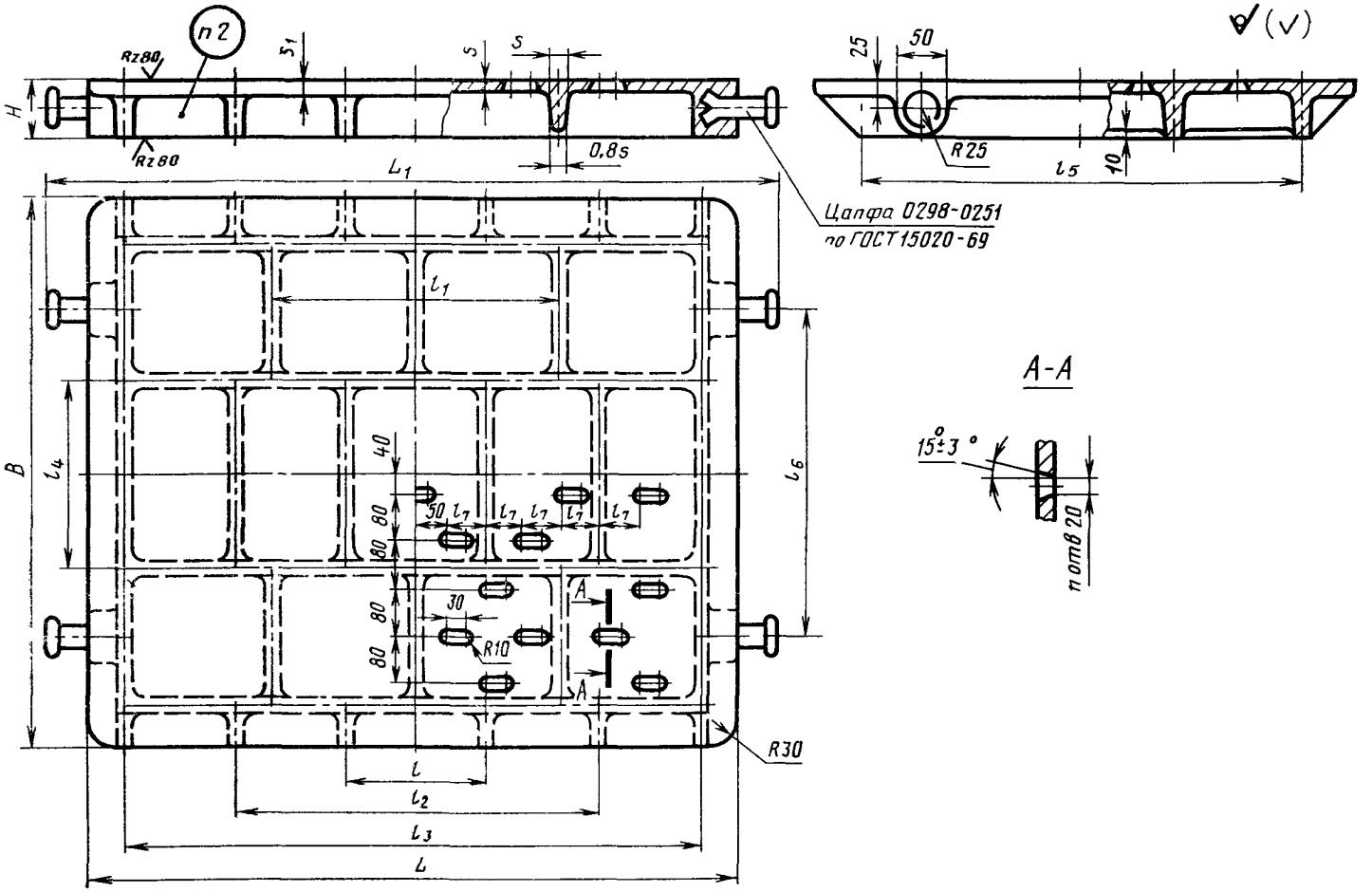

Rz80
Rz80
n2
H
S_1
S
S
0,8s
L_1
Цапфа 0298-0251
по ГОСТ 15020-69
25
50
R25
l_5
10
l_1
B
l_4
l_6
40
80
80
80
80
50
l_7
30
R10
A
A
R30
l
l_2
l_3
L
A-A
15°±3°
n отв 20

Размеры в мм

Обозначения подопочных плит	Применяемость	Размеры опок в свету	L	B	H	L_2	l	l_1	l_2
0296-0137		1000×600	1120	710	60	1240	230	500	620
0296-0134		1000×800		950					
0296-0151		1200×1000	1400	1180	80	1520	260	630	740

Продолжение

Обозначения подопочных плит	l_3	l_4	l_5	l_6	l_7	s	s_1	Количество отверстий n	Масса, кг
0296-0137	1000	320	630	480	65	14	20	46	115
0296-0134			800	630				54	142
0296-0151	1220	480	1000	750	80	16	22	64	257

Пример условного обозначения подопочной плиты размерами L=1120 мм и B=710 мм:

Плита подопочная 0296-0137 ГОСТ 20382—74

(Измененная редакция, Изм. № 1).

2. Маркировать: обозначение подопочной плиты и товарный знак предприятия-изготовителя.

3. Технические условия — по ГОСТ 20386—74.

(Измененная редакция, Изм. № 1).

gost.e-ecolog.ru