УДК 621.744.33-216.8:006.354 Группа Г21

ГОСУДАРСТВЕННЫЙ СТАНДАРТ СОЮЗА ССР

ПЛИТЫ ПОДОПОЧНЫЕ ЧУГУННЫЕ ДЛЯ ОПОК РАЗМЕРАМИ В СВЕТУ: ДЛИНОЙ 600 и 800 мм, ШИРИНОЙ 500 и 700 мм

Конструкция и размеры

Cast iron bottom boards from moulding boxes having inside dimensions: length 600 and 800 mm, width 500 and 700 mm. Construction and dimensions

ГОСТ 20381—74*

Взамен
МН 1539—61; МН 1540—61
в части плит 0296-0131

Постановлением Государственного комитета стандартов Совета Министров СССР от 24 декабря 1974 г. № 2781 срок введения установлен

с 01.07 1976 г.

Проверен в 1980 г.

Несоблюдение стандарта преследуется по закону

1. Конструкция и размеры подопочных плит должны соответствовать указанным на чертеже и в таблице.

Издание официальное ★ Перепечатка воспрещена

* Переиздание апрель 1982 г. с Изменением № 1, утвержденным в феврале 1981 г. (ИУС № 4 — 1981 г.).

gost.e-ecolog.ru

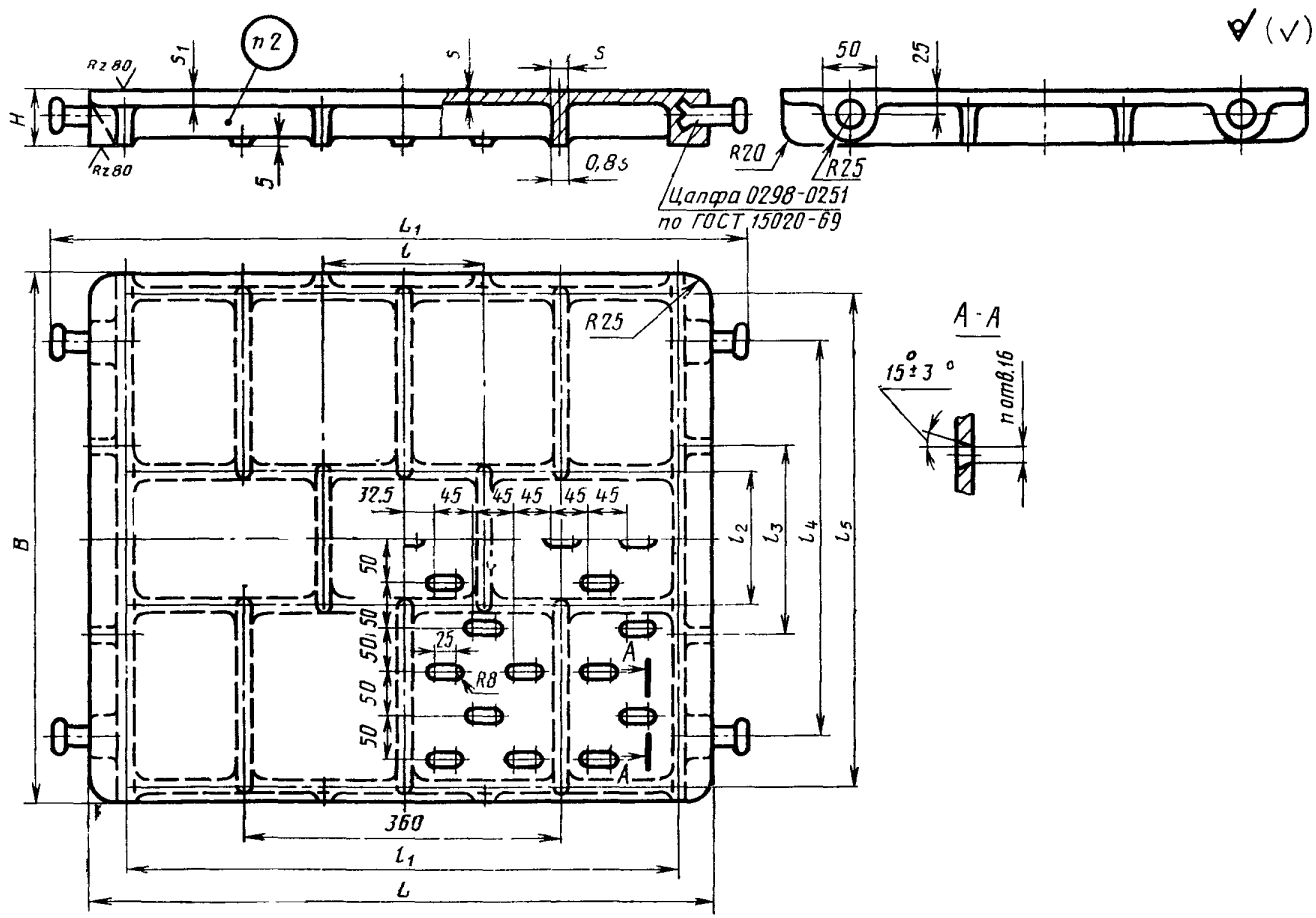
Rz 80
Rz 80
H
S1
n 2
5
S
S
0,8s
R20
R25
50
25
Цапфа 0298-0251
по ГОСТ 15020-69
L1
L
R25
A-A
15°±3°
n отв.16
B
32.5
45
45
45
45
45
50
50
50
50
50
25
R8
A
A
l2
l3
l4
l5
360
l1
L

Размеры в мм

Обозначения подопочных плит	Применяемость	Размеры опок в свету	L	B	H	$L_в$	l	l_1
0296-0111		600×500	710	600	50	830	180	630
0296-0132		800×700	900	800	60	1020	270	800

Продолжение

Обозначения подопочных плит	$l_в$	$l_в$	l_4	l_5	s	s_1	Количество отверстий n	Масса, кг
0296-0111	150	210	400	560	10	16	57	45
0296-0132	250	300	560	710	12	18	95	92

Пример условного обозначения подопочной плиты размером L=710 мм:

Плита подопочная 0296-0111 ГОСТ 20381—74

(Измененная редакция, Изм. № 1).

2. Маркировать: обозначение подопочной плиты и товарный знак предприятия-изготовителя.
3. Технические условия — по ГОСТ 20386—74.

gost.e-ecolog.ru