УДК 621.744.33-216.8:006.354 Группа Г21

ГОСУДАРСТВЕННЫЙ СТАНДАРТ СОЮЗА ССР

ПЛИТЫ ПОДОПОЧНЫЕ ЧУГУННЫЕ ДЛЯ ОПОК РАЗМЕРАМИ В СВЕТУ: ДЛИНОЙ от 400 до 500 мм, ШИРИНОЙ от 300 до 400 мм

Конструкция и размеры

Cast iron bottom boards for moulding boxes having inside dimensions: length from 400 to 500 mm, width from 300 to 400 mm. Construction and dimensions

ГОСТ 20380—74*

Взамен
МН 5694—65
в части пункта 1, чугун

Постановлением Государственного комитета стандартов Совета Министров СССР от 24 декабря 1974 г. № 2781 срок введения установлен

с 01.07 1976 г.

Проверен в 1980 г.

Несоблюдение стандарта преследуется по закону

1. Конструкция и размеры подопочных плит должны соответствовать указанным на чертеже и в таблице.

Издание официальное ★ Перепечатка воспрещена

* *Переиздание апрель 1982 г. с Изменением № 1, утвержденным в феврале 1981 г. (ИУС № 4 — 1981 г.).*

gost.e-ecolog.ru

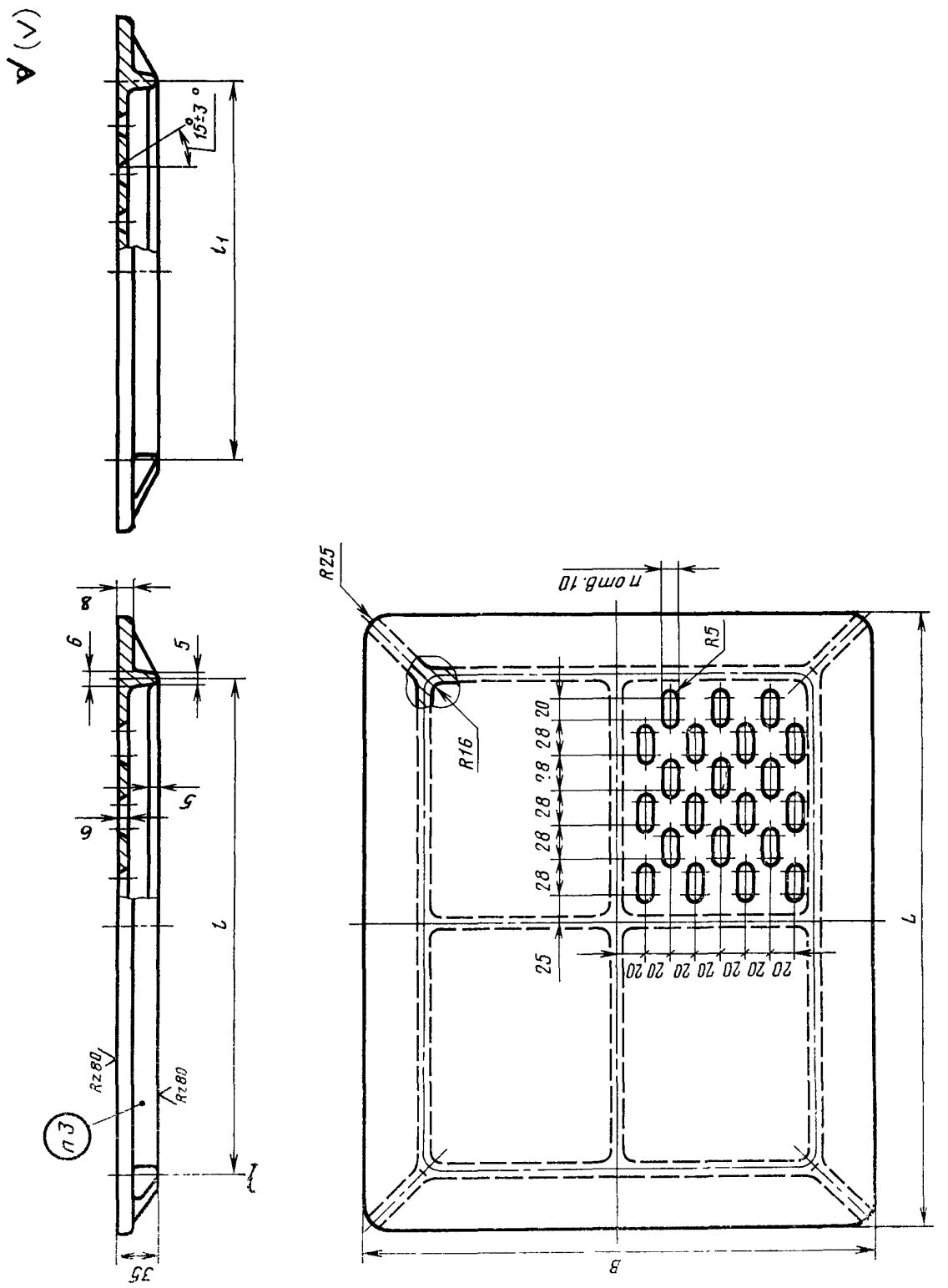
15°±3°
l_1
8
6
5
5
6
l
Rz80
Rz80
п3
35
R25
п отв. 10
R5
R16
20
28
28
28
28
28
25
20 20 20 20 20 20 20
L
B

Размеры в мм

Обозначения подопочных плит	Применяемость	Размеры опок в свету	L	B	l	l_1	Количество отверстий n	Масса, кг
0296-0355		400×300	405	305	320	220	32	8,2
0296-0356			480	380	390	290	60	10,3
0296-0357		450×350	455	355	370	270	52	9,8
0296-0358			540	440	450	350	84	12,7
0296-0359		500×400	600	500	500	400	124	15,3

Пример условного обозначения подопочной плиты размером $L=405$ мм:

Плита подопочная 0296-0355 ГОСТ 20380—74

(Измененная редакция, Изм. № 1).

2. Подопочные плиты с размерами $L=405$ мм, $B=305$ мм и $L=455$ мм, $B=355$ мм применяются для безопочной формовки.

3. Маркировать: обозначение подопочной плиты и товарный знак предприятия-изготовителя.

4. Технические условия — по ГОСТ 20386—74.

(Измененная редакция, Изм. № 1).

gost.e-ecolog.ru