УДК 62-415:621.744.072:006.354 Группа Г21

ГОСУДАРСТВЕННЫЙ СТАНДАРТ СОЮЗА ССР

# ПЛАСТИНЫ ФИКСИРУЮЩИЕ И КРЕПЕЖНЫЕ ДЛЯ ДЕРЕВЯННЫХ ЛИТЕЙНЫХ МОДЕЛЕЙ

## Конструкция и размеры

Fixing and securing plates for wood casting patterns. Design and dimensions.

**ГОСТ 20349—74***

Взамен
МН 1633—61;
МН 1634—61

Постановлением Государственного комитета стандартов Совета Министров СССР от 11 декабря 1974 г. № 2697 срок введения установлен

с 01.01. 1976 г.

Проверен в 1980 г.

*Несоблюдение стандарта преследуется по закону*

1. Конструкция и размеры фиксирующих пластин должны соответствовать указанным на черт. 1 и в табл. 1.

2. Конструкция и размеры крепежных пластин должны соответствовать указанным на черт. 2 и в табл. 2.

1, 2. **(Измененная редакция, Изм. № 1).**

3. Материал — сталь марки Ст3 по ГОСТ 380—71.

4. Технические требования — по ГОСТ 20351—74.

5. Маркировать: обозначение пластины и товарный знак предприятия-изготовителя.

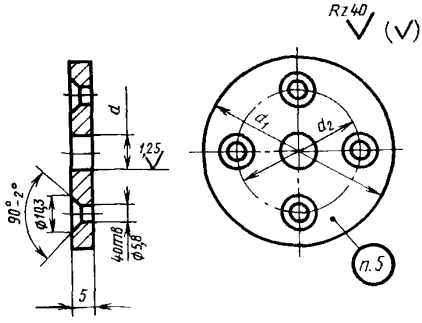


Черт. 1

Издание официальное Перепечатка воспрещена

★

* Переиздание апрель 1982 г. с Изменением № 1, утвержденным в феврале 1981 г. (ИУС 4—1981 г.)



gost.e-ecolog.ru

Таблица 1

Размеры в мм

| Обозначение фиксирующих пластин | Применяемость | $d$ | | $d_1$ | $d_2$ | Масса, кг, не более |
|---|---|---|---|---|---|---|
| | | Пред. откл. | | | | |
| | | по $H7$ | по $H8$ | | | |
| 0298-1292 | | 6 | — | 50 | 30 | 0,070 |
| 0298-1293 | | 8 | — | 60 | 40 | 0,075 |
| 0298-1381 | | — | 8 | | | |
| 0298-1294 | | 10 | — | | | 0,080 |
| 0298-1382 | | — | 10 | | | |
| 0298-1383 | | 12 | — | | | 0,105 |
| 0298-1295 | | — | 12 | | | |
| 0298-1384 | | 16 | — | 70 | 50 | 0,120 |
| 0298-1297 | | — | 16 | | | |
| 0298-1385 | | 20 | — | 80 | 60 | 0,160 |
| 0298-1386 | | — | 20 | | | |

Пример условного обозначения фиксирующей пластины размером $dH8=8$ мм:

*Пластина 0298-1381 ГОСТ 20349—74.*

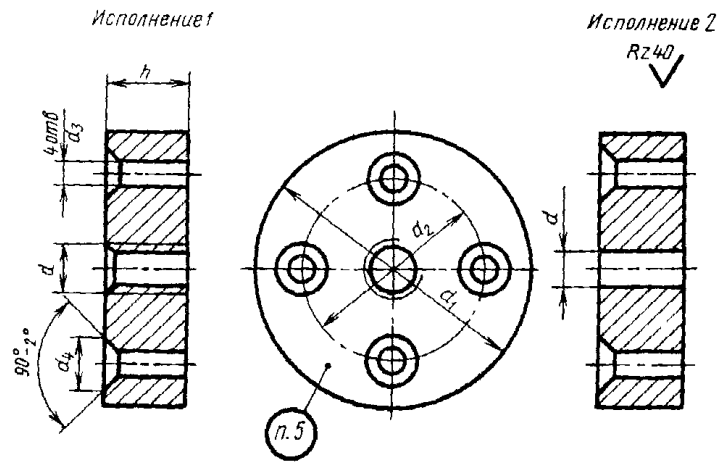


Черт. 2

Размеры в мм

Таблица 2

| Обозначения крепежных пластин | Исполнения | Применяемость | $d$ | $d_1$ | $d_2$ | $d_3$ | $d_4$ | $h$ (пред. откл. по *H12*) | Масса, кг, не более |
|---|---|---|---|---|---|---|---|---|---|
| 0298-1272 | *1* | | M8 | 70 | 50 | 10,0 | 16,5 | 15 | 0,36 |
| 0298-1273 | *2* | | 11 | | | 5,8 | 10,3 | | 0,38 |
| 0298-1274 | *1* | | M10 | | | 10,0 | 16,5 | 20 | 0,53 |
| 0298-1276 | *2* | | 13 | | | 5,8 | 10,3 | 15 | 0,38 |
| 0298-1277 | *1* | | M12 | 80 | 60 | 10,0 | 16,5 | 25 | 0,70 |
| 0298-1278 | *2* | | 17 | | | 5,8 | 10,3 | 20 | 0,53 |
| 0298-1280 | *1* | | M16 | | | 10,0 | 1,5 | 25 | 0,65 |
| 0298-1281 | *2* | | 22 | | | 5,8 | 10,3 | 20 | 0,50 |

Пример условного обозначения крепежной пластины $d$=M8, исполнения 1:

*Пластина 0298-1272 ГОСТ 20349—74.*

**Изменение № 2 ГОСТ 20349—74 Пластины фиксирующие и крепежные для деревянных литейных моделей. Конструкция и размеры**

**Утверждено и введено в действие Постановлением Государственного комитета СССР по управлению качеством продукции и стандартам от 05.04.90 № 809**

**Дата введения 01.10.90**

Под наименованием стандарта проставить код: ОКСТУ 3969.

(ИУС № 7 1990 г.)

gost.e-ecolog.ru