УДК 621.643.4.063 : 006.354 Группа Г18

ГОСУДАРСТВЕННЫЙ СТАНДАРТ СОЮЗА ССР

ТРОЙНИКИ ВВЕРТНЫЕ ПЕРЕХОДНЫЕ ПОД РЕЗИНОВОЕ УПЛОТНЕНИЕ ДЛЯ СОЕДИНЕНИЙ ТРУБОПРОВОДОВ ПО НАРУЖНОМУ КОНУСУ

Конструкция и размеры

Screwed reduce-type union tees for rubber packer for tube connections on external cone. Construction and dimensions

ГОСТ 20200—74*

Постановлением Государственного комитета стандартов Совета Министров СССР от 10 сентября 1974 г. № 2124 срок введения установлен

с 01.07.75

Проверен в 1985 г.

Несоблюдение стандарта преследуется по закону

1. Конструкция и размеры ввертных переходных тройников под резиновое уплотнение должны соответствовать указанным на чертеже и в таблице.

Издание официальное **Перепечатка воспрещена**

★

** Переиздание (январь 1988 г.) с Изменениями № 1, 2, утвержденными в декабре 1980 г., январе 1986 г. (ИУС 3—81, 5—86).*

gost.e-ecolog.ru

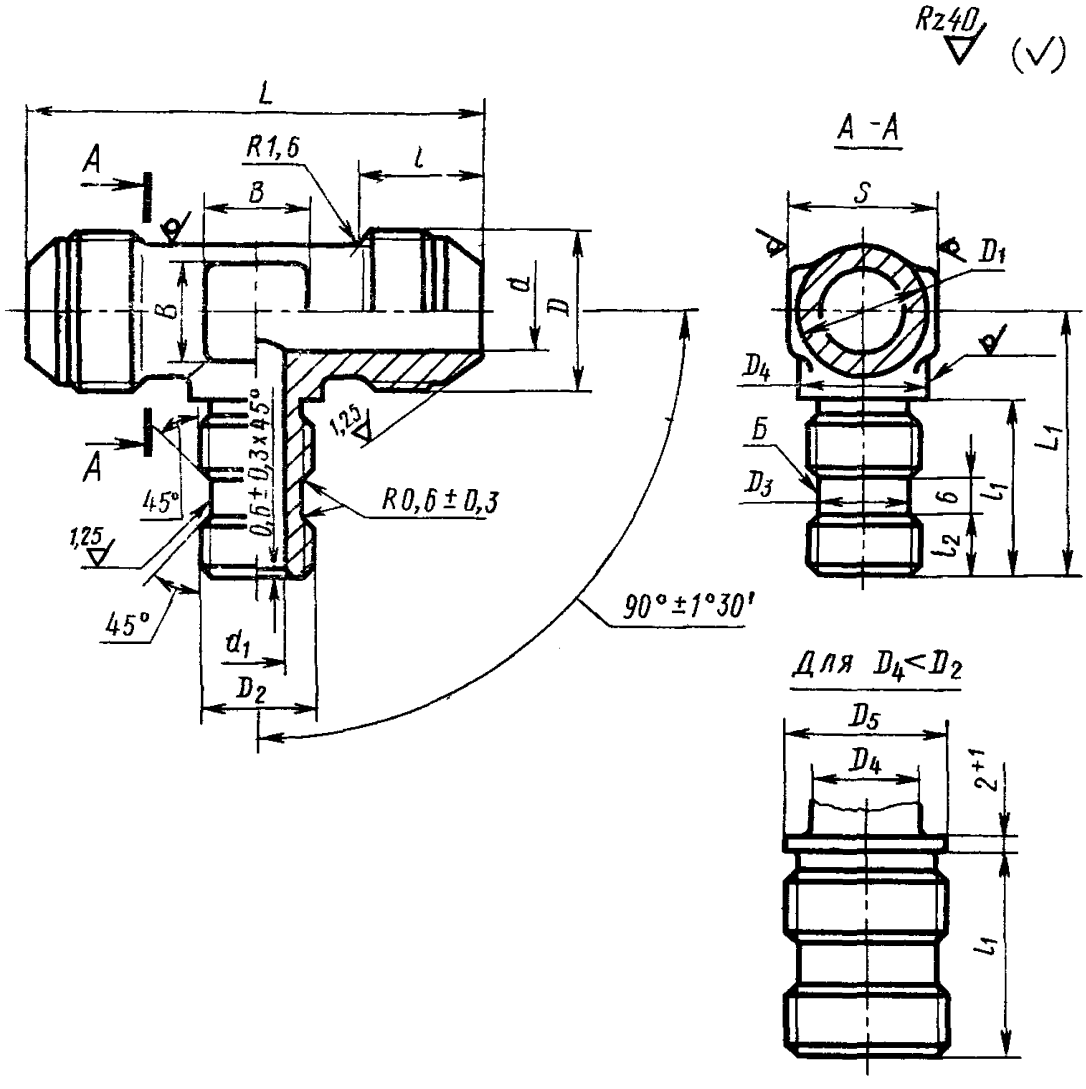
Rz40
(√)
L
A
R1,6
l
B
d
D
B
A
1,25
0,5±0,3x45°
45°
R0,6±0,3
1,25
45°
d1
D2
90°±1°30'
A-A
S
D1
D4
Б
D3
6
l1
l2
L1
Для D4<D2
D5
D4
2+1
L1

Размеры в мм

Наружный диаметр труб $D_н$	Применяемость	d	D	D_1	l Пред. откл. ±0,3	d_1	D_2	D_3 Пред. откл. по h11	l D_4	l D_5	l_1 Номин.	l_1 Пред. откл.
6		3,7	М12×1	10	13	5,5	М12×1,5	9,6	12	—	25	±0,3
						7,5	М14×1,5	11,6	14			
						9,5	М16×1,5	13,6	16		27	
8		5,5	М14×1	12		3,7	М10	7,6	10		24	
						7,5	М14×1,5	11,6	14		25	
						9,5	М16×1,5	13,6	16		27	
						11,5	М20×1,5	17,6	18	20	29	
						13,5	М22×1,5	19,6	20	22		
10		7,5	М16×1	14	14	3,7	М10	7,6	10	—	24	
						5,5	М12×1,5	9,6	12		25	
						9,5	М16×1,5	13,6	16		27	
						11,5	М20×1,5	17,6	18	20	29	
						13,5	М22×1,5	19,6	20	22		
12		9,5	М20×1,5	16	17	5,5	М12×1,5	9,6	12	—	25	
						7,5	М14×1,5	11,6	14			
						11,5	М20×1,5	17,6	18	20	29	
						13,5	М22×1,5	19,6	20	22		
						15,5	М24×1,5	21,6	22	24	31	± 4
14		11,5	М22×1,5	18		7,5	М14×1,5	11,6	14	—	25	±0,3
						9,5	М16×1,5	13,6	16		27	
						13,5	М22×1,5	19,6	20	22	29	
						15,5	М24×1,5	21,6	22	24	31	±0,4
16		13,5	М24×1,5	20	18	7,5	М14×1,5	11,6	14	—	25	±0,3
						9,5	М16×1,5	13,6	16		27	
						11,5	М20×1,5	17,6	18		29	
						15,5	М24×1,5	21,6	22	24	31	±0,4
18		15,5	М27×1,5	22		9,5	М16×1,5	13,6	16	—	27	±0,3
						11,5	М20×1,5	17,6	18		29	
						13,5	М22×1,5	19,6	20			
						17,0	М27×1,5	24,6	24	27	31	±0,4
						19,0	М30×1,5	27,6	25	30	33	
						22,0			28			

Продолжение

Размеры в мм

Наружный диаметр труб $D_н$	l_2		S	L	L_1	B	Масса 100 шт., кг		
	Номин.	Пред. откл.			Пред. откл. ±0,4		Алюминиевый сплав	Сталь	Бронза
6	8	±0,25	14	48	38	6	1,67	4,76	4,55
			17	50	39		1,86	5,30	5,07
	9		19	52	42		2,17	6,18	5,92
8	7		14	46	33	7	1,72	4,91	4,68
	8		17	50	39		2,19	6,24	5,97
	9		19	52	42		2,51	7,16	6,84
	10		22	54	46		3,44	9,82	9,38
				56	47		3,82	10,90	10,40
10	7		17	48	34	9	2,09	5,96	5,69
	8			50	35		2,32	6,62	6,32
	9		19	54	42		2,92	8,33	7,96
	10		22	56	46		3,80	10,82	10,35
				58	47		4,12	11,73	11,22
12	8		19	60	36	10	3,41	9,72	9,30
							3,62	10,32	9,88
	10		22	64	46		4,95	14,11	13,50
				66	47		5,31	15,15	14,50
	12	±0,3	24	68	50		5,84	16,65	15,90
14	8	±0,25	22	60	37	13	4,04	11,52	11,00
	9			62	39		4,36	12,43	11,80
	10			66	47		5,71	16,30	11,50
	12	±0,3	24	68	50		6,21	17,21	16,95
16	8	±0,25	22	62	38	15	4,92	14,02	13,40
	9			64	40		5,01	14,30	13,65
	10			66	42		5,98	17,05	16,30
	12	±0,3	24	70	50		6,85	19,50	18,65
18	9	±0,25	22	64	41	17	5,76	16,43	15,70
	10			66	43		6,78	19,35	18,45
				68			7,16	20,45	19,50
	12	±0,3	27	72	52		8,60	24,50	23,40
	13			73	55		9,76	27,85	26,60
			30	76			9,29	26,50	25,30

Продолжение

Размеры в мм

Наружный диаметр труб $D_н$	Применяемость	d	D	D_1	l Пред. откл. ±0,3	d_1	D_2	D_3 Пред. откл. по h11	D_4	D_5	l_1 Номин.	l_1 Пред. откл.
22		19,0	M33×2	27	22	13,5	M22×1,5	19,6	20	—	29	±0,3
						15,5	M24×1,5	21,6	22		31	
						17,0	M27×1,5	24,6	24			
						22,0	M30×1,5	27,6	28	30	33	
						25,0	M33×1,5	30,6	30	33	34	
28		25,0	M39×2	34	23	19,0	M30×1,5	27,6	25	—	33	±0,4
						22,0			28			
						27,0	M36×1,5	33,6	34	36	35	
						28,0	M39×1,5	36,6	37	39	36	
						30,0						
						32,0	M42×1,5	39,6	39	42		
36		32,0	M48×2	40	25	25,0	M33×1,5	30,6	30	—	34	

Продолжение

Размеры в мм

Наружный диаметр трубы $D_н$	l_3		S	L	L_1	B	Масса 100 шт., кг		
	Номин.	Пред. откл.			Пред. откл. ±0,4		Алюминиевый сплав	Сталь	Бронза
22	10	±0,25	27	70	46	21	8,62	24,60	—
	12	±0,3		72	48		9,02	25,70	
				74	53		10,18	29,00	
	13			78	56		10,23	29,20	
	14		32	80	59		11,65	33,20	
28	13		36	83	52	28	14,09	40,15	
				85			12,31	35,20	
	15			92	61		15,75	44,80	
	16			95	64		15,65	44,60	
							14,05	40,10	
				97	65		12,80	36,50	
36	14		41	92	58	30	19,60	55,80	

Пример условного обозначения ввертного тройника под резиновое уплотнение к трубопроводу $D_н$ = 16 мм и с диаметром d_1 = 9,5 мм из алюминиевого сплава:

Тройник ввертной 16—9,5—31А ГОСТ 20200—74

То же, из стали марки 45:

Тройник ввертной 16—9,5—22А ГОСТ 20200—74

То же, из стали марки 12Х18Н9Т:

Тройник ввертной 16—9,5—13А ГОСТ 20200—74

То же, из стали марки 13Х11Н2В2МФ:

Тройник ввертной 16—9,5—11А ГОСТ 20200—74

То же, из бронзы:

Тройник ввертной 16—9,5—41А ГОСТ 20200—74

То же, для изделий общего применения:

Тройник ввертной 16—9,5—31 ГОСТ 20200—74

Тройник ввертной 16—9,5—22 ГОСТ 20200—74

Тройник ввертной 16—9,5—13 ГОСТ 20200—74

Тройник ввертной 16—9,5—11 ГОСТ 20200—74

Тройник ввертной 16—9,5—41 ГОСТ 20200—74

(Измененная редакция, Изм. № 1).

2. Резьбовая часть тройников на длине l — по ГОСТ 13955—74.

3. Допуск радиального биения поверхности Б относительно оси резьбы D_2 — 0,08 мм.

(Измененная редакция, Изм. № 2).

4. Маркировать и клеймить — по ГОСТ 13977—74.

5. Технические условия — по ГОСТ 13977—74.

СОДЕРЖАНИЕ

ГОСТ 13954—74	Концы труб развальцованные для соединений трубопроводов по наружному конусу. Конструкция и размеры	3
ГОСТ 13955—74	Резьбовая часть арматуры для соединений трубопроводов по наружному конусу. Конструкция и размеры	
ГОСТ 13956—74	Ниппели для соединений трубопроводов по наружному конусу. Конструкция и размеры	11
ГОСТ 13957—74	Гайки накидные для соединений трубопроводов по наружному конусу. Конструкция и размеры	15
ГОСТ 13958—74	Гайки для крепления соединений трубопроводов по наружному конусу. Конструкция и размеры	18
ГОСТ 13959—74	Проходники прямые для соединений трубопроводов по наружному конусу. Конструкция и размеры	21
ГОСТ 13960—74	Проходники фланцевые для соединений трубопроводов по наружному конусу. Конструкция и размеры	24
ГОСТ 13961—74	Переходники прямые для соединений трубопроводов по наружному конусу. Конструкция и размеры	27
ГОСТ 13962—74	Угольники проходные для соединений трубопроводов по наружному конусу. Конструкция и размеры	31
ГОСТ 13963—74	Угольники фланцевые проходные для соединений трубопроводов по наружному конусу. Конструкция и размеры	34
ГОСТ 13964—74	Тройники проходные для соединений трубопроводов по наружному конусу. Конструкция и размеры	42
ГОСТ 13965—74	Тройники переходные для соединений трубопроводов по наружному конусу. Конструкция и размеры	45
ГОСТ 13966—74	Тройники фланцевые проходные для соединений трубопроводов по наружному конусу. Конструкция и размеры	62
ГОСТ 13967—74	Крестовины проходные для соединений трубопроводов по наружному конусу. Конструкция и размеры	69
ГОСТ 13968—74	Крестовины переходные для соединений трубопроводов по наружному конусу. Конструкция и размеры	72
ГОСТ 13969—74	Проходники ввертные для соединений трубопроводов по наружному конусу. Конструкция и размеры	84
ГОСТ 13970—74	Угольники ввертные для соединений трубопроводов по наружному конусу. Конструкция и размеры	88
ГОСТ 13971—74	Тройники ввертные для соединений трубопроводов по наружному конусу. Конструкция и размеры	98
ГОСТ 13972—74	Крестовины ввертные для соединений трубопроводов по наружному конусу. Конструкция и размеры	107
ГОСТ 13973—74	Пробки для соединений трубопроводов по наружному конусу. Конструкция и размеры	111
ГОСТ 13974—74	Заглушки гнезд под ввертную арматуру для соединений трубопроводов по наружному конусу. Конструкция и размеры	115

ГОСТ 13976—74 Крышки для соединений трубопроводов по наружному конусу. Конструкция и размеры 119
ГОСТ 13977—74 Соединения трубопроводов по наружному конусу. Технические условия 123
ГОСТ 20188—74 Проходники прямые герметизируемые для соединений трубопроводов по наружному конусу. Конструкция и размеры 149
ГОСТ 20189—74 Угольники фланцевые проходные герметизируемые для соединений трубопроводов по наружному конусу. Конструкция и размеры 152
ГОСТ 20190—74 Угольники фланцевые переходные для соединений трубопроводов по наружному конусу. Конструкция и размеры 161
ГОСТ 20191—74 Тройники фланцевые проходные герметизируемые для соединений трубопроводов по наружному конусу. Конструкция и размеры 165
ГОСТ 20192—74 Тройники фланцевые переходные для соединений трубопроводов по наружному конусу. Конструкция и размеры 173
ГОСТ 20193—74 Шайбы для крепления соединений трубопроводов по наружному конусу. Конструкция и размеры . . . 182
ГОСТ 20194—74 Проходники ввертные под металлическое уплотнение для соединений трубопроводов по наружному конусу. Конструкция и размеры 184
ГОСТ 20195—74 Проходники ввертные под резиновое уплотнение для соединений трубопроводов по наружному конусу. Конструкция и размеры 188
ГОСТ 20196—74 Переходники ввертные под резиновое уплотнение для соединений трубопроводов по наружному конусу. Конструкция и размеры 191
ГОСТ 20197—74 Угольники ввертные под резиновое уплотнение для соединений трубопроводов по наружному конусу. Конструкция и размеры 197
ГОСТ 20198—74 Угольники ввертные переходные под резиновое уплотнение для соединений трубопроводов по наружному конусу. Конструкция и размеры 207
ГОСТ 20199—74 Тройники ввертные под резиновое уплотнение для соединений трубопроводов по наружному конусу. Конструкция и размеры 219
ГОСТ 20200—74 Тройники ввертные переходные под резиновое уплотнение для соединений трубопроводов по наружному конусу. Конструкция и размеры 230

Редактор *В. П. Огурцов*
Технический редактор *В. Н. Малькова*
Корректор *О. Я. Чернецова*

Сдано в наб. 25.09.87 Подп. к печ. 30.03.88 15,0 усл. п. л. 15,13 усл. кр.-отт. 11,77 уч.-изд. л. Тираж 16000 экз. Цена 60 коп.

Ордена «Знак Почета» Издательство стандартов, 123840, Москва, ГСП, Новопресненский пер., 3.
Калужская типография стандартов, ул. Московская, 256. Зак. 2274

gost.e-ecolog.ru