УДК 621.643.4.063 : 006.354 Группа Г18

ГОСУДАРСТВЕННЫЙ СТАНДАРТ СОЮЗА ССР

ТРОЙНИКИ ВВЕРТНЫЕ ПОД РЕЗИНОВОЕ УПЛОТНЕНИЕ ДЛЯ СОЕДИНЕНИЙ ТРУБОПРОВОДОВ ПО НАРУЖНОМУ КОНУСУ

Конструкция и размеры

Screwed union tees for rubber packer for tube connections on external cone. Construction and dimensions

ГОСТ 20199—74*

Постановлением Государственного комитета стандартов Совета Министров СССР от 10 сентября 1974 г. № 2124 срок введения установлен

с 01.07.75

Проверен в 1985 г.

Несоблюдение стандарта преследуется по закону

1. Тройники ввертные под резиновое уплотнение должны изготовляться двух исполнений.

2. Конструкция и размеры ввертных тройников исполнения *1* должны соответствовать указанным на черт. 1 и в табл. 1.

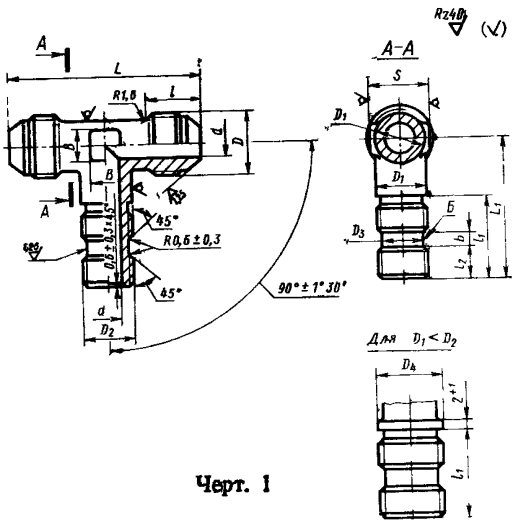

Черт. 1

Издание официальное Перепечатка воспрещена

★

* *Переиздание (январь 1988 г.) с Изменениями № 1, 2, утвержденными в декабре 1980 г., январе 1986 г. (ИУС 3—81, 5—86).*

gost.e-ecolog.ru

Размеры в мм

Наружный диаметр труб $D_н$	Применяемость	d	D	D_1	D_2	D_3 Пред. откл. по $h11$	D_4	S	l Пред. откл. ±0,3	l_1 Номин.	l_1 Пред. откл
3		1,7	M8×1	6	M6	4,3		7	11	19	
4		2,7	M10×1	8	M8	6,0		10	12	21	
6		3,7	M12×1	10	M10	7,6		12	13	24	
8		5,5	M14×1	12	M12×1,5	9,6		14		25	±0,3
10		7,5	M16×1	14	M14×1,5	11,6		17	14		
12		9,5	M20×1,5	16	M16×1,5	13,6		19	17	27	
14		11,5	M22×1,5	18	M20×1,5	17,6	20	22		29	
16		13,5	M24×1,5	20	M22×1,5	19,6	22		18		
18		15,5	M27×1,5	22	M24×1,5	21,6	24	24		31	
20		17,0	M30×1,5	24	M27×1,5	24,6	27	27	19		±0,4
22		19,0	M33×2	27	M30×1,5	27,6	30		22	33	

Таблица 1

l_2		L	L_1		b	B	Масса 100 шт., кг		
Номин.	Пред. откл.		Номин.	Пред. откл.			Алюминиевый сплав	Сталь	Бронза
6	±0,25	38	30	±0,3	5	6	—	—	1,25
			36						1,36
			44						1,58
7		42	32				—	2,25	2,15
			38					2,45	2,34
			46					2,71	2,59
		46	37		6		1,29	3,68	3,51
			45				1,41	4,02	3,85
			53				1,59	4,53	4,33
8		48	40			7	2,02	5,76	5,50
			48				2,22	6,33	6,05
			56				2,43	6,93	6,62
		52	44	±0,4		9	2,59	7,39	7,06
			54				2,91	8,31	7,93
			64				3,22	9,20	8,77
9		62	47			10	3,97	11,31	10,82
			57				4,31	12,30	11,75
			67				4,74	13,50	12,92
10		66	51			13	5,37	15,32	14,65
			61				5,77	16,45	15,75
			71				6,23	17,80	17,00
		70	53			15	6,34	18,05	17,30
			64				6,57	18,75	17,90
			76				7,47	21,30	20,40
12	±0,3	74	58			17	7,97	22,70	21,70
			70				8,65	25,70	23,60
			82	±0,5			9,21	26,30	25,10
		78	61	±0,4		18	9,08	25,90	24,80
			73				10,85	31,30	29,60
			85	±0,5			11,04	31,50	30,05
13		86	66	±0,4		21	10,60	30,15	—
			79				12,35	35,30	
			91	±0,5			12,40	35,40	

Размеры

Наружный диаметр трубы $D_н$	Применяемость	d	D	D_1	D_2	D_3 Пред. откл. по $h11$	D_4	S	l Пред. откл. ±0,3	l_1 Номин.	l_1 Пред. откл.
25		22,0	М33×2	28	М30×1,5	27,6	30	30	22	33	±0,4
28		25,0	М39×2	34	М33×1,5	30,6	—	36	23	34	
30		27,0			М36×1,5	33,6	36			35	
32		28,0	М42×2	38	М39×1,5	36,6	39	41	24	36	
34		30,0	М45×2								
36		32,0	М48×2	40	М42×1,5	39,6	42		25		
38		34,0		43	М45×1,5	42,6	45	46			

Пример условного обозначения ввертного трой $D_н$ =12 мм с длиной L_1=47 мм из алюминиевого сплава:

Тройник ввертной 1—12—47—31А

То же, из стали марки 45:

Тройник ввертной 1—12—47—22А

То же, из стали марки 12Х18Н9Т:

Тройник ввертной 1—12—47—13А

То же, из стали марки 13Х11Н2В2МФ:

Тройник ввертной 1—12—47—11А

То же, из бронзы:

Тройник ввертной 1—12—47—41А

Продолжение

В мм

l_2		L	L_1		b	B	Масса 100 шт., кг		
Номин.	Пред. откл.		Номин.	Пред. откл.			Алюминиевый сплав	Сталь	Бронза
13	±0,3	88	66	±0,4	6	22	12,03	34,60	—
			79				13,54	38,70	
			91	±0,5			13,73	39,10	
14		98	70	±0,4		28	15,20	43,30	
			83	±0,5			16,20	46,20	
			96				17,01	48,40	
15			70	±0,4			17,30	49,30	
			83	±0,5			18,85	53,70	
			96				20,35	57,80	
16		104	76	±0,4		30	24,70	70,30	
			90	±0,5			25,10	71,50	
			104				28,60	84,30	
			76	±0,4			23,90	68,10	
			90	±0,5			25,29	72,10	
			104				27,64	78,80	
		108	76	±0,4			25,63	73,20	
			90	±0,5			27,74	79,00	
			104				29,50	84,10	
		110	76	±0,4			29,91	85,20	
			90	±0,5			32,11	91,40	
			104				34,31	97,80	

ника под резиновое уплотнение исполнения *1* к трубопроводу

ГОСТ 20199—74

ГОСТ 20199—74

ГОСТ 20199—74

ГОСТ 20199—74

ГОСТ 20199—74

То же, для изделий общего применения:

Тройник ввертной 1—12—47—31 ГОСТ 20199—74

Тройник ввертной 1—12—47—22 ГОСТ 20199—74

Тройник ввертной 1—12—47—13 ГОСТ 20199—74

Тройник ввертной 1—12—47—11 ГОСТ 20199—74

Тройник ввертной 1—12—47—41 ГОСТ 20199—74

3. Конструкция и размеры ввертных тройников исполнения *2* должны соответствовать указанным на черт. 2 и в табл. 2.

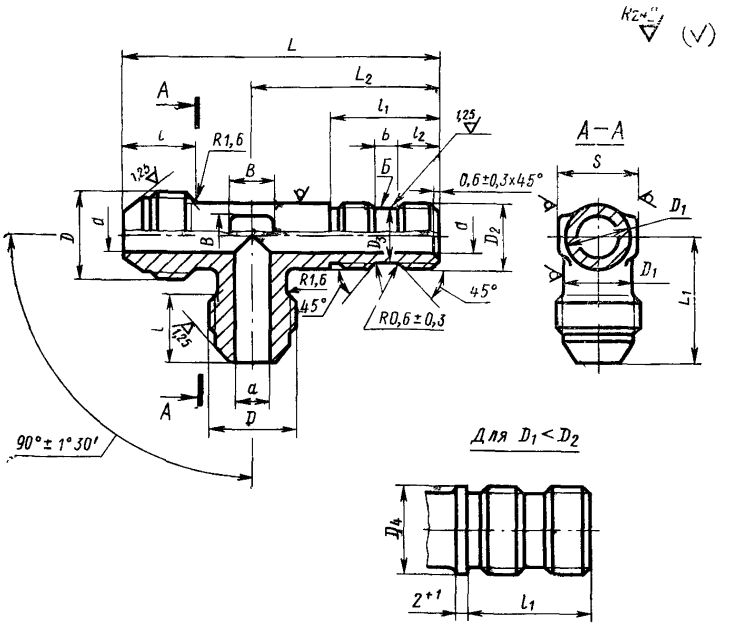

Черт. 2

Таблица 2

Размеры в мм

Наружный диаметр труб $D_н$	Применяемость	d	D	D_1	D_2	D_3 Пред. откл. по h11	D_4	S	l Пред. откл. ±0,3	l_1 Номин.	l_1 Пред. откл.
3		1,7	M8×1	6	M6	4,3		7	11	19	
4		2,7	M10×1	8	M8	6,0		10	12	21	
6		3,7	M12×1	10	M10	7,6		12	13	24	
8		5,5	M14×1	12	M12×1,5	9,6		14		25	±0,3
10		7,5	M16×1	14	M14×1,5	11,6		17	14		
12		9,5	M20×1,5	16	M16×1,5	13,6		19	17	27	
14		11,5	M22×1,5	18	M20×1,5	17,6	20	22		29	
16		13,5	M24×1,5	20	M22×1,5	19,6	22		18		
18		15,5	M27×1,5	22	M24×1,5	21,6	24	24		31	
20		17,0	M30×1,5	24	M27×1,5	24,6	27	27	19		±0,4
22		19,0	M33×2	27	M30×1,5	27,6	30		22	33	

Продолжение табл. 2

Размеры в мм

Наружный диаметр труб $D_н$	l_3		L	L_1		L_2		b	B	Масса 100 шт, кг		
	Номин.	Пред. откл.		Номин.	Пред. откл.	Номин.	Пред. откл.			Алюминиевый сплав	Сталь	Бронза
3	6	±0,25	49	19	±0,3	30	±0,3	5	5	—	—	1,25
			55			36						1,36
			63			44						1,58
4	7		53	21		32			6		2,25	2,15
			59			38				—	2,45	2,34
			67			46					2,71	2,59
6			60	23		37				1,29	3,68	3,51
			68			45				1,41	4,02	3,85
			76			53				1,59	4,53	4,33
8	8		64	24		40			7	2,02	5,76	5,50
			72			48				2,22	6,33	6,05
			80			56				2,43	6,93	6,62
10			70	26		44			9	2,59	7,39	7,06
			80			54	±0,4			2,91	8,31	7,93
			90			64				3,22	9,20	8,77
12	9		78	31		47			10	3,97	11,31	10,82
			88			57				4,31	12,30	11,75
			98			67				4,74	13,50	12,92
14	10		84	33		51		6	13	5,37	15,32	14,65
			94			61				5,77	16,45	15,75
			104			71				6,23	17,80	17,00
16			88	35		53			15	6,34	18,05	17,30
			99			64				6,57	18,75	17,90
			111		±0,4	76				7,47	21,30	20,40
18	12	±0,3	95	37		58			17	7,97	22,70	21,70
			107			70				8,65	25,70	23,60
			119			82	±0,5			9,21	26,30	25,10
20			100	39		61	±0,4		18	9,08	25,90	24,80
			112			73				10,85	31,30	29,60
			124			85	±0,5			11,04	31,50	30,05
22	13		109	43		66	±0,4		21	10,60	30,15	—
			122			79				12,35	35,30	
			134			91	±0,5			12,40	35,40	

Продолжение табл. 2

Размеры в мм

Наружный диаметр труб $D_н$	Применяемость	d	D	D_1	D_2	D_3 Пред. откл. по $h11$	D_4	S	l Пред. откл. ±0,3	l_1 Номин.	l_1 Пред. откл.
25		22,0	М33×2	28	М30×1,5	27,6	30	30	22	33	±0,4
28		25,0	М39×2	34	М33×1,5	30,6	—	36	23	34	
30		27,0			М36×1,5	33,6	36			35	
32		28,0	М42×2	38	М39×1,5	36,6	39	41	24	36	
34		30,0	М45×2								
36		32,0	М48×2	40	М42×1,5	39,6	42		25		
38		34,0		43	М45×1,5	42,6	45	46			

Продолжение табл. 2

Размеры в мм

Наружный диаметр труб $D_н$	l_2		L	L_1		L_2		b	B	Масса 100 шт., кг		
	Номин.	Пред. откл.		Номин.	Пред. откл.	Номин.	Пред. откл.			Алюминиевый сплав	Сталь	Бронза
25	13	±0,3	110	44	±0,4	66	±0,4	6	22	12,03	34,60	—
			123			79				13,54	38,70	
			135			91	±0,5			13,73	39,10	
28	14		118	49		70	±0,4		28	15,20	43,30	
			131			83	±0,5			16,20	46,20	
			144			96				17,01	48,40	
30	15		119			70	±0,4			17,30	49,30	
			132			83	±0,5			18,85	53,70	
			145			96				20,35	57,80	
32	16		128	52		76	±0,4		30	24,70	70,30	
			142			90	±0,5			25,10	71,50	
			156			104				28,60	84,30	
34			128			76	±0,4			23,90	68,10	
			142			90	±0,5			25,29	72,10	
			156			104				27,64	78,80	
36			130	54		76	±0,4			25,63	73,20	
			144			90	±0,5			27,74	79,00	
			158			104				29,50	84,10	
38			131	55		76	±0,4			29,91	85,20	
			145			90	±0,5			32,11	91,40	
			159			104				34,31	97,80	

Пример условного обозначения ввертного тройника под резиновое уплотнение исполнения *2* к трубопроводу $D_н$ = 12 мм с длиной L = 78 мм из алюминиевого сплава:

Тройник ввертной 2—12—78—31А ГОСТ 20199—74

То же, из стали марки 45:

Тройник ввертной 2—12—78—22А ГОСТ 20199—74

То же, из стали марки 12Х18Н9Т:

Тройник ввертной 2—12—78—13А ГОСТ 20199—74

То же, из стали марки 13Х11Н2В2МФ:

Тройник ввертной 2—12—78—11А ГОСТ 20199—74

То же, из бронзы:

Тройник ввертной 2—12—78—41А ГОСТ 20199—74

То же, для изделий общего применения:

Тройник ввертной 2—12—78—31 ГОСТ 20199—74

Тройник ввертной 2—12—78—22 ГОСТ 20199—74

Тройник ввертной 2—12—78—13 ГОСТ 20199—74

Тройник ввертной 2—12—78—11 ГОСТ 20199—74

Тройник ввертной 2—12—78—41 ГОСТ 20199—74

2 и 3. (Измененная редакция, Изм. № 1).

4. Резьбовая часть тройников на длине l — по ГОСТ 13955—74.

5. Допуск радиального биения поверхности Б относительно оси резьбы D_2 — 0,08 мм.

(Измененная редакция, Изм. № 2).

6. Маркировать и клеймить — по ГОСТ 13977—74.

7. Технические условия — по ГОСТ 13977—74.

gost.e-ecolog.ru