УДК 621.643.4.065:006.354 Группа Г18

ГОСУДАРСТВЕННЫЙ СТАНДАРТ СОЮЗА ССР

ПРОХОДНИКИ ВВЕРТНЫЕ ПОД РЕЗИНОВОЕ УПЛОТНЕНИЕ ДЛЯ СОЕДИНЕНИЙ ТРУБОПРОВОДОВ ПО НАРУЖНОМУ КОНУСУ

Конструкция и размеры

Screwed unions for rubber packer for tube connections on external cone Construction and dimensions

ГОСТ 20195—74*

Постановлением Государственного комитета стандартов Совета Министров СССР от 10 сентября 1974 г. № 2124 срок введения установлен

с 01.07.75

Проверен в 1985 г.

Несоблюдение стандарта преследуется по закону

1. Конструкция и размеры ввертных проходников под резиновое уплотнение должны соответствовать указанным на чертеже и в таблице.

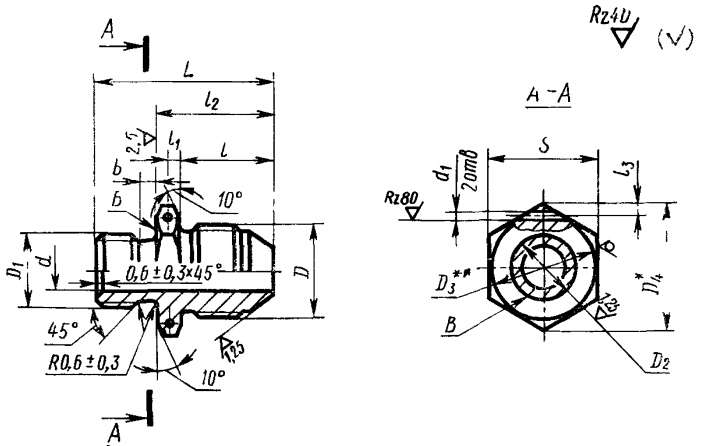

* Размер для справок.
** $D_3 \approx S$

Издание официальное **Перепечатка воспрещена**

★

** Переиздание (январь 1988 г.) с Изменениями № 1, 2, утвержденными в декабре 1980 г., январе 1986 г. (ИУС 3—81, 5—86)*

gost.e-ecolog.ru

Размеры в мм

Наружный диаметр трубы $D_н$	Применяемость	d	d_1 Пред. откл. +0,12 −0,06	D	D_1	D_2 Пред. откл. по $h11$	D_4	S	l Пред. откл ±0,3	l_1 Номин.	l_1 Пред откл	l_2	l_3 Пред. откл. ±0,2	L	b	Масса 100 шт., кг: Алюминиевый сплав	Сталь	Бронза
3		1,7	1,2	M8×1	M6	4,3	13,8	12	13	2,5	±0,2	18	1,5	27	3	—	—	0,88
4		2,7		M10×1	M8	6,0	16,2	14	14			19		29		—	1,51	1,44
6		3,7	1,5	M12×1	M10	7,6	19,6	17	15	3,0		21	2,0	32	4	0,85	2,38	2,28
8		5,5		M14×1	M12×1,5	9,6	21,9	19						33		1,12	3,14	3,00
10		7,5		M16×1	M14×1,5	11,6	25,4	22	16	4,0	±0,25	24		36		1,54	4,32	4,13
12		9,5		M20×1,5	M16×1,5	13,6	27,7	24	20	3,0	±0,2	26		39		2,29	6,42	6,12
14		11,5		M22×1,5	M20×1,5	17,6	31,2	27						40		2,97	8,32	7,96
16		13,5		M24×1,5	M22×1,5	19,6	34,5	30	21	3,5		28		42		3,73	10,45	9,99
18		15,5		M27×1,5	M24×1,5	21,6	36,9	32						44		4,82	13,45	12,90
20		17,0		M30×1,5	M27×1,5	24,6	41,6	36	22	4,0	±0,25	30		46		5,97	16,70	16,00
22		19,0		M33×2	M30×1,5	27,6	47,4	41	26			34		51		7,52	21,10	
25		22,0														7,20	20,20	
28		25,0	2,0	M39×2	M33×1,5	30,6	53,1	46	27			35	2,5	53		10,12	28,40	
30		27,0			M36×1,5	33,6								54		9,35	26,20	
32		28,0		M42×2						4,5						11,34	31,80	
34		30,0		M45×2	M39×1,5	36,6	57,7	50	28	4,0		36		56		13,33	37,40	
36		32,0		M48×2	M42×1,5	39,6	63,5	55	29			37		57		14,74	41,30	
38		34,0			M45×1,5	42,6										13,80	38,70	

Пример условного обозначения ввертного проходника под резиновое уплотнение к трубопроводу $D_н$ = 12 мм из алюминиевого сплава:

Проходник ввертной 12—31А ГОСТ 20195—74

То же, из стали марки 45:

Проходник ввертной 12—22А ГОСТ 20195—74

То же, из стали марки 12Х18Н9Т:

Проходник ввертной 12—13А ГОСТ 20195—74

То же, из стали марки 13Х11Н2В2МФ:

Проходник ввертной 12—11А ГОСТ 20195—74

То же, из бронзы:

Проходник ввертной 12—41А ГОСТ 20195—74

То же, для изделий общего применения:

Проходник ввертной 12—31 ГОСТ 20195—74

Проходник ввертной 12—22 ГОСТ 20195—74

Проходник ввертной 12—13 ГОСТ 20195—74

Проходник ввертной 12—11 ГОСТ 20195—74

Проходник ввертной 12—41 ГОСТ 20195—74

(Измененная редакция, Изм. № 1).

2. Резьбовая часть проходников на длине l — по ГОСТ 13955—74.

3. Допуски радиального биения поверхности В и торцового — поверхности Б относительно оси резьбы D_1 — 0,08 мм.

(Измененная редакция, Изм. № 2).

4. Маркировать и клеймить — по ГОСТ 13977—74.

5. Технические условия — по ГОСТ 13977—74.

gost.e-ecolog.ru