УДК 621.643.4.063:006.354 Группа Г18

ГОСУДАРСТВЕННЫЙ СТАНДАРТ СОЮЗА ССР

ТРОЙНИКИ ФЛАНЦЕВЫЕ ПЕРЕХОДНЫЕ ДЛЯ СОЕДИНЕНИЙ ТРУБОПРОВОДОВ ПО НАРУЖНОМУ КОНУСУ

Конструкция и размеры

Reduce-type flange tees for tube connections on external cone. Construction and dimensions

ГОСТ 20192—74*

Постановлением Государственного комитета стандартов Совета Министров СССР от 10 сентября 1974 г. № 2124 срок введения установлен

с 01.07.75

Проверен в 1985 г.

Несоблюдение стандарта преследуется по закону

1. Фланцевые переходные тройники должны изготовляться двух исполнений.

2. Конструкция и размеры фланцевых переходных тройников исполнения *1* должны соответствовать указанным на черт. 1 и в табл. 1.

Издание официальное ★ Перепечатка воспрещена

* *Переиздание (январь 1988 г.) с Изменением № 1, утвержденным в январе 1986 г. (ИУС 5—86).*

gost.e-ecolog.ru

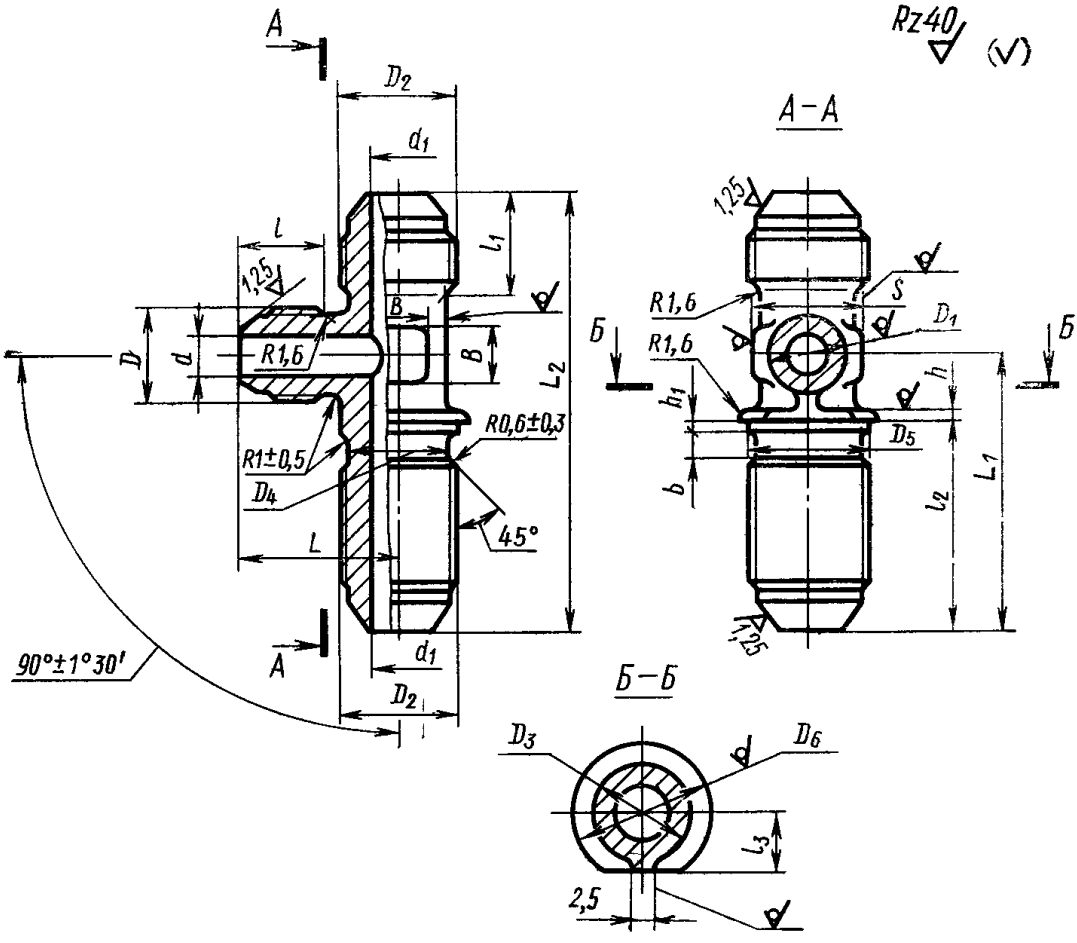
A
Rz40
(√)
A–A
D2
d1
l
l1
1,25
B
D
d
R1,6
B
L2
R0,6±0,3
R1±0,5
D4
45°
L
90°±1°30'
A
d1
D2
1,25
R1,6
S
D1
Б
R1,6
Б
h1
h
D5
b
l2
L1
1,25
Б–Б
D3
D6
l3
2,5

Черт 1

Таблица 1

Размеры в мм

Наружный диаметр труб $D_н$	Применяемость	d	D	D_1	l Пред. откл. ±0,3	Наружный диаметр труб $D_{н1}$	d_1	D_2	D_3	D_4	D_5	D_6	S	l_1 Пред. откл. ±0,3	l_2 Пред. откл. ±0,4
6	—	3,7	М12×1	10	13	8	5,5	М14×1	12	12,5	14,2	18	14	13	30,5
						10	7,5	М16×1	14	14,5	16,2	20	17	14	32,5
						12	9,5	М20×1,5	16	17,8	20,2	24	19	17	35,5
						14	11,5	М22×1,5	18	19,8	22,2	27	22		
						16	13,5	М24×1,5	20	21,8	24,2	29		18	38,0
						18	15,5	М27×1,5	22	24,8	27,2	32	24		39,0
						20	17,0	М30×1,5	24	27,8	30,2	35	27	19	40,0
						22	19,0	М33×2	27	30,0	33,2	38		22	44,0
						25	22,0		28				30		
						28	25,0	М39×2	34	36,0	39,2	44	36	23	46,0
8	—	5,5	М14×1	12		10	7,5	М16×1	14	14,5	16,2	20	17	14	32,5
						12	9,5	М20×1,5	16	17,8	20,2	24	19	17	35,5
						14	11,5	М22×1,5	18	19,8	22,2	27	22		
10	—	7,5	М16×1	14	14	12	9,5	М20×1,5	16	17,8	20,2	24	19		
						14	11,5	М22×1,5	18	19,8	22,2	27			
						16	13,5	М24×1,5	20	21,8	24,2	29	22	18	38,0
12	—	9,5	М20×1,5	16	17	14	11,5	М22×1,5	18	19,8	22,2	27		17	35,5
						16	13,5	М24×1,5	20	21,8	24,2	29		18	38,0
						18	15,5	М27×1,5	22	24,8	27,2	32	24		39,0
						20	17,0	М30×1,5	24	27,8	30,2	35	27	19	40,0
						22	19,0	М33×2	27	30,0	33,2	38		22	44,0
						25	22,0		28				30		
						28	25,0	М39×2	34	36,0	39,2	44	36	23	46,0
14	—	11,5	М22×1,5	18		16	13,5	М24×1,5	20	21,8	24,2	29	22	18	38,0
						18	15,5	М27×1,5	22	24,8	27,2	32	24		39,0
						20	17,0	М30×1,5	24	27,8	30,2	35	27	19	40,0
						22	19,0	М33×2	27	30,0	33,2	38		22	44,0
						28	25,0	М39×2	34	36,0	39,2	44	36	23	46,0
16	—	13,5	М24×1,5	20	18	18	15,5	М27×1,5	22	24,8	27,2	32	24	18	39,0
						20	17,0	М30×1,5	24	27,8	30,2	35	27	19	40,0
						22	19,0	М33×2	27	30,0	33,2	38		22	44,0
18	—	15,5	М27×1,5	22		20	17,0	М30×1,5	24	27,8	30,2	35		19	40,0
						22	19,0	М33×2	27	30,0	33,2	38		22	44,0

Размеры в мм

Продолжение табл. 1

Наружный диаметр труб $D_н$	L_3		L		L_1	L_2	h	h_1	b	B	Масса 100 шт., кг		
	Номин.	Пред. откл.	Номин.	Пред. откл.	Пред. откл. ±0,4		Пред. откл. ±0,2				Алюминиевый сплав	Сталь	Бронза
6	7,1	±0,25	23	±0,3	43	66	2,0	2,5	3,5	7	2,33	6,64	6,36
	8,1		25		45	69				9	2,83	8,06	7,72
	10,1	±0,3	27		48	78			4,5	10	3,22	9,17	8,80
	11,1		29		49	77				13	4,81	13,70	13,20
	12,1		30		50	79	2,5	2,5		15	5,76	16,40	15,72
	13,6		32	±0,4	51	81				17	7,12	21,30	19,45
	15,1		33		52	82				18	8,52	24,30	23,30
	16,6		34		57	90			5,5	21	10,00	28,50	—
			35			91				22	11,82	33,70	
	19,6		38		62	97				26	13,50	38,50	
8	8,1	±0,25	25	±0,3	46	71	2,0	2,0	3,5	9	3,07	8,75	8,48
	10,1	±0,3	27		47	75			4,5	10	3,51	10,00	9,68
	11,1		29		50	79				13	4,88	13,90	13,30
10	10,1		28		48	77				10	3,75	11,67	10,22
	11,1		30		51	81				13	5,18	14,75	14,15
	12,1		31	±0,4	52	83	2,5	2,5		15	6,27	17,85	17,15
	11,1				53	85	2,0	2,0		13	5,35	15,24	14,60
12	12,1		34		54	87	2,5	2,5		15	6,69	19,00	18,25
	13,6		36		55	89				17	8,02	22,85	21,90
	15,1		37		56	90				18	9,18	26,20	25,05
	16,6		38		61	98			5,5	21	10,95	31,20	—
			39			99				24	11,50	32,80	
	19,6		42		66	104				26	14,30	40,80	
14	12,1		34	±0,4	55	89			4,5	15	7,05	20,10	19,25
	13,6		36		56	91				17	8,49	24,20	23,10
	15,1		37		57	92				18	9,75	27,80	26,60
	16,6		38		62	100			5,5	21	11,32	32,30	—
	19,6		42		67	107				27	14,55	41,40	
16	13,6		35		57	93			4,5	17	8,62	24,77	23,50
	15,1		38		58	94				18	10,00	28,50	27,30
	16,6		39		63	101			5,5	21	11,82	33,70	—
18	15,1		38		60	98			4,5	18	11,62	33,18	31,80
	16,6		39		64	104			5,5	21	12,11	34,60	—

Пример условного обозначения фланцевого переходного тройника исполнения *1* к трубопроводам $D_н = 10$ мм и $D_{н1} = 12$ мм из алюминиевого сплава:

Тройник фланцевый 1—10—12—31А ГОСТ 20192—74

То же, из стали марки 45:

Тройник фланцевый 1—10—12—22А ГОСТ 20192—74

То же, из стали марки 12Х18Н9Т:

Тройник фланцевый 1—10—12—13А ГОСТ 20192—74

То же, из стали марки 13Х11Н2В2МФ:

Тройник фланцевый 1—10—12—11А ГОСТ 20192—74

То же, из бронзы:

Тройник фланцевый 1—10—12—41А ГОСТ 20192—74

То же, для изделий общего применения:

Тройник фланцевый 1—10—12—31 ГОСТ 20192—74

Тройник фланцевый 1—10—12—22 ГОСТ 20192—74

Тройник фланцевый 1—10—12—13 ГОСТ 20192—74

Тройник фланцевый 1—10—12—11 ГОСТ 20192—74

Тройник фланцевый 1—10—12—41 ГОСТ 20192—74

(Измененная редакция, Изм. № 1).

3. Конструкция и размеры фланцевых переходных тройников исполнения *2* должны соответствовать указанным на черт. 2 и в табл. 2.

Размеры в

Наружный диаметр труб $D_н$	Применяемость	d	D	l Пред. откл. ±0,3	Наружный диаметр труб $D_{н1}$	d_1	D_1	D_2	D_3	D_4	D_5	S	l_1 Пред. ±0,3
6		3,7	M12×1	15	8	5,5	M14×1	12	12,5	14,2	18	14	13
					10	7,5	M16×1	14	14,5	16,2	20	17	14
					12	9,5	M20×1,5	16	17,8	20,2	24	19	17
					14	11,5	M22×1,5	18	19,8	22,2	27	22	
					16	13,5	M24×1,5	20	21,8	24,2	29		18
					18	15,5	M27×1,5	22	24,8	27,2	32	24	
					20	17,0	M30×1,5	24	27,8	30,2	35	27	19
					22	19,0	M33×2	27	30,0	33,2	38		22
					25	22,0		28				30	
					28	25,0	M39×2	34	36,0	39,2	44	36	23
8		5,5	M14×1		10	7,5	M16×1	14	14,5	16,2	20	17	14
					12	9,5	M20×1,5	16	17,8	20,2	24	19	17
					14	11,5	M22×1,5	18	19,8	22,2	27	22	
					16	13,5	M24×1,5	20	21,8	24,2	29		18
					18	15,5	M27×1,5	22	24,8	27,2	32	24	
					20	17,0	M30×1,5	24	27,8	30,2	35	27	19
10		7,5	M16×1	16	12	9,5	M20×1,5	16	17,8	20,2	24	19	17
					14	11,5	M22×1,5	18	19,8	22,2	27	22	
					16	13,5	M24×1,5	20	21,8	24,2	29		18
					18	15,5	M27×1,5	22	24,8	27,2	32	24	
					20	17,0	M30×1,5	24	27,8	30,2	35	27	19
12		9,5	M20×1,5	20	14	11,5	M22×1,5	18	19,8	22,2	27	22	17
					16	13,5	M24×1,5	20	21,8	24,2	29		18
					18	15,5	M27×1,5	22	24,8	27,2	32	24	
					20	17,0	M30×1,5	24	27,8	30,2	35	27	19
					22	19,0	M33×2	27	30,0	33,2	38		22
					25	22,0		28				30	
					28	25,0	M39×2	34	36,0	39,2	44	36	23
14		11,5	M22×1,5		16	13,5	M24×1,5	20	21,8	24,2	29	22	18
					18	15,5	M27×1,5	22	24,8	27,2	32	24	
					20	17,0	M30×1,5	24	27,8	30,2	35	27	19
					22	19,0	M33×2	27	30,0	33,2	38		22
16		13,5	M24×1,5	21	18	15,5	M27×1,5	22	24,8	27,2	32	24	18
					20	17,0	M30×1,5	24	27,8	30,2	35	27	19
					22	19,0	M33×2	27	30,0	33,2	38		22
18		15,5	M27×1,5		20	17,0	M30×1,5	24	27,8	30,2	35		19
					22	19,0	M33×2	27	30,0	33,2	38		22

мм

Таблица 2

l_2	l_3	l_4		L		L_1	L_2	h	h_1	b	B	Масса 100 шт., кг		
откл.														
±0,4	+1,0 −0,5	Номин.	Пред. откл.	Номин.	Пред. откл.	Пред. откл. ±0,4		Пред. откл. ±0,2				Алюминиевый сплав	Сталь	Бронза
30,5	48	7,1	±0,25	24	±0,3	44	68	2,0	2,0	3,5	7	2,23	6,35	6,08
32,5	52	8,1		26		47	72				9	2,77	7,89	7,16
35,5	56	10,1		31		50	76			4,5	10	3,36	9,58	9,17
	61	11,1		33		54	81				13	4,95	14,10	13,50
38,0	64	12,1	±0,3	35	±0,4	56	84	2,5	2,5		15	6,35	18,10	17,31
39,0	67	13,6		37		58	87				17	8,03	22,90	21,95
40,0	71	15,1		39		61	91				18	9,82	28,00	26,80
44,0	78	16,6		43		67	99			5,5	21	11,85	33,70	—
	79			44							22	13,00	37,00	
46,0	89	19,6		48		75	109				26	16,45	46,80	
32,5	52	8,1	±0,25	26	±0,3	47	72	2,0	2,0	3,5	9	2,87	8,17	7,83
35,5	56	10,1		31		50	76			4,5	10	3,46	9,85	9,44
	61	11,1		33		54	81				13	5,05	14,38	13,78
38,0	64	12,1		35		56	84	2,5	2,5		15	6,44	18,32	17,55
39,0	67	13,6		37		58	87				17	8,52	24,28	23,22
40,0	71	15,1		39		61	91				18	9,98	28,40	27,20
35,5	56	10,1		31		50	77	2,0	2,0		10	3,56	10,15	9,72
	61	11,1		33		54	82				13	5,12	14,60	14,00
38,0	64	12,1		35		56	85	2,5	2,5		15	6,52	18,60	17,80
39,0	67	13,6		37		58	88				17	8,22	23,40	22,42
40,0	71	15,1		39		61	92				18	10,15	28,90	27,78
35,5	61	11,1		33		54	86	2,0	2,0		13	5,33	15,20	14,52
38,0	64	12,1		35		56	89	2,5	2,5		15	6,72	19,15	18,35
39,0	67	13,6	±0,3	37	±0,4	58	92				17	8,41	24,00	22,95
40,0	71	15,1		39		61	96				18	10,31	29,40	28,20
44,0	78	16,6		43		67	104			5,5	21	12,58	35,80	—
	79			44							22	13,40	28,20	
46,0	89	19,6		48		75	114				26	16,90	18,10	
38,0	64	12,1		35		56	89	2,5	2,5	4,5	15	6,92	19,70	18,90
39,0	67	13,6		37		58	92				17	8,87	25,30	24,20
40,0	71	15,1		39		61	96				18	10,45	29,80	28,50
44,0	78	16,6		43		67	104			5,5	21	12,55	35,70	—
39,0	67	13,6		37		58	93			4,5	17	8,82	25,10	24,10
40,0	71	15,1		39		61	97				18	11,85	33,80	32,30
44,0	78	16,6		43		67	105			5,5	21	12,65	36,10	—
40,0	71	15,1		39		61	97			4,5	18	11,06	31,50	30,20
44,0	78	16,6		43		67	105			5,5	21	12,85	36,60	—

Пример условного обозначения переходного фланцевого тройника исполнения *2* к трубопроводам $D_н = 10$ мм и $D_{н1} = 12$ мм из алюминиевого сплава:

Тройник фланцевый 2—10—12—31А ГОСТ 20192—74

То же, из стали марки 45:

Тройник фланцевый 2—10—12—22А ГОСТ 20192—74

То же, из стали марки 12Х18Н9Т:

Тройник фланцевый 2—10—12—13А ГОСТ 20192—74

То же, из стали марки 13Х11Н2В2МФ:

Тройник фланцевый 2—10—12—11А ГОСТ 20192—74

То же, из бронзы:

Тройник фланцевый 2—10—12—41А ГОСТ 20192—74

То же, для изделий общего применения:

Тройник фланцевый 2—10—12—31 ГОСТ 20192—74

Тройник фланцевый 2—10—12—22 ГОСТ 20192—74

Тройник фланцевый 2—10—12—13 ГОСТ 20192—74

Тройник фланцевый 2—10—12—11 ГОСТ 20192—74

Тройник фланцевый 2—10—12—41 ГОСТ 20192—74

4. Резьбовая часть тройников — по ГОСТ 13955—74.
5. Маркировать и клеймить — по ГОСТ 13977—74.
6. Технические условия — по ГОСТ 13977—74.

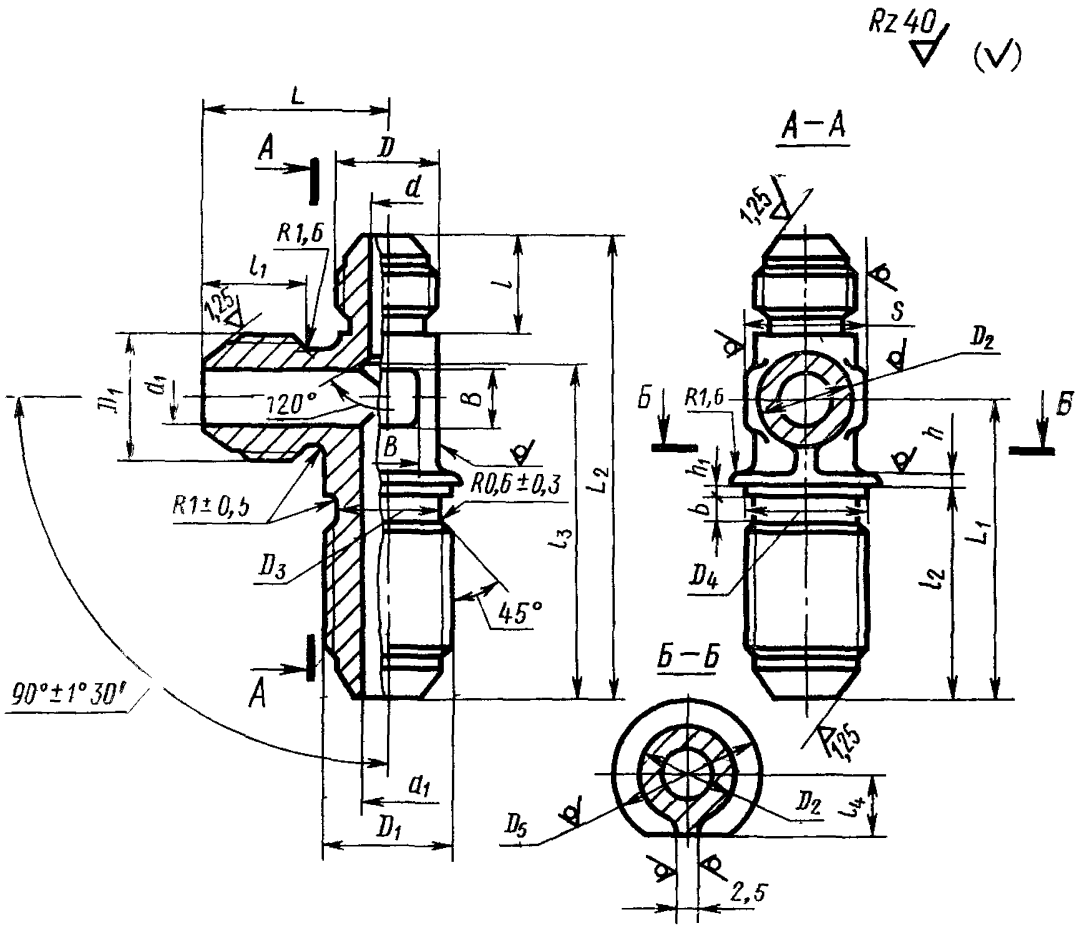

Черт. 2

gost.e-ecolog.ru