УДК 621.643.4.063 : 006.354 Группа Г18

ГОСУДАРСТВЕННЫЙ СТАНДАРТ СОЮЗА ССР

ТРОЙНИКИ ФЛАНЦЕВЫЕ ПРОХОДНЫЕ ГЕРМЕТИЗИРУЕМЫЕ ДЛЯ СОЕДИНЕНИЙ ТРУБОПРОВОДОВ ПО НАРУЖНОМУ КОНУСУ

Конструкция и размеры

Hermeticable flange union tees for tube connections on external cone
Construction and dimensions

ГОСТ 20191—74

Постановлением Государственного комитета стандартов Совета Министров СССР от 10 сентября 1974 г. № 2124 срок введения установлен

с 01.07.75

Проверен в 1985 г.

Несоблюдение стандарта преследуется по закону

1. Фланцевые проходные герметизируемые тройники должны изготовляться двух исполнений.

2. Конструкция и размеры фланцевых проходных герметизируемых тройников исполнения *1* должны соответствовать указанным на черт. 1 и в табл. 1.

Издание официальное ★ Перепечатка воспрещена

Переиздание. Январь 1988 г.

gost.e-ecolog.ru

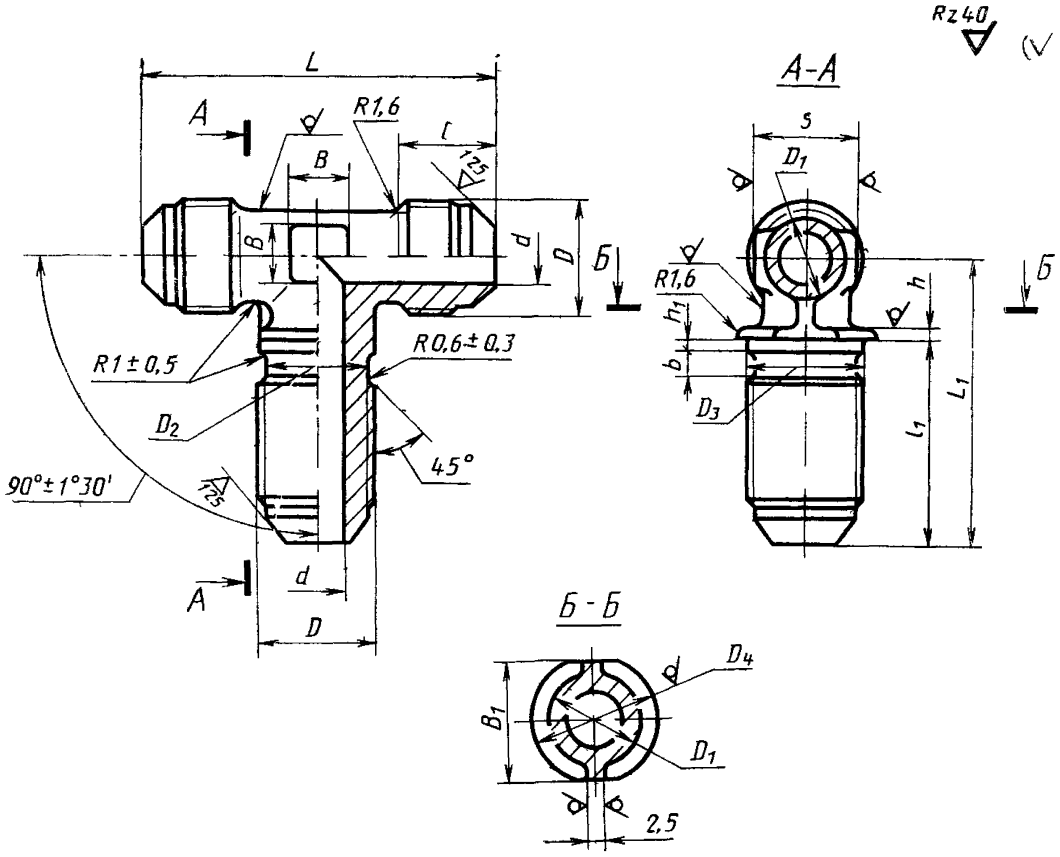
Rz40
L
A
R1,6
l
B
125
d
D
Б
R1±0,5
R0,6±0,3
D2
45°
90°±1°30'
A-A
s
D1
R1,6
h1
h
b
D3
l1
L1
Б-Б
D4
B1
D1
2,5

Черт. 1

Таблица 1

Размеры в мм

Наружный диаметр трубы $D_н$	Применяемость	d	D	D_1	D_2	D_3	D_4	S	l	l_1	
									Пред. откл. ±0,3	Номин.	Пред. откл.
3		1,7	M8×1	6	6,5	8,2	12	7	11	27,0	
4		2,7	M10×1	8	8,5	10,2	14	10	12	28,0	±0,3
6		3,7	M12×1	10	10,5	12,2	16	12	13	29,0	
8		5,5	M14×1	12	12,5	14,2	18	14		30,5	
10		7,5	M16×1	14	14,5	16,2	20	17	14	32,5	
12		9,5	M20×1,5	16	17,8	20,2	24	19	17	35,5	
14		11,5	M22×1,5	18	19,8	22,2	27	22			
16		13,5	M24×1,5	20	21,8	24,2	29		18	38,0	
18		15,5	M27×1,5	22	24,8	27,2	32	24		39,0	
20		17,0	M30×1,5	24	27,8	30,2	35	27	19	40,0	±0,4
22		19,0	M33×2	27	30,0	33,2	38		22	44,0	
25		22,0		28				30			
28		25,0	M39×2	32	36,0	39,2	44	32	23	46,0	
30		27,0		34				36			
32		28,0	M42×2	38	39,0	42,2	48	41		47,5	
34		30,0	M45×2		42,0	45,2	52		24		
36		32,0	M48×2	43	45,0	48,2	55	46	25	48,5	
38		34,0									

Продолжение табл. 1

Размеры в мм

Наружный диаметр труб $D_н$	L	L_1		h	h_1	b	B	B_1	Масса 100 шт., кг		
		Номин	Пред откл	Пред откл ±0,2					Алюминиевый сплав	Сталь	Бронза
3	38	37	±0,4	1,5	1,5	3,5	5	8,2	—	—	2,02
4	42	40					6	10,2	—	3,17	3,03
6	46	41						12,2	1,35	3,85	3,69
8	48	44		2,0	2,0		7	14,2	2,34	6,68	6,39
10	52	47				4,5	9	16,2	2,89	8,24	7,89
12	62	50					10	20,2	4,74	13,50	12,92
14	66	54					13	22,2	5,85	16,66	15,95
16	70	56		2,5	2,5		15	24,2	5,47	15,61	14,92
18	74	58					17	27,2	8,36	23,80	22,80
20	78	61					18	30,2	11,51	32,90	31,40
22	86	67				5,5	21	33,2	13,13	37,50	—
25	88						22		14,35	40,90	
28	98	75					28	39,2	20,98	59,70	
30									21,70	61,80	
32	104	77		3,0	3,0		30	42,2	22,40	63,80	
34								45,2	23,10	65,90	
36	110	82	±0,5					48,2	29,50	84,20	
38									32,30	92,20	

Пример условного обозначения фланцевого проходного герметизируемого тройника исполнения *1* к трубопроводу $D_н$ = 12 мм из алюминиевого сплава:

Тройник фланцевый 1—12—31А ГОСТ 20191—74

То же, из стали марки 45:

Тройник фланцевый 1—12—22А ГОСТ 20191—74

То же, из стали марки 12Х18Н9Т:

Тройник фланцевый 1—12—13А ГОСТ 20191—74

То же, из стали марки 13Х11Н2В2МФ:

Тройник фланцевый 1—12—11А ГОСТ 20191—74

То же, из бронзы:

Тройник фланцевый 1—12—41А ГОСТ 20191—74

То же, для изделий общего применения:

Тройник фланцевый 1—12—31 ГОСТ 20191—74

Тройник фланцевый 1—12—22 ГОСТ 20191—74

Тройник фланцевый 1—12—13 ГОСТ 20191—74

Тройник фланцевый 1—12—11 ГОСТ 20191—74

Тройник фланцевый 1—12—41 ГОСТ 20191—74

3. Конструкция и размеры фланцевых проходных герметизируемых тройников исполнения *2* должны соответствовать указанным на черт. 2 и в табл. 2.

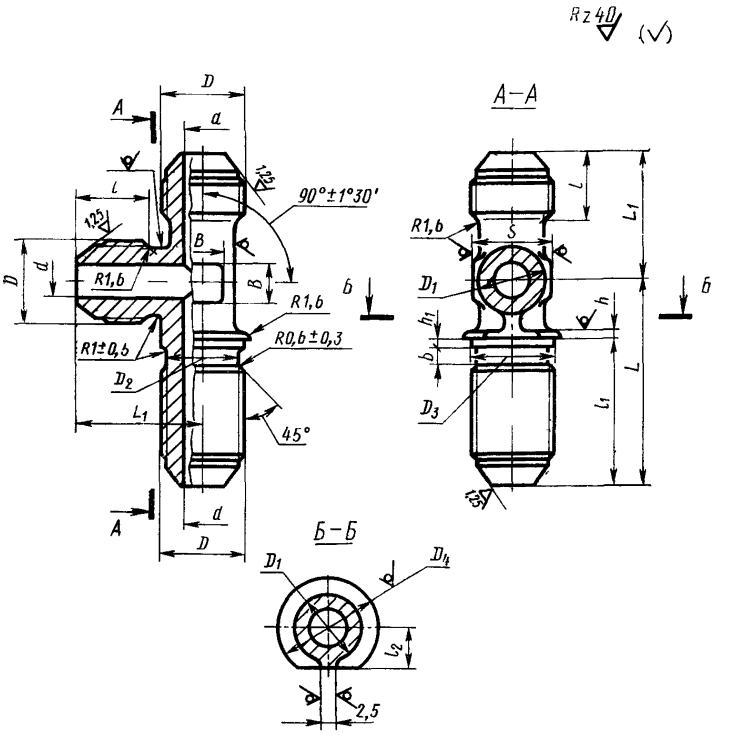

Черт. 2

Размеры в

Наружный диаметр трубы $D_н$	Применяемость	d	D	D_1	D_2	D_3	D_4	S	l	l_1	
									Пред откл ±0,3	Номин	Пред откл
3	—	1,7	М8×1	6	6,5	8,2	12	7	11	27,0	±0,3
4	—	2,7	М10×1	8	8,5	10,2	14	10	12	28,0	
6	—	3,7	М12×1	10	10,5	12,2	16	12	13	29,0	
8	—	5,5	М14×1	12	12,5	14,2	18	14		30,5	±0,4
10	—	7,5	М16×1	14	14,5	16,2	20	17	14	32,5	
12	—	9,5	М20×1,5	16	17,8	20,2	24	19	17	35,5	
14	—	11,5	М22×1,5	18	19,8	22,2	27	22			
16	—	13,5	М24×1,5	20	21,8	24,2	29		18	38,0	
18	—	15,5	М27×1,5	22	24,8	27,2	32	24		39,0	
20	—	17,0	М30×1,5	24	27,8	30,2	35	27	19	40,0	
22	—	19,0	М33×2	27	30,0	33,2	38		22	44,0	
25	—	22,0		28				30			
28	—	25,0	М39×2	32	36,0	39,2	44	32	23	46,0	
30	—	27,0		34				36			
32	—	28,0	М42×2	38	39,0	42,2	48	41		47,5	
34	—	30,0	М45×2		42,0	45,2	52		24		
36	—	32,0	М48×2	43	45,0	48,2	55	46	25	48,5	
38		34,0									

Пример условного обозначения фланцевого про $D_н = 12$ мм из алюминиевого сплава:

Тройник фланцевый 2—12—31А

То же, из стали марки 45:

Тройник фланцевый 2—12—22А

То же, из стали марки 12Х18Н9Т:

Тройник фланцевый 2—12—13А

То же, из стали марки 13Х11Н2В2МФ:

Тройник фланцевый 2—12—11А

Таблица 2

мм

l_2		L		L_1		h	h_1	b	B	Масса 100 шт., кг		
Номин.	Пред. откл.	Номин.	Пред. откл.	Номин.	Пред. откл.	Пред. откл. ±0,2				Алюминиевый сплав	Сталь	Бронза
4,1	±0,25	37	±0,4	19	±0,3	1,5	1,5	3,5	5	—	—	2,02
5,1		40		21					6	—	3,17	3,03
6,1		41		23						1,35	3,85	3,69
7,1		44		24		2,0	2,0		7	2,34	6,67	6,39
8,1		47		26					9	2,89	8,25	7,88
10,1	±0,3	50		31	±0,4			4,5	10	4,73	13,50	12,91
11,1		54		33					13	5,84	16,65	15,91
12,1		56		35		2,5	2,5		15	5,47	15,60	14,95
13,6		58		37					17	8,35	23,80	22,70
15,1		61		39					18	11,50	32,80	31,40
16,6		67		43				5,5	21	13,11	37,40	—
				44					22	14,38	40,90	
19,6		75		49					28	20,90	59,60	
										21,70	61,80	
21,1		77		52					30	22,40	63,80	
22,6										23,10	65,80	
24,1		82	±0,5	55						29,50	84,20	
										32,20	91,80	

ходного герметизируемого тройника исполнения *2* к трубопроводу

То же, из бронзы:

Тройник фланцевый 2—12—41А ГОСТ 20191—74

То же, для изделий общего применения:

Тройник фланцевый 2—12—31 ГОСТ 20191—74

Тройник фланцевый 2—12—22 ГОСТ 20191—74

Тройник фланцевый 2—12—13 ГОСТ 20191—74

Тройник фланцевый 2—12—11 ГОСТ 20191—74

Тройник фланцевый 2—12—41 ГОСТ 20191—74

4. Резьбовая часть тройников — по ГОСТ 13955—74.
5. Маркировать и клеймить — по ГОСТ 13977—74.
6. Технические условия — по ГОСТ 13977—74.

gost.e-ecolog.ru