УДК 621.643.4.062:006.354 Группа Г18

ГОСУДАРСТВЕННЫЙ СТАНДАРТ СОЮЗА ССР

# УГОЛЬНИКИ ФЛАНЦЕВЫЕ ПЕРЕХОДНЫЕ ДЛЯ СОЕДИНЕНИЙ ТРУБОПРОВОДОВ ПО НАРУЖНОМУ КОНУСУ

**Конструкция и размеры**

Reduce-type flange elbows for tube connections on external cone. Construction and dimensions

**ГОСТ 20190—74**

**Постановлением Государственного комитета стандартов Совета Министров СССР от 10 сентября 1974 г. № 2124 срок введения установлен**

**с 01.07.75**

**Проверен в 1985 г.**

**Несоблюдение стандарта преследуется по закону**

1. Конструкция и размеры фланцевых переходных угольников должны соответствовать указанным на чертеже и в таблице.

**Издание официальное** **Перепечатка воспрещена**

★

*Переиздание. Январь 1988 г*

gost.e-ecolog.ru

Размеры

| Наружный диаметр трубы $D_н$ | Применяемость | $d$ | $D$ | $D_1$ | $l$ (Пред. откл. ±0,3) | Наружный диаметр трубы $D_{н1}$ | $d_1$ | $D_2$ | $D_3$ | $D_4$ | $D_5$ | $D_6$ | $S$ |
|---|---|---|---|---|---|---|---|---|---|---|---|---|---|
| 6 | — | 3,7 | М12×1 | 10 | 13 | 8 | 5,5 | М14×1 | 12 | 14,2 | 12,5 | 18 | 14 |
| | | | | | | 10 | 7,5 | М16×1 | 14 | 16,2 | 14,5 | 20 | 17 |
| 8 | — | 5,5 | М14×1 | 12 | | 12 | 9,5 | М20×1,5 | 16 | 20,2 | 17,8 | 24 | 19 |
| 10 | — | 7,5 | М16×1 | 14 | 14 | 14 | 11,5 | М22×1,5 | 18 | 22,2 | 19,8 | 27 | 22 |
| 12 | — | 9,5 | М20×1,5 | 16 | 17 | 16 | 13,5 | М24×1,5 | 20 | 24,2 | 21,8 | 29 | |
| | | | | | | 18 | 15,5 | М27×1,5 | 22 | 27,2 | 24,8 | 32 | 24 |
| | | | | | | 20 | 17,0 | М30×1,5 | 24 | 30,2 | 27,8 | 35 | 27 |
| 14 | — | 11,5 | М22×1,5 | 18 | | 16 | 13,5 | М24×1,5 | 20 | 24,2 | 21,8 | 29 | 22 |
| | | | | | | 18 | 15,5 | М27×1,5 | 22 | 27,2 | 24,8 | 32 | 24 |
| | | | | | | 20 | 17,0 | М30×1,5 | 24 | 30,2 | 27,8 | 35 | 27 |
| | | | | | | 22 | 19,0 | М33×2 | 27 | 33,2 | 30,0 | 38 | |
| 16 | — | 13,5 | М24×1,5 | 20 | 18 | 18 | 15,5 | М27×1,5 | 22 | 27,2 | 24,8 | 32 | 24 |
| | | | | | | 20 | 17,0 | М30×1,5 | 24 | 30,2 | 27,8 | 35 | 27 |
| | | | | | | 22 | 19,0 | М33×2 | 27 | 33,2 | 30,0 | 38 | |
| | | | | | | 25 | 22,0 | | 28 | | | | 30 |
| 18 | — | 15,5 | М27×1,5 | | | 20 | 17,0 | М30×1,5 | 24 | 30,2 | 27,8 | 35 | 27 |
| | | | | | | 22 | 19,0 | М33×2 | 27 | 33,2 | 30,0 | 38 | |
| | | | | | | 25 | 22,0 | | 28 | | | | 30 |
| | | | | | | 28 | 25,0 | М39×2 | 34 | 39,2 | 36,0 | 44 | 36 |
| 20 | — | 17,0 | М30×1,5 | 24 | 19 | 25 | 22,0 | М33×2 | 28 | 33,2 | 30,0 | 38 | 30 |
| 22 | — | 19,0 | М33×2 | 27 | 22 | 28 | 25,0 | М39×2 | 34 | 39,2 | 36,0 | 44 | 36 |

Пример условного обозначения фланцевого пере алюминиевого сплава:

*Угольник фланцевый 10—12—31А*

В мм

| $l$ | $l_2$ | $l_3$ | | $L$ | | $L_1$ | $h$ | $h_1$ | $b$ | $B$ | Масса 100 шт., кг | | |
|---|---|---|---|---|---|---|---|---|---|---|---|---|---|
| Пред. откл. ±0,4 | | Номин. | Пред. откл. | Номин. | Пред. откл. | Пред. откл. | | | | | Алюминиевый сплав | Сталь | Бронза |
| | | | | | | ±0,4 | ±0,2 | | | | | | |
| 30,5 | 3,0 | 7,1 | ±0,25 | 24 | ±0,3 | 43 | 2,0 | 2,0 | 3,5 | 7 | 1,78 | 5,06 | 4,86 |
| 32,5 | | 8,1 | | 25 | | 45 | | | | 9 | 2,18 | 6,21 | 5,94 |
| | 3,5 | | | | | 46 | | | | | 2,33 | 6,64 | 6,36 |
| | | 10,1 | | 26 | | 48 | | | 4,5 | 10 | 2,77 | 7,80 | 7,56 |
| 35,5 | 4,5 | | | 27 | | 49 | | | | | 2,97 | 8,47 | 8,11 |
| | | 11,1 | | 28 | | 52 | | | | 13 | 4,16 | 11,85 | 11,33 |
| | 5,0 | | | 32 | | 53 | | | | | 4,36 | 12,41 | 11,90 |
| 38,0 | | 12,1 | | 33 | | 54 | | | | 15 | 4,80 | 13,68 | 13,10 |
| 39,0 | | 13,6 | | 34 | | 55 | | | | 17 | 6,08 | 17,30 | 16,60 |
| 40,0 | | 15,1 | | 35 | | 57 | | | | 18 | 7,12 | 20,30 | 19,45 |
| 38,0 | 6,5 | 12,1 | | 34 | | 55 | | | | 15 | 5,48 | 15,60 | 14,92 |
| 39,0 | | 13,6 | | 35 | | 56 | | | | 17 | 6,52 | 18,60 | 17,80 |
| 40,0 | | 15,1 | | 36 | | 58 | | | | 18 | 7,77 | 22,10 | 21,20 |
| 44,0 | | 16,6 | ±0,3 | 38 | | 63 | | | 5,5 | 21 | 9,15 | 26,10 | — |
| 39,0 | 7,5 | 13,6 | | 36 | ±0,4 | 57 | 2,5 | 2,5 | 4,5 | 17 | 7,01 | 20,00 | 19,15 |
| 40,0 | | 15,1 | | 37 | | 59 | | | | 18 | 8,36 | 23,81 | 22,82 |
| 44,0 | | 16,6 | | 39 | | 63 | | | 5,5 | 21 | 9,78 | 27,85 | — |
| | | | | | | | | | | 22 | 10,28 | 28,90 | |
| 40,0 | 8,5 | 15,1 | | 38 | | 60 | | | 4,5 | 18 | 8,92 | 25,40 | 24,30 |
| 44,0 | | 16,6 | | 40 | | 64 | | | 5,5 | 21 | 10,67 | 29,50 | — |
| | | | | | | | | | | 22 | 11,20 | 31,90 | |
| 46,0 | 9,0 | 19,6 | | 42 | | 70 | | | | 28 | 12,40 | 35,30 | |
| 44,0 | | 16,6 | | 41 | | 65 | | | | 2 | 12,25 | 34,90 | |
| 46,0 | 10,0 | 19,6 | | 46 | | 75 | | | | 26 | 15,45 | 44,00 | |
| | | | | | | | | | | 28 | 16,30 | 46,40 | |

ходного угольника к трубопроводам $D_н = 10$ мм и $D_{щ} = 12$ мм из

*ГОСТ 20190—74*

То же, из стали марки 45:

*Угольник фланцевый 10—12—22А ГОСТ 20190—74*

То же, из стали марки 12Х18Н9Т:

*Угольник фланцевый 10—12—13А ГОСТ 20190—74*

То же, из стали марки 13Х11Н2В2МФ:

*Угольник фланцевый 10—12—11А ГОСТ 20190—74*

То же, из бронзы:

*Угольник фланцевый 10—12—41А ГОСТ 20190—74*

То же, для изделий общего применения:

*Угольник фланцевый 10—12—31 ГОСТ 20190—74*

*Угольник фланцевый 10—12—22 ГОСТ 20190—74*

*Угольник фланцевый 10—12—13 ГОСТ 20190—74*

*Угольник фланцевый 10—12—11 ГОСТ 20190—74*

*Угольник фланцевый 10—12—41 ГОСТ 20190—74*

2. Резьбовая часть угольников — по ГОСТ 13955—74.
3. Маркировать и клеймить — по ГОСТ 13977—74.
4. Технические условия — по ГОСТ 13977—74.

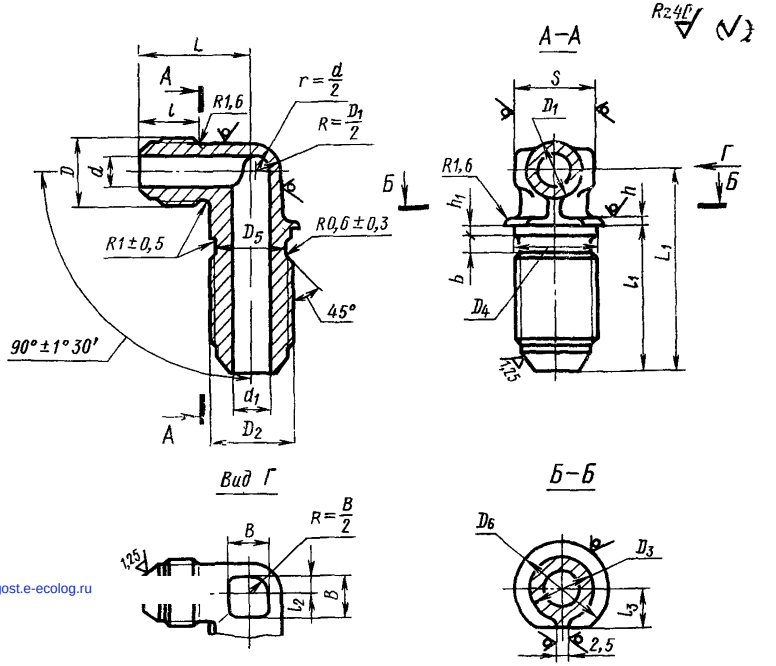


gost.e-ecolog.ru