УДК 621.643.4.065:006.354 Группа Г18

ГОСУДАРСТВЕННЫЙ СТАНДАРТ СОЮЗА ССР

ПРОХОДНИКИ ПРЯМЫЕ ГЕРМЕТИЗИРУЕМЫЕ ДЛЯ СОЕДИНЕНИЙ ТРУБОПРОВОДОВ ПО НАРУЖНОМУ КОНУСУ

Конструкция и размеры

ГОСТ 20188—74*

Hermeticable unions for tube connections on external cone. Construction and dimensions

Постановлением Государственного комитета стандартов Совета Министров СССР от 10 сентября 1974 г. № 2124 срок введения установлен

с 01.07.75

Проверен в 1985 г.

Несоблюдение стандарта преследуется по закону

1. Конструкция и размеры прямых герметизирующих проходников должны соответствовать указанным на чертеже и в таблице.

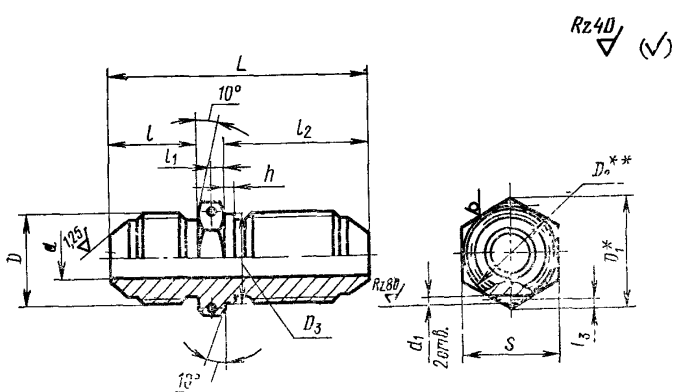

* Размер для справок

** $D_2 \approx S$.

Издание официальное **Перепечатка воспрещена**

★

** Переиздание (январь 1988 г.) с Изменениями № 1, 2, утвержденными в декабре 1980 г., январе 1986 г. (ИУС 3—81, 5—86).*

gost.e-ecolog.ru

Размеры в мм

Наружный диаметр трубы $D_н$	Применяемость	d	d_1 (пред. откл. $^{+0,12}_{-0,06}$)	D	D_1	D_2	S	l	l_1		l_2		l_3	L	h	Масса 100 шт., кг		
								Пред. откл. ±0,3	Номин.	Пред. откл.	Номин.	Пред. откл.	Пред. откл. ±0,2		Пред. откл. +0,2	Алюминиевый сплав	Сталь	Бронза
3		1,7	1,2	M8×1	13,8	8,2	12	13	3,0	±0,2	25,5	±0,3	1,5	44	1,5	—	—	1,50
4		2,7		M10×1	16,2	10,2	14	14			26,5			46		—	2,60	2,49
6		3,7		M12×1		12,2		15			27,5			48		1,15	3,22	3,09
8		5,5	1,5	M14×1	19,6	14,2	17				29,0		2,0	50	2,0	1,50	4,20	4,02
10		7,5		M16×1	21,9	16,2	19	16			31,0			53		2,06	5,77	5,52
12		9,5		M20×1,5	25,4	20,2	22	20			34,0			60		3,20	8,97	8,59
14		11,5		M22×1,5	27,7	22,2	24									3,82	10,70	10,22
16		13,5		M24×1,5	31,2	24,2	27	21	4,0	±0,25	36,5	±0,4		65	2,5	4,61	12,90	12,35
18		15,5		M27×1,5	34,6	27,2	30				37,5			66		5,69	15,91	15,22
20		17,0		M30×1,5	36,9	30,2	32	22			38,5			69		8,01	22,42	21,50
22		19,0		M33×2	41,6	33,2	36	26			42,5			77		8,65	24,20	
25		22,0														9,97	28,00	
28		25,0		M39×2	47,3	39,2	41	27			44,5			80		11,33	31,80	
30		27,0														12,02	33,70	—
32		28,0	2,0	M42×2	53,1	42,2	46		4,5		46,0		2,5	82	3,0	13,57	38,00	
34		30,0		M45×2		45,2		28	4,0							15,87	44,40	
36		32,0		M48×2	57,7	48,2	50	29			47,0			84		17,51	49,10	
38		34,0														18,40	51,60	

Пример условного обозначения прямого проходника к трубопроводу $D_н = 14$ мм из алюминиевого сплава:

Проходник прямой 14—31А ГОСТ 20188—74

То же, из стали марки 45:

Проходник прямой 14—22А ГОСТ 20188—74

То же, из стали марки 12Х18Н9Т:

Проходник прямой 14—13А ГОСТ 20188—74

То же, из стали марки 13Х11Н2В2МФ:

Проходник прямой 14—11А ГОСТ 20188—74

То же, из бронзы:

Проходник прямой 14—41А ГОСТ 20188—74

То же, для изделий общего применения:

Проходник прямой 14—31 ГОСТ 20188—74

Проходник прямой 14—22 ГОСТ 20188—74

Проходник прямой 14—13 ГОСТ 20188—74

Проходник прямой 14—11 ГОСТ 20188—74

Проходник прямой 14—41 ГОСТ 20188—74

(Измененная редакция, Изм. № 1, 2).

2. Резьбовая часть проходников — по ГОСТ 13955—74.
3. Маркировать и клеймить — по ГОСТ 13977—74.
4. Технические условия — по ГОСТ 13977—74.

gost.e-ecolog.ru