ГОСУДАРСТВЕННЫЙ СТАНДАРТ
СОЮЗА ССР

БАНДАЖИ ЧЕРНЫЕ ИЗ УГЛЕРОДИСТОЙ СТАЛИ ДЛЯ ПОДВИЖНОГО СОСТАВА ЖЕЛЕЗНЫХ ДОРОГ УЗКОЙ КОЛЕИ

ПРОФИЛИ И РАЗМЕРЫ

ГОСТ 20179—74

Издание официальное

ГОСУДАРСТВЕННЫЙ КОМИТЕТ СССР ПО СТАНДАРТАМ
Москва

gost.e-ecolog.ru

УДК 625.2.012.511.3:006.354 Группа В41

ГОСУДАРСТВЕННЫЙ СТАНДАРТ СОЮЗА ССР

БАНДАЖИ ЧЕРНЫЕ ИЗ УГЛЕРОДИСТОЙ СТАЛИ ДЛЯ ПОДВИЖНОГО СОСТАВА ЖЕЛЕЗНЫХ ДОРОГ УЗКОЙ КОЛЕИ

Профили и размеры

Rough tyres carbon steel for the rolling stock on narrow gauge railways. Profiles and sizes

ГОСТ 20179—74*

Взамен
ГОСТ 3708—47 и
ГОСТ 3709—47

Постановлением Государственного комитета стандартов Совета Министров СССР от 4 сентября 1974 г. № 2097 срок введения установлен с 01.01. 1976 г.
Проверен в 1980 г.

Несоблюдение стандарта преследуется по закону

1. Настоящий стандарт распространяется на черные бандажи для локомотивов, вагонов и подвижного состава специального назначения и устанавливает их профили и размеры.

2. Бандажи должны изготовляться двух профилей — I и II. Бандажи профиля II применяют для рудничных электровозов. Размеры бандажа профиля I должны соответствовать приведенным на черт. 1 и в табл. 1, профиля II — на черт. 2 и в табл. 2.

Издание официальное Перепечатка воспрещена

* *Переиздание апрель 1981 г. с Изменением № 1, утвержденным в январе 1981 г. (ИУС 4—1981 г.).*

© Издательство стандартов, 1982

Профиль 1

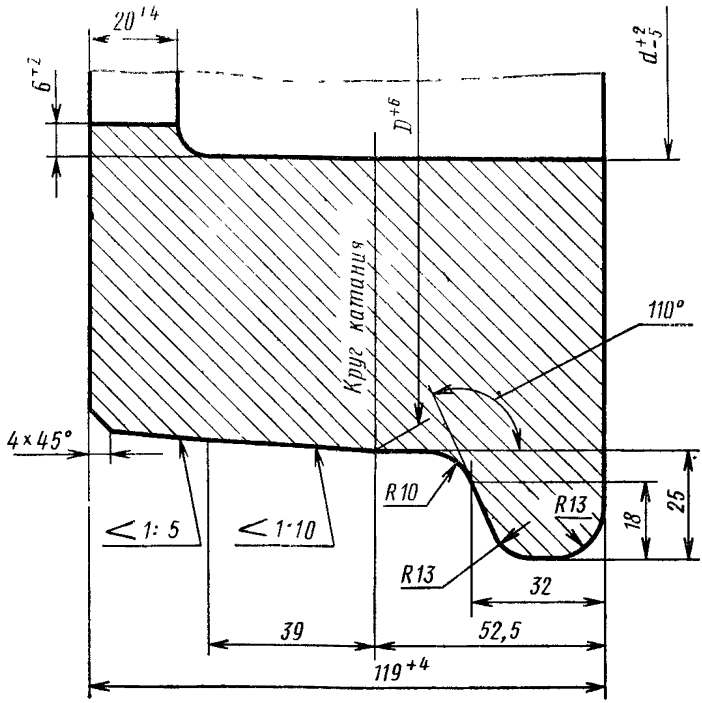

Черт. 1

Таблица 1

Размеры в мм

Внутренний диаметр d	Диаметр по кругу катания D	Масса бандажа, кг
400	546	117
470	616	134

Обозначение бандажа профиля 1 номинальными диаметрами: внутренним $d=470$ мм и по кругу катания $D=616$ мм:

Бандаж I 470×616 ГОСТ 20179—74

Профиль II

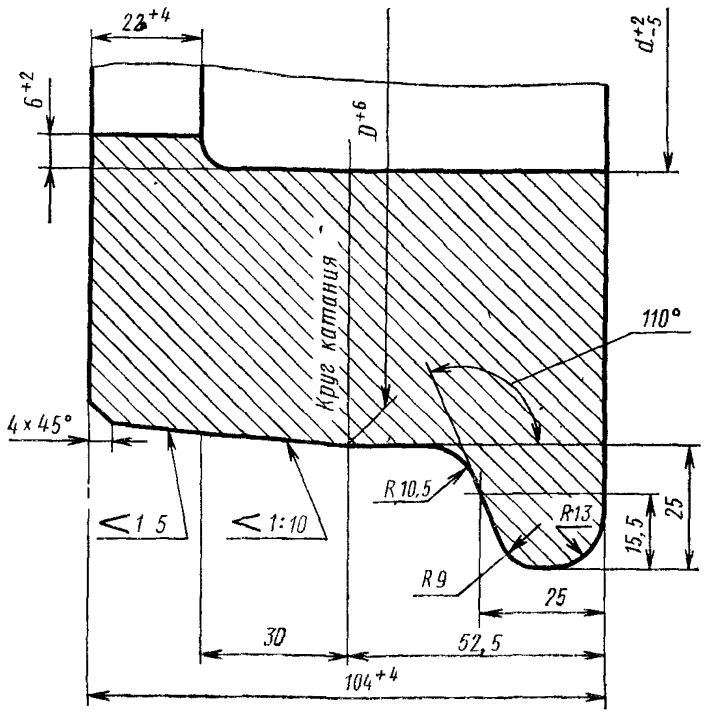

Черт. 2

Таблица 2

Размеры в мм

Внутренний диаметр d	Диаметр по кругу катания D	Масса бандажа, кг
566	686	115
642	766	134

Обозначение бандажа профиля II номинальными диаметрами: внутренним $d=566$ мм и по кругу катания $D=686$ мм:

Бандаж II 566×686 ГОСТ 20179—74

Примечание. Допускается уклон на внутренней боковой поверхности бандажа до 1°, а также овальность, разностенность и другие отклонения от геометрической формы бандажа по окружностям в пределах полей допусков на внутренний и наружный диаметры.

(Измененная редакция, Изм. № 1).

3. Технические требования к черным бандажам — по ГОСТ 17055—71.

4. Массу черных бандажей следует подсчитывать по номинальным размерам с учетом допустимых предельных отклонений при плотности стали 7,85 г/см^3.

5. Бандажи, предназначенные для ремонтных целей, диаметрами (D и d) и шириной, отличающимися от указанных в настоя-

gost.e-ecolog.ru

...рте, должны изготовляться по рабочим чертежам, утвержденным в установленном порядке, и в соответствии с требованиями ГОСТ 17055—71.