УДК 621.744.4.0[illegible]2-2:621.88(083.74)

Группа Г21

ГОСУДАРСТВЕННЫЙ СТАНДАРТ СОЮЗА ССР

ШТЫРИ КОНТРОЛЬНЫЕ ДЛЯ МОДЕЛЬНЫХ ПЛИТ
Конструкция и размеры

Control pins for pattern plates. Design and dimensions

ГОСТ 20172—74

Взамен
МН 1906—61

Постановлением Государственного комитета стандартов Совета Министров СССР от 27 августа 1974 г. № 2067 срок действия установлен

с 01.07 1975 г.
до 01.07 1980 г.

Несоблюдение стандарта преследуется по закону

1. Конструкция и размеры контрольных штырей должны соответствовать указанным на чертеже и в таблице.

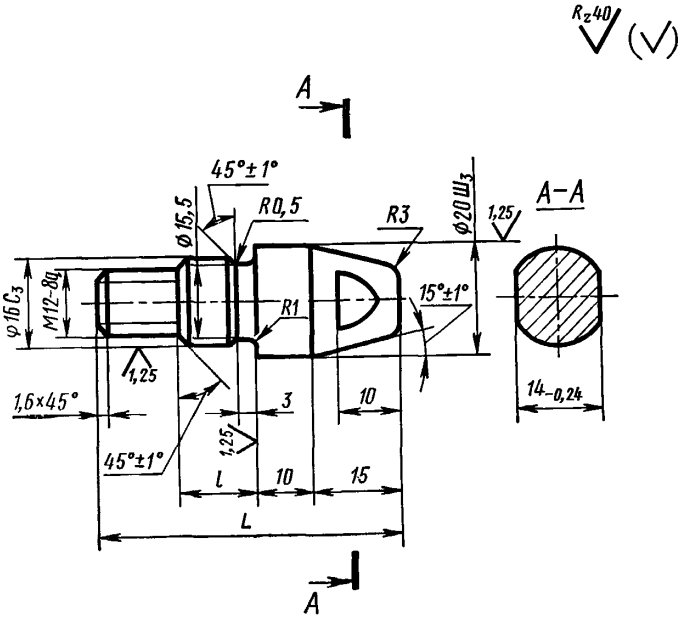

gost.e-ecolog.ru

Размеры в мм

Обозначение контрольных штырей	L	l	Теоретическая масса, кг
0298-0121	52	12	0,10
0298-0122	67	25	0,13

Пример условного обозначения контрольного штыря размером $L=52$ мм:

Штырь контрольный 0298-0121 ГОСТ 20172—74

2. Материал — сталь марки 45 по ГОСТ 1050—60.

3. Твердость — HRC 40...45.

4. Маркировать: наименование и обозначение штыря, обозначение стандарта и товарный знак предприятия-изготовителя.

Маркировку нанести на тару или упаковку для партии контрольных штырей одного типоразмера.

5. Технические требования — по ГОСТ 20131—74.

Изменение № 1 ГОСТ 20172—74 Штыри контрольные для модельных плит. Конструкция и размеры

Постановлением Государственного комитета СССР по стандартам от 09.02.82 № 514 срок введения установлен

с 01.05.82

Пункт 1. Заменить обозначения полей допусков C_3 на h8, $Ш_3$ на d9.

Таблица. Заменить наименование графы: «Теоретическая масса, кг» на «Масса, кг, не более».

(Продолжение см. стр. 88)

(Продолжение изменения к ГОСТ 20172—74)

Пункт 2. Заменить ссылку: ГОСТ 1050—60 на ГОСТ 1050—74.
Пункт 5. Заменить ссылку: ГОСТ 20131—74 на ГОСТ 20131—80.

(ИУС № 5 1982 г.)

Изменение № 2 ГОСТ 20172—74 Штыри контрольные для модельных плит. Конструкция и размеры

Утверждено и введено в действие Постановлением Государственного комитета СССР по стандартам от 17.12.87 № 4623

Дата введения 01.06.88

Под наименованием стандарта проставить код: ОКСТУ 3969.

Пункт 3. Заменить значение: HRC 40 ... 45 на 42 ... 46 HRC$_э$.

Пункт 5. Заменить слово: «требования» на «условия».

(ИУС № 3 1988 г.)

gost.e-ecolog.ru