УДК 621.744.4.062-2 : 674(083.74)

Группа Г21

ГОСУДАРСТВЕННЫЙ СТАНДАРТ СОЮЗА ССР

ВКЛАДЫШИ ДЕРЕВЯННЫЕ СМЕННЫЕ ДЛИНОЙ от 2506 до 2606 мм, ШИРИНОЙ от 1606 до 2006 мм ДЛЯ МОДЕЛЬНЫХ ПЛИТ

Конструкция и размеры

Changeable wooden inserts by length from 2506 to 2606 mm, width from 1606 to 2006 mm for pattern plates. Design and dimensions

ГОСТ 20170—74

Постановлением Государственного комитета стандартов Совета Министров СССР от 27 августа 1974 г. № 2067 срок действия установлен

с 01.07 1975 г.
до 01.07 1980 г.

Несоблюдение стандарта преследуется по закону

1. Конструкция и размеры вкладышей должны соответствовать указанным на черт. 1 и в табл. 1.

Издание официальное

Перепечатка воспрещена

gost.e-ecolog.ru

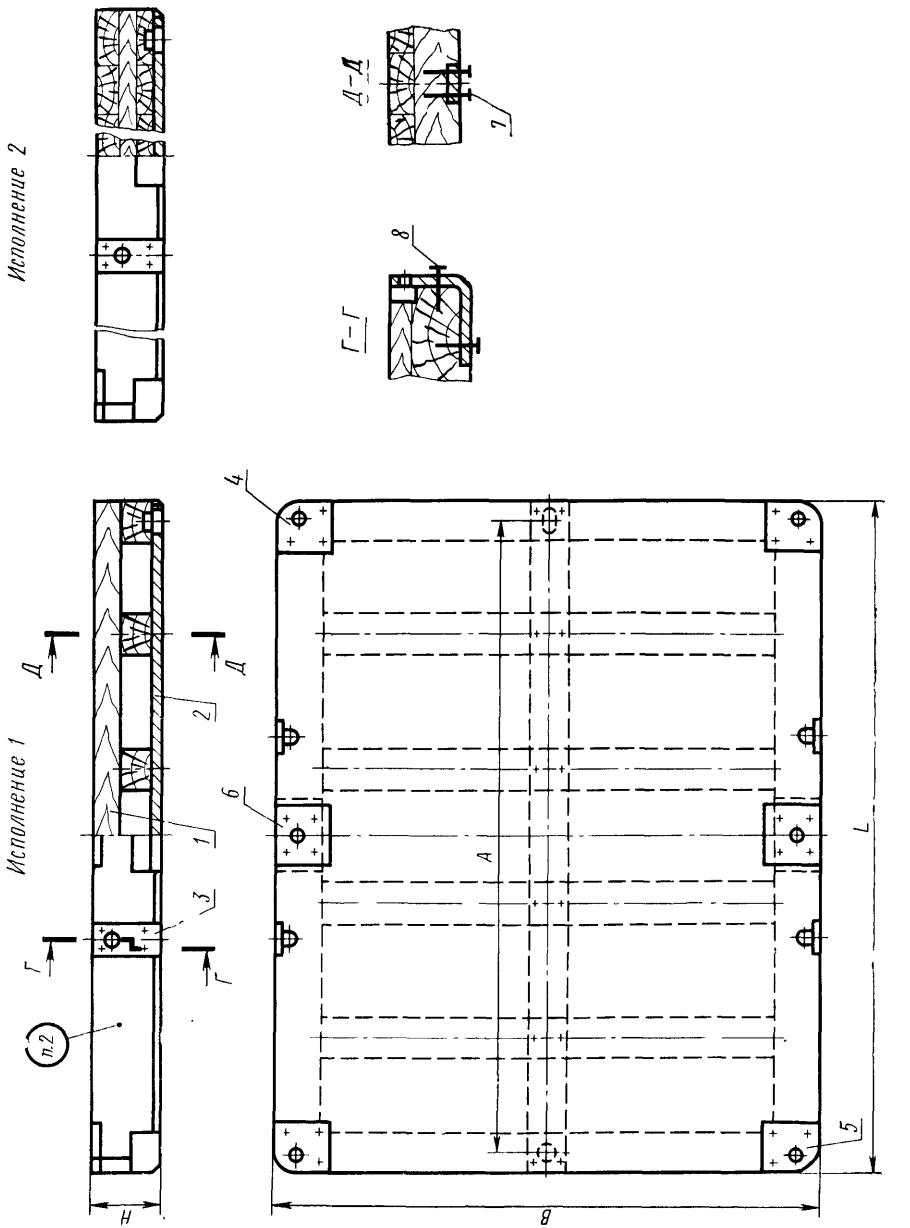

Черт. 1

Таблица 1

Размеры в мм

Обозначение вкладышей	Исполнения	Применяемость	L	B	H	A (пред. откл. ±1,5)	Теоретическая масса, кг	Поз. 1 Плита Кол. 1	Поз. 2 Пластина фиксирующая по ГОСТ 20173—74 Кол. 1	Поз. 3 Пластина подъема по ГОСТ 20174—74 Кол. 4
								Обозначения		
0280-3101	1		2606	1606	150	2500	188,6	0280-3101/001	0298-1094	0298-1067
0280-3102	2						258,6	0280-3102/001		
0280-3103					200		337,6	0280-3103/001		0298-1071
0280-3104					250		416,5	0280-3104/001		0298-1074
0280-3105					300		495,8	0280-3105/001		0298-1077
0280-3106	1		2506	2006	150	2400	248,1	0280-3106/001	0298-1093	0298-1067
0280-3107	2						395,7	0280-3107/001		
0280-3108					200		527,0	0280-3108/001		0298-1071
0280-3109					250		653,9	0280-3109/001		0298-1074
0280-3111					300		781,2	0280-3111/001		0298-1077

Продолжение

Обозначение вкладышей	Поз. 4 Пластина опорная по ГОСТ 20175—74 Кол. 3	Поз. 5 Пластина опорная по ГОСТ 20175—74 Кол. 1	Поз. 6 Пластина опорная по ГОСТ 20175—74 Кол. 2	Поз. 7 Шуруп по ГОСТ 1145—70		Поз. 8 Шуруп по ГОСТ 1145—70	
	Обозначения				Количество	Обозначение	Количество
0280-3101	0298-1082	0298-1084	0298-1085	А 5×35.09.2	70	А 8×50.09.2	—
0280-3102							44
0280-3103					34		52
0280-3104							60
0280-3105							—
0280-3106					70		44
0280-3107							52
0280-3108					34		60
0280-3109							
0280-3111							

Пример условного обозначения вкладыша размерами $L=2606$ мм, $H=150$ мм, исполнения 1:

Вкладыш 0280-3101 ГОСТ 20170—74

2. Маркировать: обозначение вкладыша и товарный знак предприятия-изготовителя.

3. Конструкция и размеры плит (поз. 1) должны соответствовать указанным на черт. 2, 3 и в табл. 2.

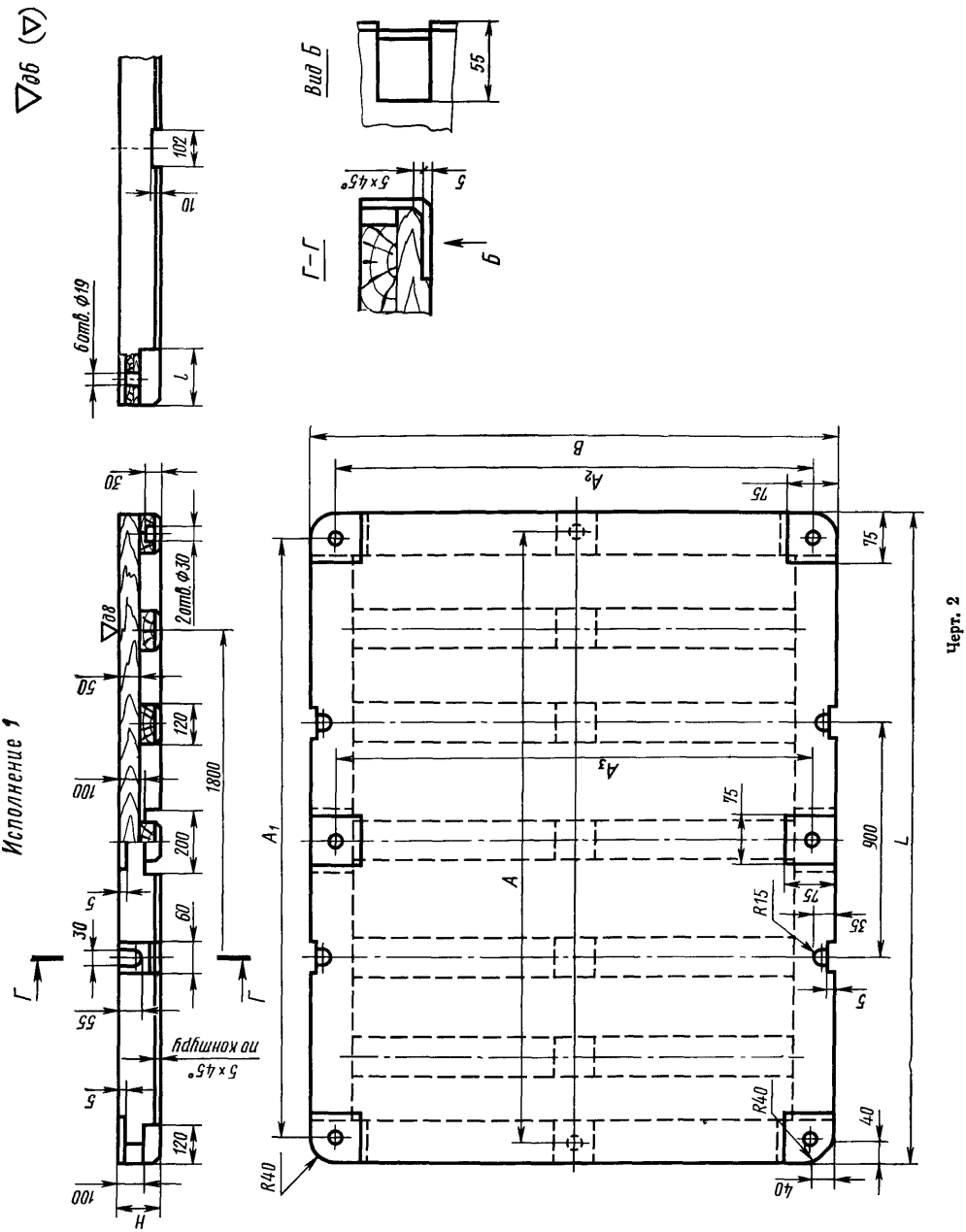
Исполнение 1
Вид Б
Г–Г
6 отв. Ф19
2 отв. Ф30
5×45°
по контуру
1800
900
R15
R40
A
A1
A2
A3
B
L
H
Г
Б

Черт. 2

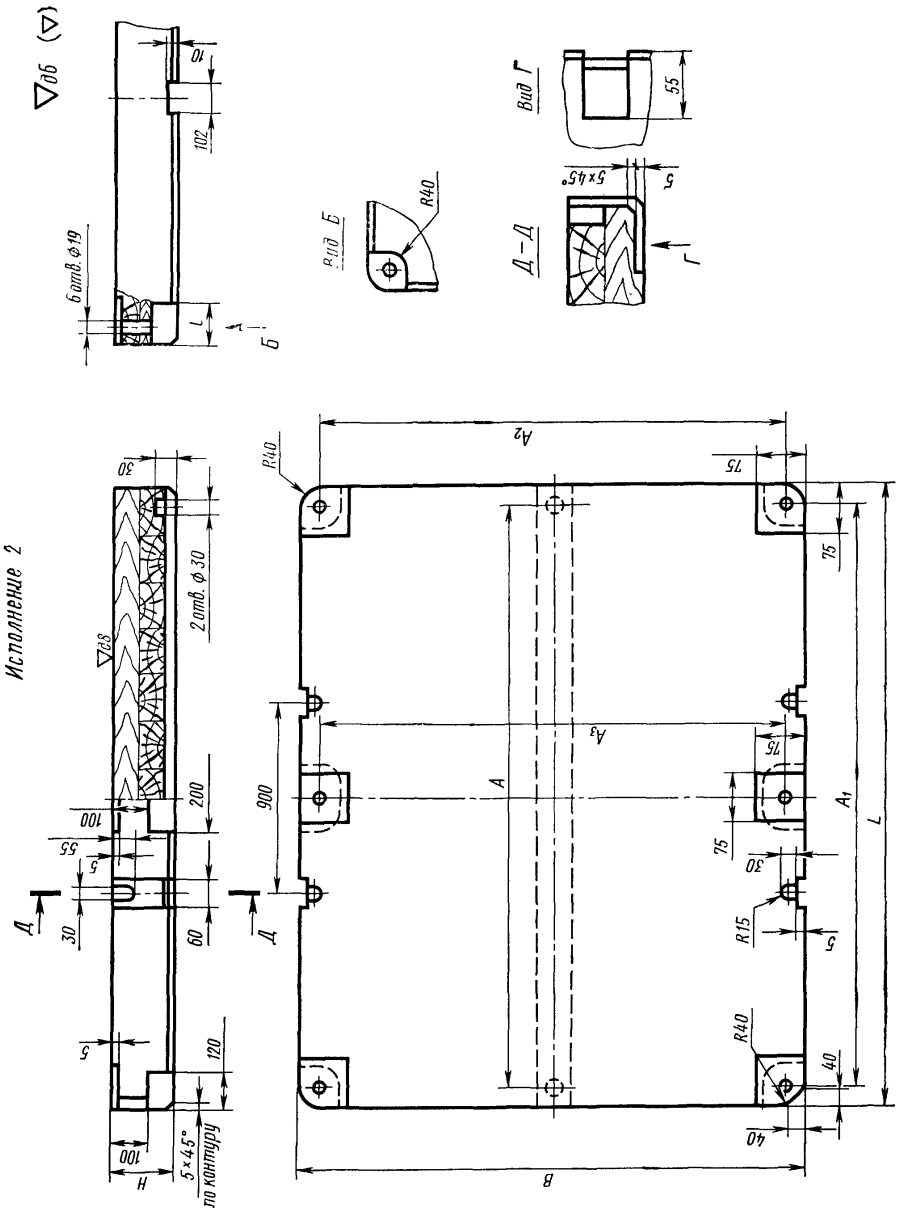
Исполнение 2
Вид Б
Вид Г
Д–Д
6 отв. ⌀19
2 отв. ⌀30
5×45° по контуру
R40
R15
A
A1
A2
A3
B
L
H
Д
Б
Г

Черт. 3

Таблица 2

Размеры в мм

Обозначение плит	Исполнения	L	B	H	A	A_1	A_2	A_3	l	Теоретическая масса, кг
0280-3101/001	1	2606	1606	150	2500	2530	1530	1530	120	167,0
0280-3102/001	2									237,0
0280-3103/001				200						315,5
0280-3104/001				250						394,0
0280-3105/001				300						472,5
0280-3106/001	1	2506	2006	150	2400	2430	1650	1930	280	227,5
0280-3107/001	2									375,0
0280-3108/001				200						506,0
0280-3109/001				250						632,5
0280-3111/001				300						759,0

Пример условного обозначения плиты размерами $L=2606$ мм, $H=150$ мм, исполнения 1:

Плита 0280-3101/001 ГОСТ 20170—74

4. Технические требования — по ГОСТ 20131—74.

Изменение № 1 ГОСТ 20170—74 Вкладыши деревянные сменные длиной от 2506 до 2606 мм, шириной от 1606 до 2006 мм для модельных плит. Конструкция и размеры

Постановлением Государственного комитета СССР по стандартам от 09.02.82 № 513 срок введения установлен

с 01.05.82

Пункт 1. Таблица 1. Заменить ссылку и обозначения шурупов (поз. 7 и 8): ГОСТ 1145—70 на ГОСТ 1145—80, А5×35.09.2 на 1—5×35.016, А8×50.09.2 на 1—8×50.016.

(Продолжение см. стр. 88)

(Продолжение изменения к ГОСТ 20170—74)

Пункты 1, 3. Таблицы 1, 2. Заменить наименование графы: «Теоретическая масса, кг» на «Масса, кг, не более».

Пункт 3. Заменить обозначения шероховатости: 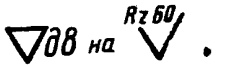 на .

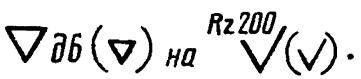 на .

Пункт 4. Заменить ссылку: ГОСТ 20131—74 на ГОСТ 20131—80.

(ИУС № 5 1982 г.)

Изменение № 2 ГОСТ 20170—74 Вкладыши деревянные сменные длиной от 2506 до 2606 мм, шириной от 1606 до 2006 мм для модельных плит. Конструкция и размеры

Утверждено и введено в действие Постановлением Государственного комитета СССР по стандартам от 17.12.87 № 4623

Дата введения 01.06.88

Под наименованием стандарта проставить код: ОКСТУ 3969.

Пункт 4. Заменить слово: «требования» на «условия».

(ИУС № 3 1988 г.)

gost.e-ecolog.ru