УДК 621.744.4.062-2 : 674(083.74)

Группа Г21

ГОСУДАРСТВЕННЫЙ СТАНДАРТ СОЮЗА ССР

ВКЛАДЫШИ ДЕРЕВЯННЫЕ СМЕННЫЕ ГЛУБОКИЕ ДЛИНОЙ ОТ 406 ДО 806 мм, ШИРИНОЙ ОТ 306 ДО 706 мм ДЛЯ МОДЕЛЬНЫХ ПЛИТ

Конструкция и размеры

Deep changeable wooden inserts by length from 406 to 806 mm, width from 306 to 706 mm for pattern plates. Design and dimensions

ГОСТ 20167—74

Взамен МН 1903—61

Постановлением Государственного комитета стандартов Совета Министров СССР от 27 августа 1974 г. № 2067 срок действия установлен

с 01.07 1975 г.
до 01.07 1980 г.

Несоблюдение стандарта преследуется по закону

1. Конструкция и размеры глубоких вкладышей должны соответствовать указанным на черт. 1 и в табл. 1.

gost.e-ecolog.ru

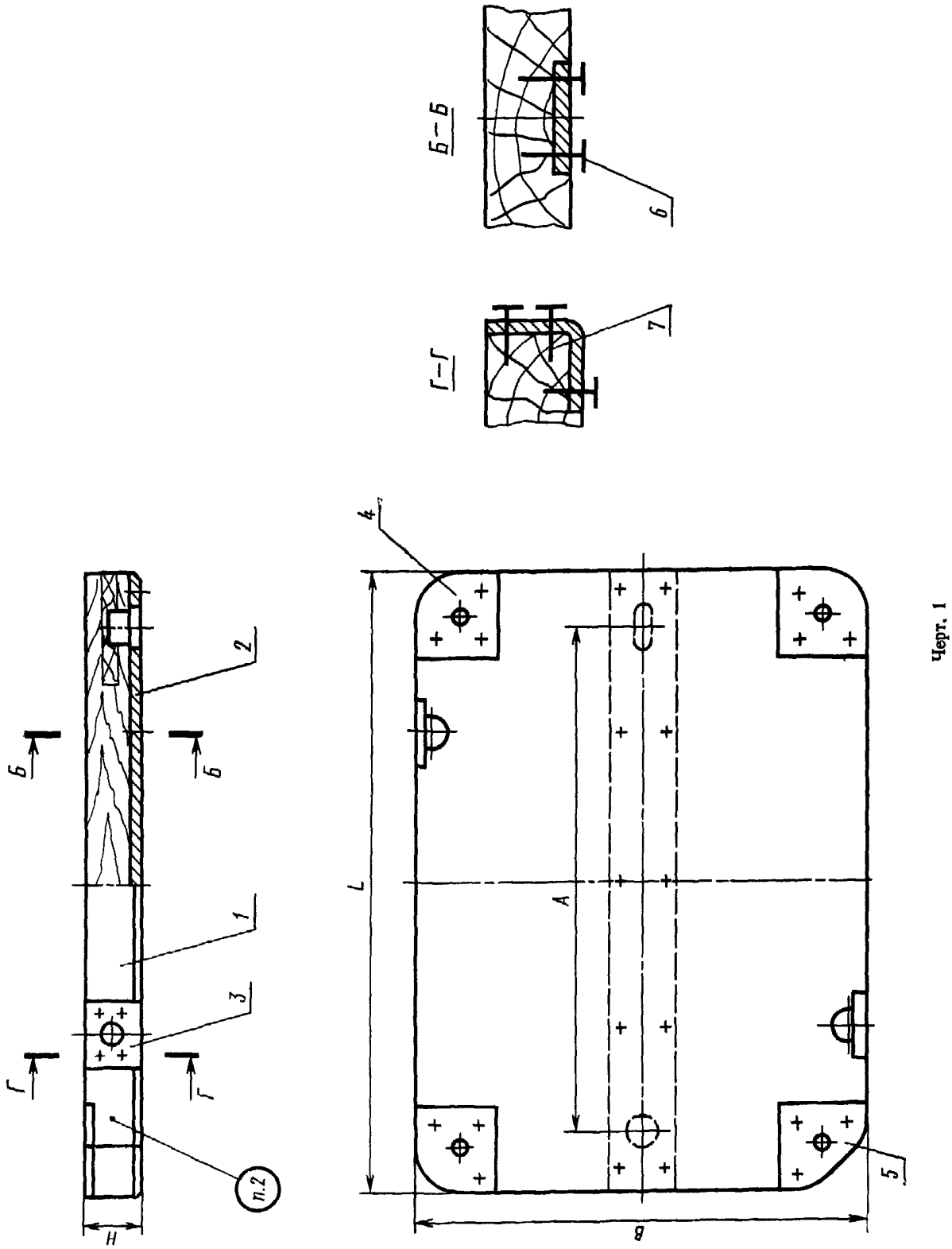

Черт. 1

Таблица 1

Размеры в мм

Обозначение вкладышей	Применяемость	L	B	H	A	Теоретическая масса, кг	Поз. 1. Плита Кол. 1	Поз. 2. Пластина фиксирующая по ГОСТ 20173—74 Кол. 1	Поз. 3. Пластина подъема по ГОСТ 20174—74 Кол. 2
							Обозначения		
0280-3019	—	406	306	50	300	4,7	0280 3019/001	0298-1091	0298-1061
0280-3021	—			100		8,0	0280-3021/001		0298-1062
0280-3001	—	456	356	50	350	5,8	0280-3001/001	0298-1101	0298-1061
0280-3002	—			100		10,1	0280-3002/001		0298-1062
0280-3003	—	506	406	50	400	7,0	0280-3003/001	0298-1102	0298-1061
0280-3004	—			100		12,2	0280-3004/001		0298-1062
0280-3005	—	606	506	50	500	10,0	0280-3005/001	0298-1103	0298-1061
0280-3006	—			100		17,8	0280-3006/001		0298-1062
0280-3007	—			150		26,0	0280-3007/001		0298-1065
0280-3010	—	806	706	50	700	17,3	0280-3010/001	0298-1104	0298-1061
0280-3011	—			100		31,5	0280-3011/001		0298-1062
0280-3012	—			150		46,0	0280-3012/001		0298-1065
0280-3013	—			200		60,4	0280-3013/001		0298-1068
0280-3014	—			250		74,8	0280-3014/001		0298-1072
0280-3015	—			300		89,4	0280-3015/001		0298-1075

Продолжение

Обозначение вкладышей	Поз. 4. Пластина опорная по ГОСТ 20175—74 Кол. 3,	Поз. 5. Пластина опорная по ГОСТ 20175—74 Кол. 1	Поз. 6. Шуруп по ГОСТ 1145—70		Поз. 7. Шуруп по ГОСТ 1145—70	
	Обозначения			Количество	Обозначение	Количество
0280-3019	0298-1081	0298-1083	А 5×35.09.2	30	А 5×50.09.2	—
0280-3021						
0280-3001						
0280-3002						
0280-3003						
0280-3004						
0280-3005						
0280-3006						
0280-3007				38		—
0280-3010				30		—
0280-3011						
0280-3012				38		—
0280-3013				20		22
0280-3014						26
0280-3015						30

Пример условного обозначения вкладыша размерами $L=406$ мм, $H=50$ мм:

Вкладыш 0280-3019 ГОСТ 20167—74

2. Маркировать: обозначение вкладыша и товарный знак предприятия-изготовителя.
3. Конструкция и размеры плит (поз. *1*) должны соответствовать указанным на черт. 2 и в табл. 2.

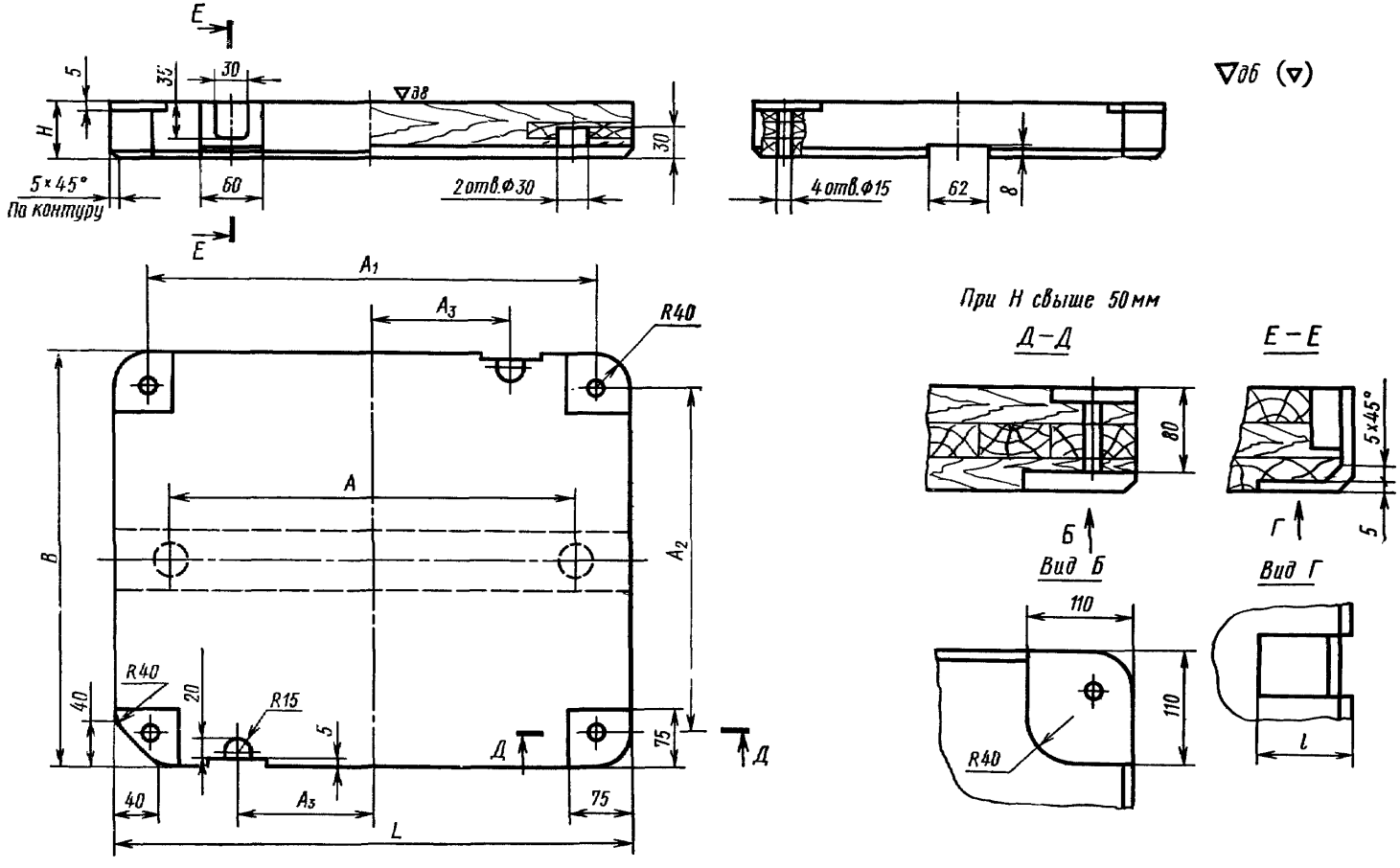

Черт. 1

Таблица 2

Размеры в мм

Обозначение плит	Применяемость	L	B	H	A	A_1	A_2	A_3	l	Теоретическая масса, кг
0280-3019/001		406	306	50	300	340	240	130	25	3,0
0280-3021/001				100						6,1
0280-3001/001		456	356	50	350	390	290			4,0
0280-3002/001				100						8,0
0280-3003/001		506	406	50	400	440	340			5,0
0280-3004/001				100						10,0
0280-3005/001		606	506	50	500	530	430	140		7,6
0280-3006/001				100						15,2
0280-3007/001				150					55	22,8
0280-3010/001		806	706	50	700	730	630	150	25	14,0
0280-3011/001				100						28,2
0280-3012/001				150					55	42,4
0280-3013/001				200						56,6
0280-3014/001				250						70,8
0280-3015/001				300						85,0

Пример условного обозначения плиты размерами L=406 мм, H=50 мм:

Плита 0280-3019/001 ГОСТ 20167—74

4. Технические требования — по ГОСТ 20131—74.

Изменение № 1 ГОСТ 20167—74 Вкладыши деревянные сменные глубокие длиной от 406 до 806 мм, шириной от 306 до 706 мм для модельных плит. Конструкция и размеры

Постановлением Государственного комитета СССР по стандартам от 09.02.82 № 513 срок введения установлен

с 01.05.82

Пункт 1. Таблица 1. Заменить ссылку и обозначения шурупов (поз. 6 и 7): ГОСТ 1145—70 на ГОСТ 1145—80, А5×35.09.2 на 1—5×35.016, А5×50.09.2 на 1—5×50.016.

Пункты 1, 3. Таблицы 1, 2. Заменить наименование графы: «Теоретическая масса, кг» на «Масса, кг, не более».

(Продолжение см. стр. 86)

(Продолжение изменения к ГОСТ 20167—74)

Пункт 3. Чертеж 2. Подрисуночная подпись. Заменить слова: «Черт. 1» на «Черт. 2»; заменить обозначения шероховатости 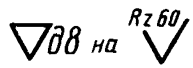 на 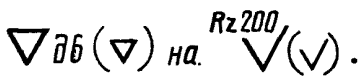.

Пункт 4. Заменить ссылку: ГОСТ 20131—74 на ГОСТ 20131—80.

(ИУС № 5 1982 г.)

Изменение № 2 ГОСТ 20167—74 Вкладыши деревянные сменные глубокие длиной от 406 до 806 мм, шириной от 306 до 706 мм для модельных плит. Конструкция и размеры.

Утверждено и введено в действие Постановлением Государственного комитета СССР по стандартам от 17.12.87 № 4622

Дата введения 01.06.88

Под наименованием стандарта проставить код: ОКСТУ 3969.

Пункт 4. Заменить слово: «требования» на «условия».

(ИУС № 3 1988 г.)

gost.e-ecolog.ru