УДК 621.744.4.062{083.74}

Группа Г21

ГОСУДАРСТВЕННЫЙ СТАНДАРТ СОЮЗА ССР

ПЛИТЫ МОДЕЛЬНЫЕ СО СМЕННЫМИ ДЕРЕВЯННЫМИ ВКЛАДЫШАМИ ДЛЯ ОПОКИ РАЗМЕРАМИ В СВЕТУ 1000×800 мм НА ФОРМОВОЧНЫЕ ЛИТЕЙНЫЕ МАШИНЫ С ПОВОРОТОМ ПОЛУФОРМЫ С ДОПРЕССОВКОЙ

Конструкция и размеры

Pattern plates with changeable wooden inserts for moulding box having inside dimensions 1000×800 mm for moulding founry machines with turn of half mould with squeezing. Design and dimensions

ГОСТ 20159—74

Взамен МН 1896—61

Постановлением Государственного комитета стандартов Совета Министров СССР от 27 августа 1974 г. № 2067 срок действия установлен с 01.07 1975 г. до 01.07 1980 г.

Несоблюдение стандарта преследуется по закону

1. Конструкция и размеры модельных плит должны соответствовать указанным на черт. 1 и в табл. 1.

Издание официальное

Перепечатка воспрещена

gost.e-ecolog.ru

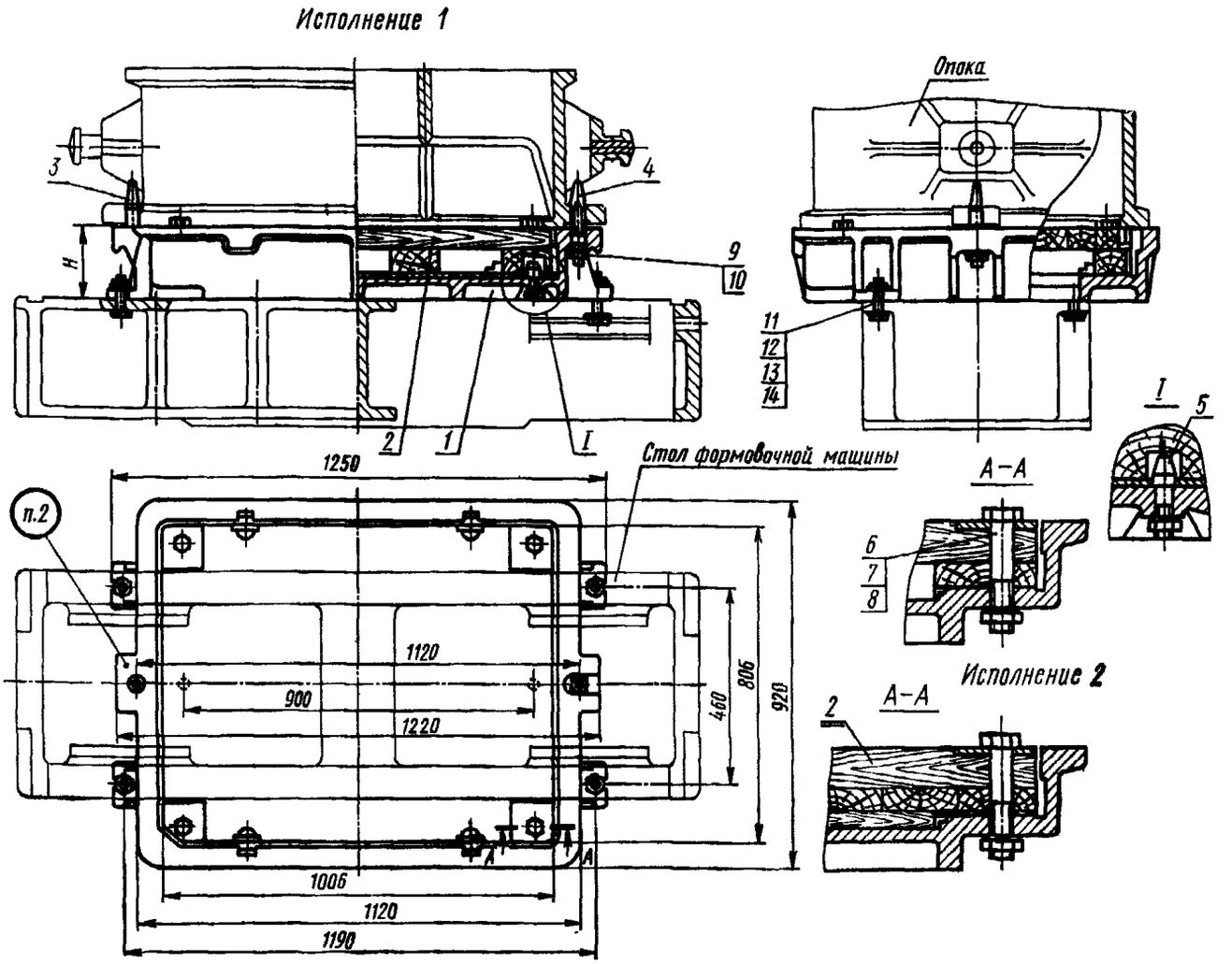

1—рама по табл. 1; *2*—вкладыш по табл. 1; *3*—штырь центрирующий 0290-2504 по ГОСТ 20122—74 (кол. 1); *4*—штырь направляющий 0290-2554 по ГОСТ 20123—74 (кол. 1); *5*—штырь контрольный 0298-0122 по ГОСТ 20172—74 (кол. 2); *6*—болт М12×120.66.05 по ГОСТ 7808—70 (кол. 4); *7*—шайба 12.65Г.05 по ГОСТ 6402—70 (кол. 6); *8*—гайка М12.6.05 по ГОСТ 5927—70 (кол. 6); 9—гайка М16.6.05 по ГОСТ 5927—70 (кол. 2); *10*—шайба 16.65Г.05 по ГОСТ 6402—70 (кол. 2); *11*—болт М20×75.66.05 по ГОСТ 7808—70 (кол. 4); *12*—гайка М20.6.05 по ГОСТ 5927—70 (кол. 4); *13*—шайба 20.65Г.05 по ГОСТ 6402—70 (кол. 4); *14*—шайба 20.58.05 по ГОСТ 11371—70 (кол. 4).

Черт. 1

Таблица 1

Обозначение модельных плит	Исполнения	Применяемость	*H*, мм	Теоретическая масса, кг	Поз. *1*. Рама Кол. 1	Поз. *2*. Вкладыш по ГОСТ 20168—74 Кол. 1
					Обозначения	
0280-2781	1		145	219	0280-2781/001	0280-3071
0280-2782	2			230		0280-3072
0280-2783			195	277	0280-2783/001	0280-3073
0280-2784			245	325	0280-2784/001	0280-3074

Пример условного обозначения модельной плиты размером $H=145$ мм, исполнения 1:

Плита модельная 0280-2781 ГОСТ 20159—74

2. Маркировать: обозначение модельной плиты и товарный знак предприятия-изготовителя.

3. Конструкция и размеры рам (поз. *1*) должны соответствовать указанным на черт. 2 и в табл. 2.

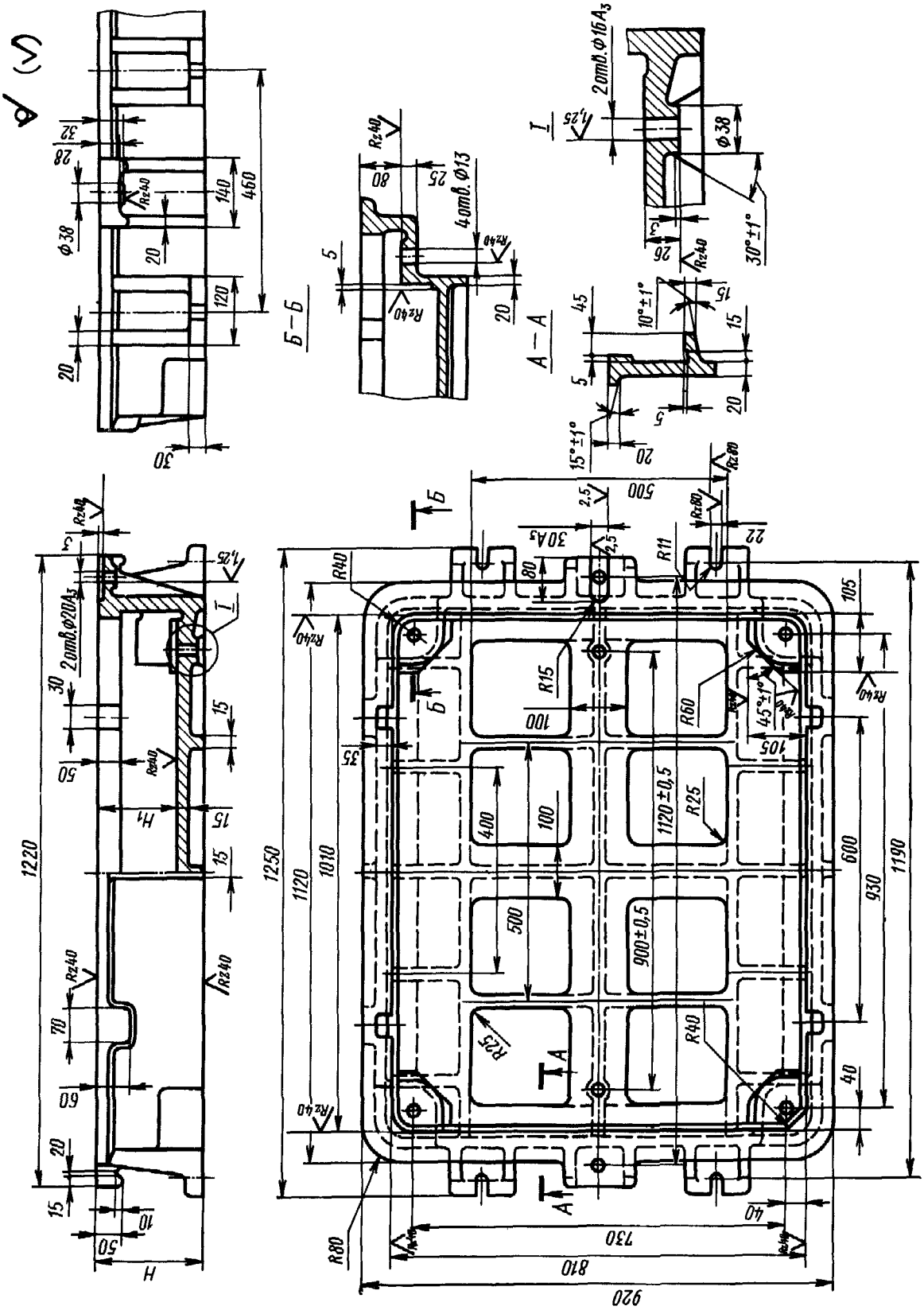
Б—Б
А—А
2отв.Ф16А3
4отв.Ф13
2отв.Ф20А3
30А3
1120±0,5
900±0,5
45°±1°
10°±1°
15°±1°
30°±1°
1220
1250
1120
1010
1190
930
600
500
730
810
920
500
400
100
R15
R60
R25
R40
R11
R80
Rz40
Rz80

Черт. 2

Таблица 2

Размеры в мм

Обозначение рам	H	H_1 (пред. откл. по A_4)	Теоретическая масса, кг
0280-2781/001	145	100	176
0280-2783/001	195	150	203
0280-2784/001	245	200	230

Пример условного обозначения рамы размером $H=145$ мм:

Рама 0280-2781/001 ГОСТ 20159—74

4. Материал — чугун не ниже марки СЧ 18—36 по ГОСТ 1412—70.
5. Неуказанные радиусы 5—10 мм.
6. Технические требования — по ГОСТ 20131—74.

Изменение № 1 ГОСТ 20159—74 Плиты модельные со сменными деревянными вкладышами для опоки размерами в свету 1000×800 мм на формовочные литейные машины с поворотом полуформы с допрессовкой. Конструкция и размеры

Постановлением Государственного комитета СССР по стандартам от 09.02.82 № 511 срок введения установлен

с 01.05.82

Пункт 1. Заменить обозначение шайбы (поз. 14): 20.58.05 по ГОСТ 11371—70 на 20.02.05 по ГОСТ 11371—78.

Пункты 1, 3. Таблицы 1, 2. Заменить наименование графы: «Теоретическая масса, кг» на «Масса, кг, не более».

(Продолжение см. стр. 82)

(Продолжение изменения к ГОСТ 20159—74)

Пункт 3. Заменить обозначения полей допусков: A_3 на H8, A_4 на H11.

Пункт 4. Заменить обозначение марки чугуна: СЧ18—36 по ГОСТ 1412—70 на СЧ18 по ГОСТ 1412—79.

Пункт 6. Заменить ссылку: ГОСТ 20131—74 на ГОСТ 20131—80.

(ИУС № 5 1982 г.)

Изменение № 2 ГОСТ 20159—74 Плиты модельные со сменными деревянными вкладышами для опоки размерами в свету 1000×800 мм на формовочные литейные машины с поворотом полуформы с допрессовкой. Конструкция и размеры

Утверждено и введено в действие Постановлением Государственного комитета СССР по стандартам от 17.12.87 № 4620

Дата введения 01.06.88

Под наименованием стандарта проставить код: ОКСТУ 3969.

Пункт 1. Заменить обозначения болтов и гаек: М12×120.66.05 на М12—6*g*×120.66.05; М12.6.05 на М12—6Н.6.05; М16.6.05 на М16—6Н.6.05; М20×75.66.05 на М20—6*g*×75.66.05; М20—6.05 на М20—6Н.6.05.

(Продолжение см. с. 126)

Пункт 4. Заменить ссылку: «СЧ18 по ГОСТ 1412—79» на «СЧ20 по ГОСТ 1412—85».

Пункт 6. Заменить слово: «требования» на «условия».

(ИУС № 3 1988 г.)

gost.e-ecolog.ru