УДК 621.744.4.062(083.74)

Группа Г21

ГОСУДАРСТВЕННЫЙ СТАНДАРТ СОЮЗА ССР

ПЛИТЫ МОДЕЛЬНЫЕ СО СМЕННЫМИ ДЕРЕВЯННЫМИ ВКЛАДЫШАМИ ДЛЯ ОПОКИ РАЗМЕРАМИ В СВЕТУ 1000×600 мм НА ФОРМОВОЧНЫЕ ЛИТЕЙНЫЕ МАШИНЫ БЕЗ ПОВОРОТА ПОЛУФОРМЫ С ДОПРЕССОВКОЙ

Конструкция и размеры

ГОСТ 20156—74

Pattern plates with changeable wooden insert for moulding box having inside dimensions 1000×600 mm for moulding foundry machines without turn of half mould with squeezing. Design and dimensions

Постановлением Государственного комитета стандартов Совета Министров СССР от 27 августа 1974 г. № 2067 срок действия установлен

с 01.07 1975 г.
до 01.07 1980 г.

Несоблюдение стандарта преследуется по закону

1. Конструкция и размеры модельных плит должны соответствовать указанным на черт. 1 и в табл. 1.

Издание официальное

Перепечатка воспрещена

gost.e-ecolog.ru

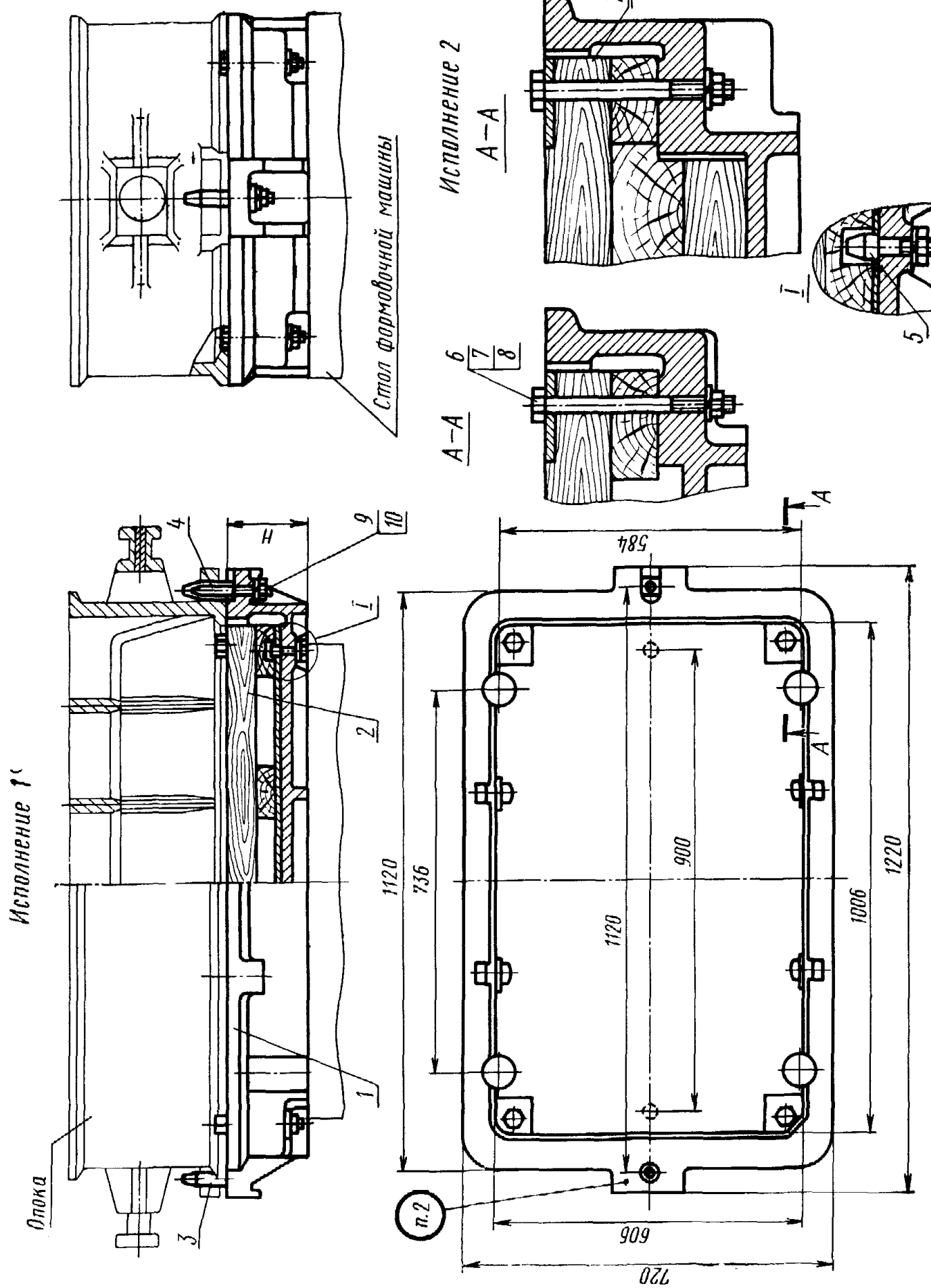

1—рама по табл. 1; 2—вкладыш по табл. 1; 3—штырь центрирующий 0290-2505 по ГОСТ 20122—74 (кол. 1); 4—штырь направляющий 0290-2555 по ГОСТ 20123—74 (кол. 1); 5—штырь контрольный 0298-0122 по ГОСТ 20172—74 (кол. 2); 6—болт М12×120 66.05 по ГОСТ 7808—70 (кол. 4); 7—гайка М12.6.05 по ГОСТ 5927—70 (кол. 6); 8—шайба 12.65Г.05 по ГОСТ 6402—70 (кол. 6); 9—гайка М16.6.05 по ГОСТ 5927—70 (кол. 2); 10—шайба 16.65Г.05 по ГОСТ 6402—70 (кол. 2).

Черт. 1

Таблица 1

Обозначение модельных плит	Исполнения	Применяемость	*H*, мм	Теоретическая масса, кг	Поз. *1*. Рама Кол. 1	Поз. *2*. Вкладыш по ГОСТ 20171—74 Кол. 1
					Обозначения	
0280-2941	1		145	179,5	0280-2941/001	0280-3121
0280-2942	2			185,5		0280-3122
0280-2943			195	227,0	0280-2943/001	0280-3123
0280-2944			245	268,5	0280-2944/001	0280-3124

Пример условного обозначения модельной плиты размером $H=145$ мм, исполнения 1:

Плита модельная 0280-2941 ГОСТ 20156—74

2. Маркировать: обозначение модельной плиты и товарный знак предприятия-изготовителя.

3. Конструкция и размеры рам (поз. *1*) должны соответствовать указанным на черт. 2 и в табл. 2.

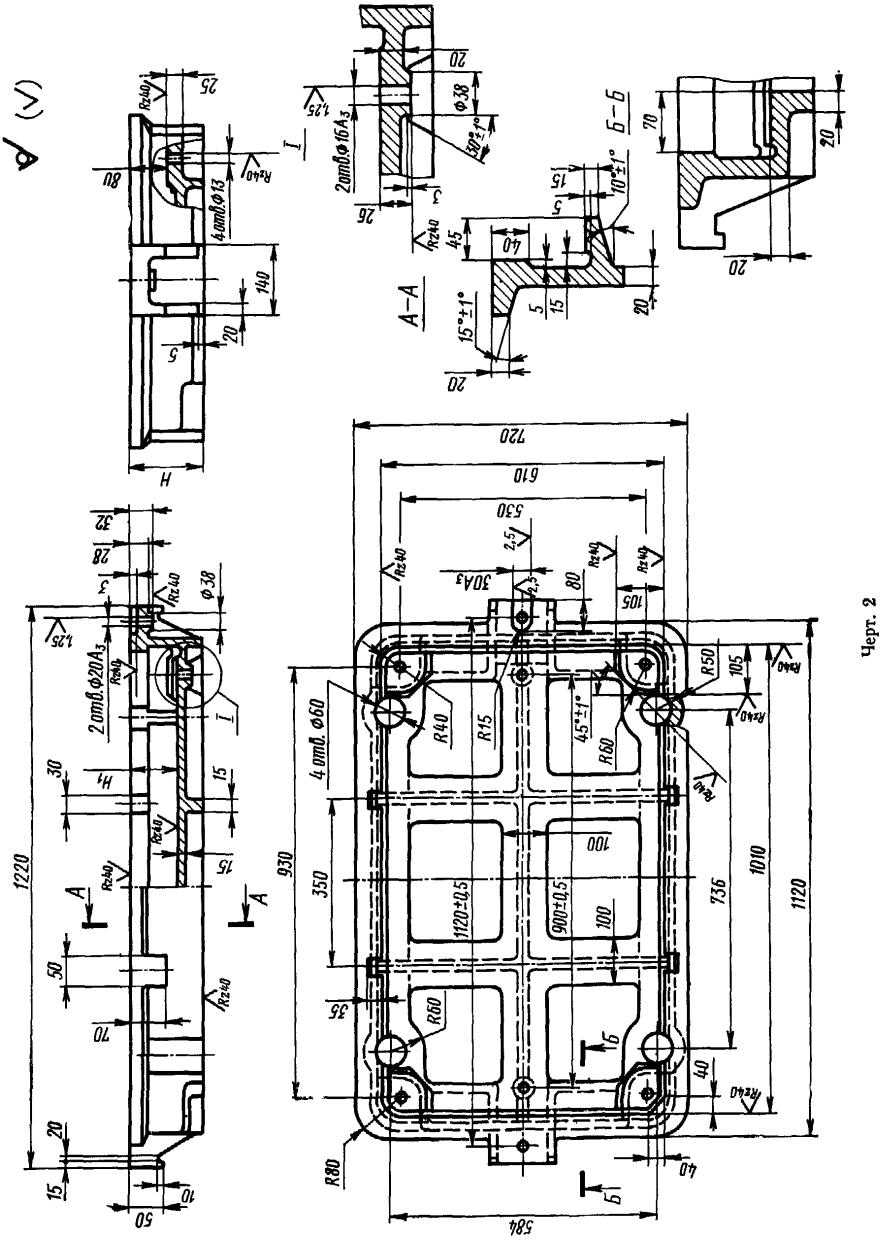
А–А
Б–Б
720
610
530
930
350
1220
1120
1010
736
584
4 отв. Ф60
2 отв. Ф20А3
2 отв. Ф16А3
4 отв. Ф13
R40
R15
R60
R50
R80
1120±0,5
900±0,5
45°±1°
30А3
Rz40

Черт. 2

Таблица 2

Размеры в мм

Обозначение рам	H	H_1 (пред. откл. по A_4)	Теоретическая масса, кг
0280-2941/001	145	100	152
0280-2943/001	195	150	178
0280-2944/001	245	200	204

Пример условного обозначения рамы размером $H=145$ мм:

Рама 0280-2941/001 ГОСТ 20156—74

4. Материал — чугун не ниже марки СЧ18—36 по ГОСТ 1412—70.
5. Неуказанные радиусы 3—5 мм.
6. Технические требования — по ГОСТ 20131—74

Изменение № 1 ГОСТ 20156—74 Плиты модельные со сменными деревянными вкладышами для опоки размерами в свету 1000×600 мм на формовочные литейные машины без поворота полуформы с допрессовкой. Конструкция и размеры

Постановлением Государственного комитета СССР по стандартам от 09.02.82 № 510 срок введения установлен

с 01.05.82

Пункты 1, 3. Таблицы 1, 2. Заменить наименование графы: «Теоретическая масса, кг» на «Масса, кг, не более».

(Продолжение см. стр. 80)

(Продолжение изменения к ГОСТ 20156—74)

Пункт 3. Чертеж 2. Заменить обозначения полей допусков: A_3 на H8, A_4 на H11.

Пункт 4. Заменить ссылку: «СЧ18—36 по ГОСТ 1412—70» на «СЧ18 по ГОСТ 1412—79».

Пункт 6. Заменить ссылку: ГОСТ 20131—74 на ГОСТ 20131—80.

(ИУС № 5 1982 г.)

Изменение № 2 ГОСТ 20156—74 Плиты модельные со сменными деревянными вкладышами для опоки размерами в свету 1000×600 мм на формовочные литейные машины без поворота полуформы с допрессовкой. Конструкция и размеры

Утверждено и введено в действие Постановлением Государственного комитета СССР по стандартам от 17.12.87 № 4619

Дата введения 01.06.88

Под наименованием стандарта проставить код: ОКСТУ 3969.

(Продолжение см. с. 124)

(Продолжение изменения к ГОСТ 20156—74)

Пункт 1. Чертеж 1. Заменить обозначения болтов и гаек: М12×120.66.05 на М12—6*g*×120.66.05; М12.6.05 на М12—6Н.6.05; М16.6.05 на М12—6Н.6.05.

Пункт 4. Заменить ссылку: «СЧ18 по ГОСТ 1412—79» на «СЧ20 по ГОСТ 1412—85».

Пункт 6. Заменить слово: «требования» на «условия».

(ИУС № 3 1988 г.)

gost.e-ecolog.ru